VULCANO®

CATÁLOGO DE PRODUCTOS
2024

Índice rápido

BOMBAS
DE USO DOMICILIARIO E INDUSTRIAL

Bombas centrífugas elevadoras 14

Equipos presurizadores 16

Bombas sumergibles 18

PISCINAS

Bombas para piscinas 22

Filtros piscinas residenciales y comerciales 30

Filtros piscinas olímpicas 34

Filtración portátil 43

Skimmers 46

Tomas de fondo 48

Retornos, virolas y rebosaderos 50

Hidromasajeadores 54

Accesorios de instalación AISI 316 56

Multiválvulas de 2 y 3 vías 58

Uniones doble y pre-filtros 60

Casillas 62

Escaleras, barandas y pasamanos 64

Duchas 68

Trampolines 72

Cascadas 74

Cañones AISI para Hidroterapia 80

Revestimientos 83

Iluminación 91

Controladores y Módulos expansores 102

Fuentes de alimentación 104

Automatización de piscinas 106

Limpiafondos 108

Cepillos 112

Sacahojas 113

Mangos 114

Acoples rápidos 115

Mangueras 116

Boyas dosificadoras 118

Test Kit 119

Dosificador de cloro 120

Ionizadores Solares ION-100 122

Productos Químicos 125

Bombas de calor POOL-INVERTER 140

Colector solar 146

Controlador climatización Solar MMZ 150

Cubiertas para piscinas 152

CONDUCCIÓN DE FLUIDOS NUEVO

Válvulas de PVC 158

Accesorios de PVC 160

HIDROMASAJES Y SPAS

Bombas para hidromasajes 166

Bombas sopladoras de aire 168

Válvulas de retención y drenaje 169

Accesorios para hidromasajes 170

TRATAMIENTO DE AGUA

Ablandadores de agua 174

Filtros para sodería 180

REPUESTOS 183

Índice alfabético

Ablandadores de agua 174
Accesorios de instalación AISI (Acero inoxidable) 56
Accesorios de PVC 160
Acoples rápidos 115
Alguicidas 133
Barandas 66
Bomba autocebante con cartucho 42
Bombas autocebantes 22
Bombas autodrenantes 166
Bombas centrífugas elevadoras 14
Bombas de calor 140
Bombas sopladoras 168
Bombas sumergibles 18
Boyas dosificadoras 118
Caja de conexiones 101
Calefacción solar MMZ 150
Cargas filtrantes 38
Carros porta bomba 44
Carros porta filtro 44
Cascadas ABS 74
Cascadas AISI (Acero inoxidable) 78
Cascadas tubulares AISI (Acero inoxidable) 76
Casillas 62
Cepillos 112
Clarificadores 132
Cloro en pastillas 128
Cloro granulado 126
Colector solar 146
Controladores RGB 102
Cubiertas para piscinas 152
Cuchara dosificadora 119
Dosificador de cloro 120
Duchas 68
Easy Pool touch 107

Equipos presurizadores 16
Escaleras 64
Expansores RGB 103
Filtros piscinas comerciales 32
Filtros piscinas olímpicas HB 36
Filtros piscinas olímpicas VB 34
Filtros piscinas residenciales 30
Filtros portátiles 43
Filtros sodería 180
Fuentes de alimentación 104
Fungicida 135
Guarda cerámica 84
Guardas - Venecitas 86
Hidrojets 170
Hidromasajeadores 54
Ionizador Solar 122
Láminas de agua 74
Limpiafondo inalámbrico Zuipy 111
Limpiafondo Venturi 110
Limpiafondos con cepillos 108
Limpiafondos con ruedas 109
Luminarias halógenas SPOT 100
Luminarias halógenas 100
Luminarias LED para adosar 99
Luminarias LUMIPOOL 94
Luminarias POWERLED 96
Luminarias SPOT LED 98
Luminarias SUPERLED 92
Mangos 114
Mangueras 116
Manómetro 31
Multiválvulas 2 y 3 vías 58
Pasamanos 67
Pasamuros 101
Press control 16
Pulsadores 170
Rebosaderos 53
Reguladores de aire 170
Reguladores de pH 137
Rejillas para vereda 63
Retornos orientables 50
Revestimiento cerámico 84
Revestimiento vítreo 86
Sacahojas 113
Sanitizante 134
Skimmers 46
Succión anti vortex 170
Tabla de nado 72
Terminales flexibles 117
Termómetros 150
Test Kit 119
Timer Plus 106
Tomas de fondo 48
Trampas de pelo / Pre-filtros 61
Trampolines 72
Triple acción 130
Uniones dobles 60
Uniones flexibles 117
Válvula de drenaje 169
Válvula de retención 169
Válvulas de PVC UNIBLOCK 158
Válvulas de retención PVC 159
Válvulas esféricas PVC 158
Venecitas 86
Virolas 52
Vulclor BIO 136
Zafiro 88
Zuipy 111

Inspirados *por el agua*

Vulcano nace como una empresa familiar, la pasión por lo que hacemos y el trabajo en conjunto nos permitió convertir lo que alguna vez fue un sueño en una realidad.

*"Estamos orgullosos de ser, hoy, la **marca líder** en la fabricación de filtros, bombas y accesorios para piscinas en **Latinoamérica**".*

Planta Industrial 1
Córdoba, Argentina.

VULCANO® | 50 AÑOS

VULCANO ARGENTINA

Casa central
Córdoba, Argentina.

Sucursal 1 Capital
Don Torcuato,
Buenos Aires, Argentina.

Sucursal 2 Chacabuco
Chacabuco,
Buenos Aires, Argentina.

VULCANO CHILE
Santiago de Chile, Chile.

VULCANO PARAGUAY
Capiatá, Paraguay.

Línea de fabricación de motores eléctricos
Integración vertical en la fabricación de electrobombas.

Más de 50 años proporcionando productos confiables y de alta calidad

División termoplásticos
Filtros con tecnología de soplado.

Sabemos
como hacerlo

Infraestructura.

Tecnología

Planificación

Inversión.

Profesionalismo.

Integración.

En Vulcano, fabricamos accesorios para piscinas, hidromasajes y tratamiento de agua. Nos enfocamos en ofrecer los mejores filtros y bombas para piscinas del mercado, replicamos este concepto sobre un porfolio de más de 500 productos de altisima calidad y eficiente desempeño.

Un completo cátalogo de productos Vulcano, le permite a nuestros clientes llevar a cabo proyectos que van desde piscinas residenciales hasta grandes natatorios olimpicos.

Trabajamos comprometidamente en darle a nuestros clientes, la seguridad en la obtención de excelentes productos, a precios competitivos.

Inyección de plásticos
Procesos de alta productividad.

Línea automatizada de bobinado
Precisión en fabricación de motores.

Planta Industrial 1 - Nuevo Depósito
Córdoba, Argentina.

Plan de ***expansión***

En Vulcano entendemos la importancia de brindar un buen servicio logístico, es por ello que contamos con una sólida red de distribución, en la cual invertimos para su constante modernización.

Sucursal 1: Capital Federal
Don Torcuato, Buenos Aires, Argentina.

Sucursal 2: Chacabuco
Chacabuco, Buenos Aires, Argentina.

1 Planta industrial de 7 hectáreas.

2 Terminales de montaje.

5 Centros Logísticos y Administrativos.

Presencia en **más de 9 países.**

+ 2.000 revendedores en toda Latinoamérica.

5 Líneas de negocios.

+ 500 productos.

20.000 m²

Destinado a almacenamiento de ***producto terminado****, listo para entrega.*

INAUGURACIÓN 2025

Construcción **Nuevas instalaciones**

Vulcano Chile
Santiago de Chile, Chile.

INAUGURADO 2023

Vulcano Paraguay
Capiatá, Paraguay.

BOMBAS

DE USO DOMICILIARIO E INDUSTRIAL

Bombas centrífugas elevadoras pág 14

Equipos presurizadores pág 16

Bombas sumergibles pág 18

BOMBAS CENTRÍFUGAS ELEVADORAS

BOMBAS DE USO DOMICILIARIO E INDUSTRIAL

IPX4 · SERVICIO CONTINUO S1 · REPUBLICA ARGENTINA · GARANTÍA 1 año

A

B

C

REPUESTOS PÁG. 184

CÓDIGO	FOTO	MODELO	POTENCIA	TENSIÓN Y FRECUENCIA	ASPIRACIÓN E IMPULSIÓN	Q MAX (L/min)	H MAX. (m)	EMBALAJE PESO BRUTO	EMBALAJE VOLUMEN	EMBALAJE UNIDADES
132200	A	ECM 050	0.50 HP	Monofásica 220 V | 50 Hz	RH 1"	90	22	9.39 kg	0.014m³	1
132201	B	ECM 075	0.75 HP	Monofásica 220 V | 50 Hz	RH 1"	90	27	11.45 kg	0.014m³	1
132202	B	ECM 100	1.00 HP	Monofásica 220 V | 50 Hz	RH 1"	92	34	13.03 kg	0.014m³	1
132203	C	ECT 100	1.00 HP	Trifásica 220/380 V | 50 Hz	RH 1"	92	34	13.11 kg	0.014m³	1

CARACTERÍSTICAS TÉCNICAS

MOTOR

- Motor completamente cerrado, con protección IPX4.
- Protector térmico incorporado al bobinado.
- Rodamientos blindados.

BRIDA

- Brida de acople a motor de hierro fundido mecanizado en CNC.

IMPULSOR

- Impulsor de tipo cerrado de NORYL reforzado.
- Rosca con inserto de bronce.
- Soporta temperaturas de hasta 40°C.

SELLO MECÁNICO

- Autoajustable con pista fija cerámica y giratoria de grafito.

CUERPO

- Cuerpo de hierro fundido con bocas integrales roscadas de 1", de excelente rendimiento hidráulico.

Medidas de referencia, la empresa se reserva el derecho de realizar modificaiones constructivas.

A

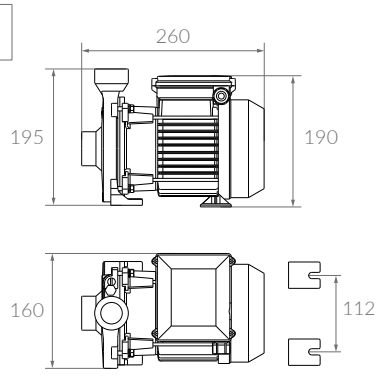

B

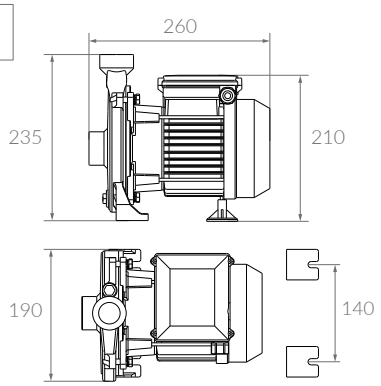

C

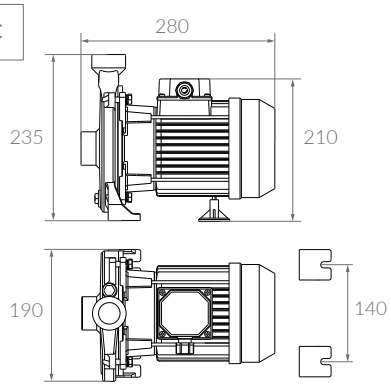

PRESTACIONES

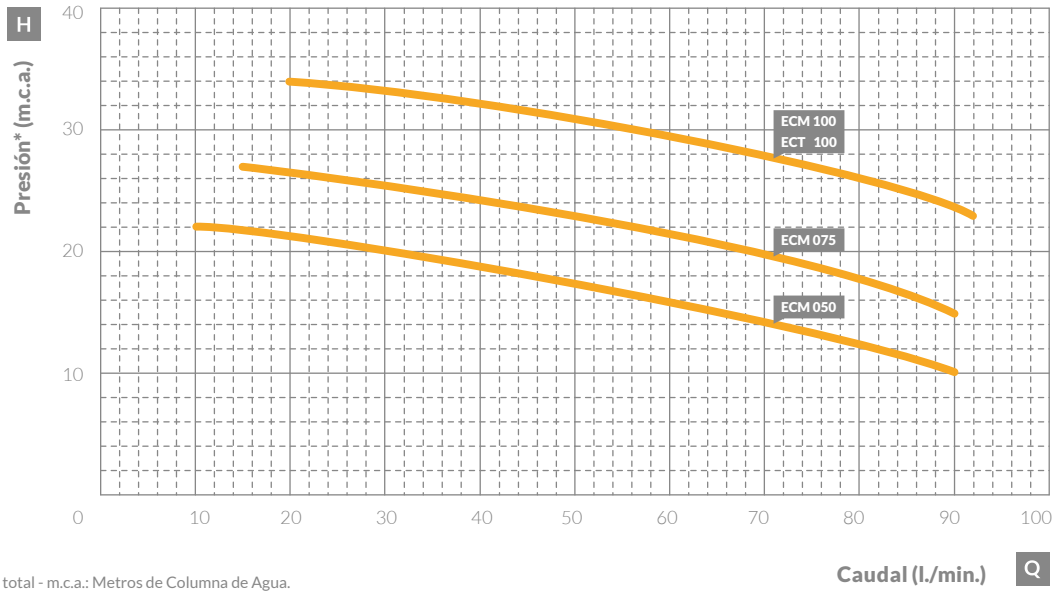

(*) Altura manométrica total - m.c.a.: Metros de Columna de Agua.

PRINCIPALES USOS

Especialmente utilizada para el movimiento de agua limpia y de líquidos que desde el punto de vista químico o mecánico, no sean agresivos para los componentes del equipo. Pudiendo impulsar también agua jabonosa, clorada, soluciones azucaradas o de glucosa.

SUCCIÓN MÁXIMA: Con exactitud y teóricamente, la bomba podrá aspirar hasta una atmósfera equivalente a 10 metros de columna de agua. En la práctica, no se dan las condiciones teóricas para que esto se cumpla. **Considerar para las bombas centrífugas Vulcano una aspiración máxima de 6 m.c.a.**

INSTALACIÓN

- Instalar preferentemente en lugares de fácil acceso, bien ventilados y protegidos de la intemperie.
- Las tuberías deben ser instaladas de manera que la electrobomba no sea sometida a esfuerzos de vibraciones y oscilaciones.
- El diámetro interno de las tuberías de succión y elevación debe ser por lo menos igual al diámetro de las bocas de la electrobomba y depende principalmente de la longitud de las tuberías y del caudal de trabajo.
- Tener en cuenta que la tubería debe ser lo más corta posible y con la menor cantidad posible de variaciones de dirección.
- Las tuberías deben resistir la depresión que se produce durante la aspiración y ser herméticas. Las mismas deben tener una inclinación ascendente hacia la electrobomba para evitar burbujas de aire.
- Es necesario instalar en el extremo de la tubería de aspiración una válvula de retención.

PUESTA EN MARCHA

- Para la puesta en marcha verificar que la tensión y frecuencia de la línea corresponda con lo indicado en la placa del motor.
- Antes de poner la electrobomba en funcionamiento, llenar con agua limpia el cuerpo, a través del orificio de cebado situado en la parte superior y sellarlo con el tapón de bronce con que viene provisto el equipo.

POSIBLES APLICACIONES

- Viviendas familiares con tanque elevado.
- Riego de parques y jardines.
- Edificios de propiedad horizontal para suministro automático de agua.
- Sistemas de presurización.
- Calefacción, enfriamiento y circulación.
- Lavado de automotores.
- Tambos.

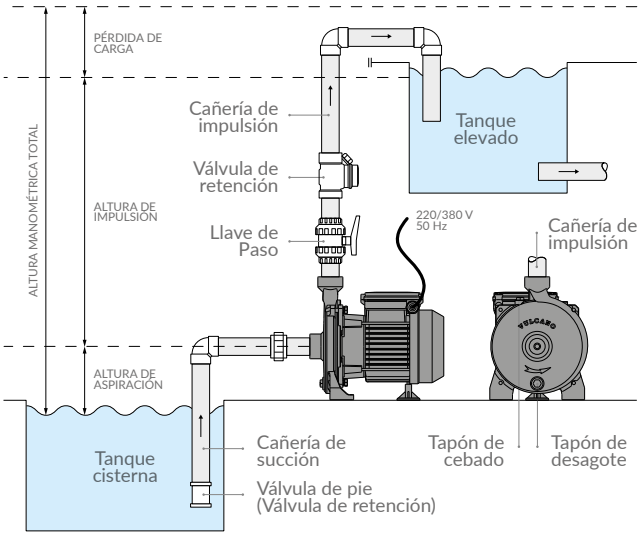

ATENCIÓN: En zonas con temperatura bajo cero, es importante vaciar la electrobomba cuando esté fuera de servicio, evitando de esta manera daños y roturas por congelación.

IMPORTANTE: Para mayor información sobre la instalación, dirigirse al manual de instrucciones provisto con el producto, o descargar en www.vulcano-sa.com.

EQUIPOS PRESURIZADORES

BOMBAS DE USO DOMICILIARIO E INDUSTRIAL

A

B

REPUESTOS PÁG. 188

CÓDIGO	FOTO	MODELO	POTENCIA	TENSIÓN Y FRECUENCIA	ASPIRA. E IMPUL.	Q MAX. (L/min)	PRESIÓN ARRANQUE	PRESIÓN MÁXIMA	EMBALAJE PESO BRUTO	EMBALAJE VOLUMEN	EMBALAJE UNIDADES
132220	A	EPM 075	0.75 HP	Monofásica 220 V | 50 Hz	RH 1"	90	1.5 bar	2.6 bar	12.85 kg	0.039m³	1
132221	A	EPM 100	1.00 HP	Monofásica 220 V | 50 Hz	RH 1"	92	2.2 bar	3.5 bar	14.39 kg	0.039m³	1
132214	B	PCA 15	---	Monofásica 220 V | 50 Hz	RH 1"	---	1.5 bar	2.6 bar	1.32 kg	0.007m³	1
132216	B	PCA 22	---	Monofásica 220 V | 50 Hz	RH 1"	---	2.2 bar	3.5 bar	1.32 kg	0.007m³	1

PRINCIPALES USOS

Los equipos presurizadores Vulcano, están provistos de press control, diseñado para controlar automáticamente el funcionamiento de la bomba, siendo una solución ideal para aumentar la presión de las tuberías en instalaciones.
Su función principal es mantener el sistema doméstico de suministro de agua en el estado de funcionamiento a presión constante.

Si se produce alguna anomalía, como por ejemplo, escasez de agua o atasco en tubo de succión, el equipo es capaz de confirmar esta avería y al mismo tiempo detener el funcionamiento de la electrobomba.

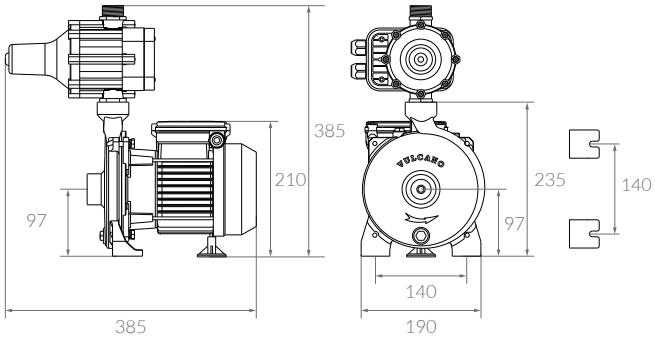

INSTRUCCIONES DE OPERACIÓN

1. Conecte el equipo presurizador a la línea de alimentación. Cuando el indicador verde de fuente de electricidad "Alimentación" se ilumina, indica que el equipo está conectado a la línea eléctrica.
2. Abra la entrada de agua a la bomba. En este momento el indicador amarillo "Bomba ON" se iluminará, significa que la bomba está en marcha. (Para este paso debe abrir la entrada de agua a la electrobomba y un punto de consumo).
3. Cuando cierre el punto de consumo, el indicador amarillo "Bomba ON" se apagará, significa que la bomba está detenida en estado de espera de consumo de agua.

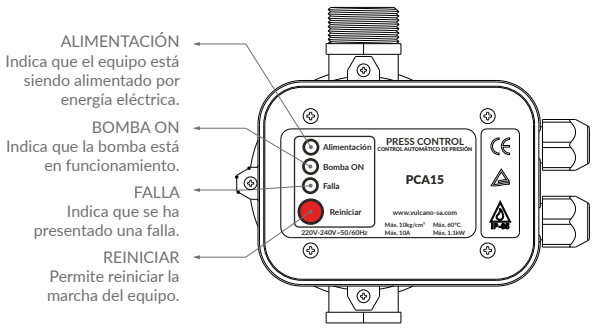

Medidas de referencia, la empresa se reserva el derecho de realizar modificaciones constructivas.

PRESTACIONES

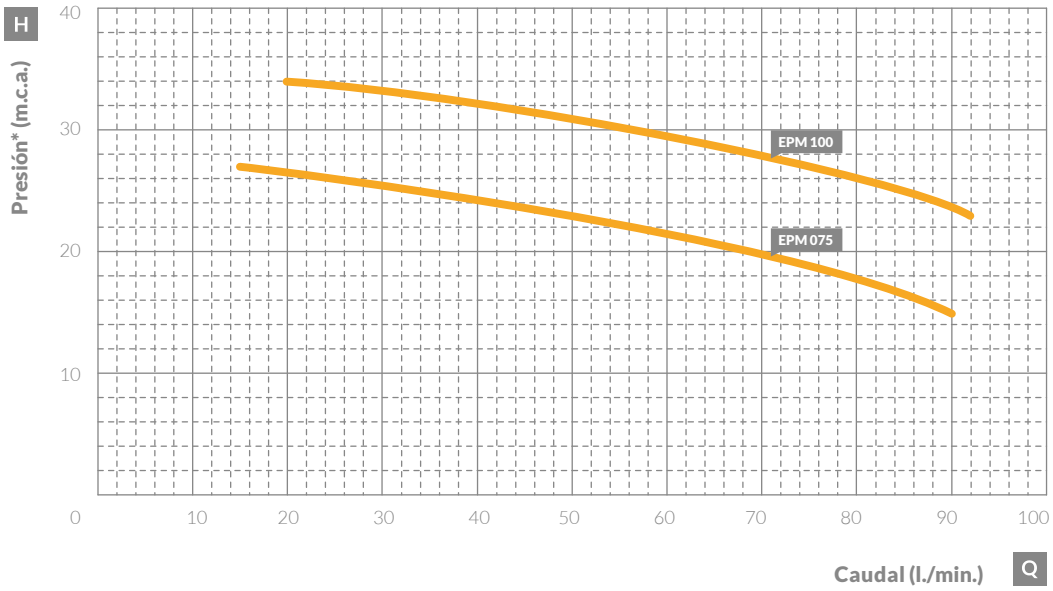

(*) Altura manométrica total - m.c.a.: Metros de Columna de Agua.

Instalación
TANQUE ELEVADO

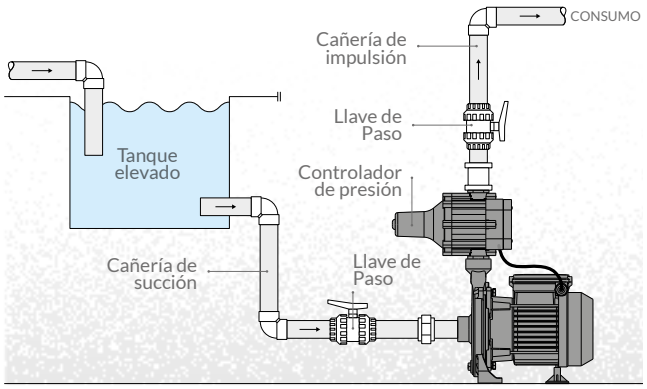

ATENCIÓN: Tener en cuenta, en zonas con temperaturas bajo cero, vaciar la electrobomba cuando este fuera de servicio. De esta manera evitar la rotura por congelación.

ATENCIÓN: El funcionamiento continuo de la bomba con exclusa cerrada puede causar que la presión en la tubería se eleve hasta la presión máxima exigida por el controlador de presión, provocando un corte de funcionamiento parcial del equipo.

Instalación
TANQUE CISTERNA

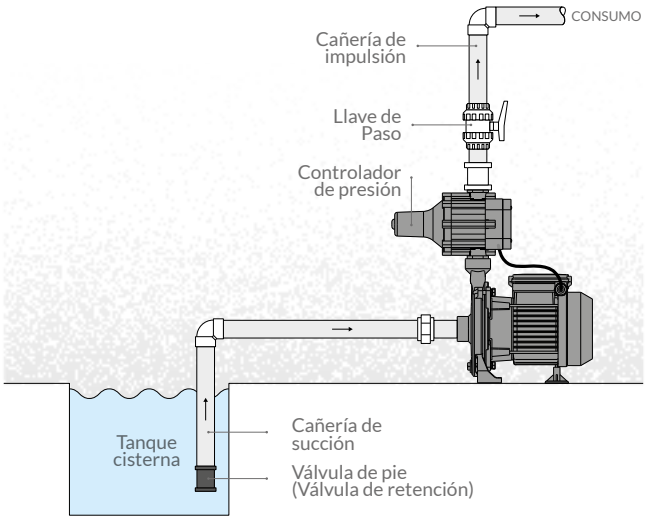

IMPORTANTE: Para mayor información sobre la instalación, dirigirse al manual de instrucciones provisto con el producto, o descargar en www.vulcano-sa.com.

PRECAUCIONES

- Las electrobombas centrífugas Vulcano, son adecuadas para impulsión de agua limpia y líquidos desde el punto de vista químico y mecánico no agresivo para los componentes del equipo.
- Provistas de un impulsor plástico de Noryl, soportan temperaturas de agua hasta 40°C. Preferentemente deben ser instaladas en lugares de fácil acceso, bien ventilados y protegidos de la intemperie.
- Las tuberías deben ser instaladas de manera que la electrobomba no sea sometida a esfuerzos de vibraciones y oscilaciones. El diámetro interno de las tuberías de succión y elevación debe ser por lo menos igual al diámetro de las bocas de la electrobomba y depende principalmente de la longitud de las tuberías y del caudal de trabajo.
- Tener en cuenta que la tubería tiene que ser lo más corta posible y con la menor cantidad posible de variaciones de dirección. Debe resistir la depresión que se produce durante la aspiración y ser hermética. Las mismas deben tener una inclinación ascendente hacia la electrobomba para evitar burbujas de aire. Es necesario instalar en el extremo de la tubería de aspiración una válvula de retención.

- PUESTA EN MARCHA: Antes de poner la electrobomba en funcionamiento, deberá llenar con agua limpia el cuerpo, a través del orificio de cebado situado en la parte superior, y sellarlo con el tapón de bronce con que viene provisto el equipo.

BOMBAS SUMERGIBLES DE ACHIQUE

BOMBAS DE USO DOMICILIARIO E INDUSTRIAL

IPX8

A

B

CÓDIGO	FOTO	MODELO	POTENCIA	TENSIÓN Y FRECUENCIA	Q MÁX. (m^3/h)	H MÁX. (m)	PARTÍCULAS TAMAÑO MÁX	PESO BRUTO	EMBALAJE VOLUMEN	UNIDADES
132501	A	Q2501	250W	Monofásica 220 V | 50 Hz	6	6	5mm	4.16 kg	0.014m^3	1
132502	A	Q5501	550W	Monofásica 220 V | 50 Hz	11	8	5mm	5.14 kg	0.014m^3	1
132503	A	Q9001	900W	Monofásica 220 V | 50 Hz	15	9.5	5mm	6.09 kg	0.014m^3	1
132504	B	Q750B1	750W	Monofásica 220 V | 50 Hz	13	8	35mm	5.43 kg	0.015m^3	1
132505	B	Q1000B1	1000W	Monofásica 220 V | 50 Hz	16	10	35mm	6.69 kg	0.015m^3	1

USOS Y APLICACIONES

Las bombas sumergibles de achique han sido diseñadas para uso domiciliario. Se utilizan principalmente para drenar y transferir líquidos. Se pueden utilizar para sacar agua de aljibes y pozos, vaciar piscinas, transferir agua de un contenedor a otro, drenar agua de recintos inundados o hacer circular agua por períodos de tiempo limitados.
Las bombas son completamente sumergibles (selladas herméticamente) y pueden sumergirse en líquidos a una profundidad de hasta 7 m.
El equipo no es apto para funcionamiento contínuo.

INSTALACIÓN Y PUESTA EN MARCHA

1. Atar una soga lo suficientemente larga y resistente a la manija del equipo, para sumergir y levantar las bombas.
2. Enroscar la línea de presión en el conector universal.
3. Para usar de manera portátil, usar una manguera de agua adecuada; en caso de fijar el equipo a una instalación, se recomienda usar tubos rígidos con una válvula de retención.
4. El equipo necesita una superficie de al menos 50 x 50 cm, para que el interruptor flotante pueda moverse con libertad.
5. Los orificios de succión no pueden ser obstruidos por cuerpos extraños.
6. Asegurarse de que el equipo esté estabilizado.

COMPONENTES

1. Cable de potencia
2. Manija de transporte
3. Ajuste de altura de interruptor flotante
4. Carcasa bomba
5. Interruptor flotante
6. Base de succión
7. Conector universal ø1" / 1¼" / 1½"

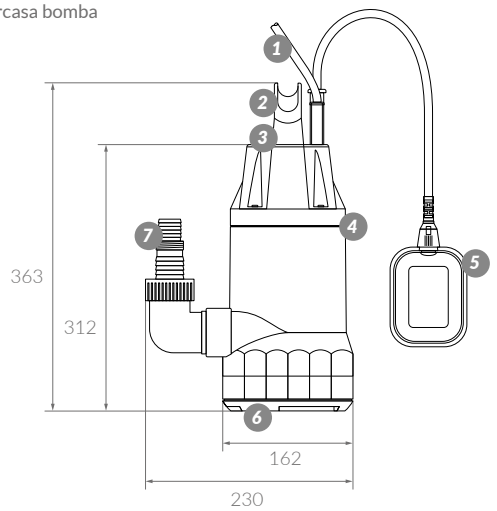

Medidas de referencia, la empresa se reserva el derecho de realizar modificaciones constructivas.

VULCANO®

PRESTACIONES

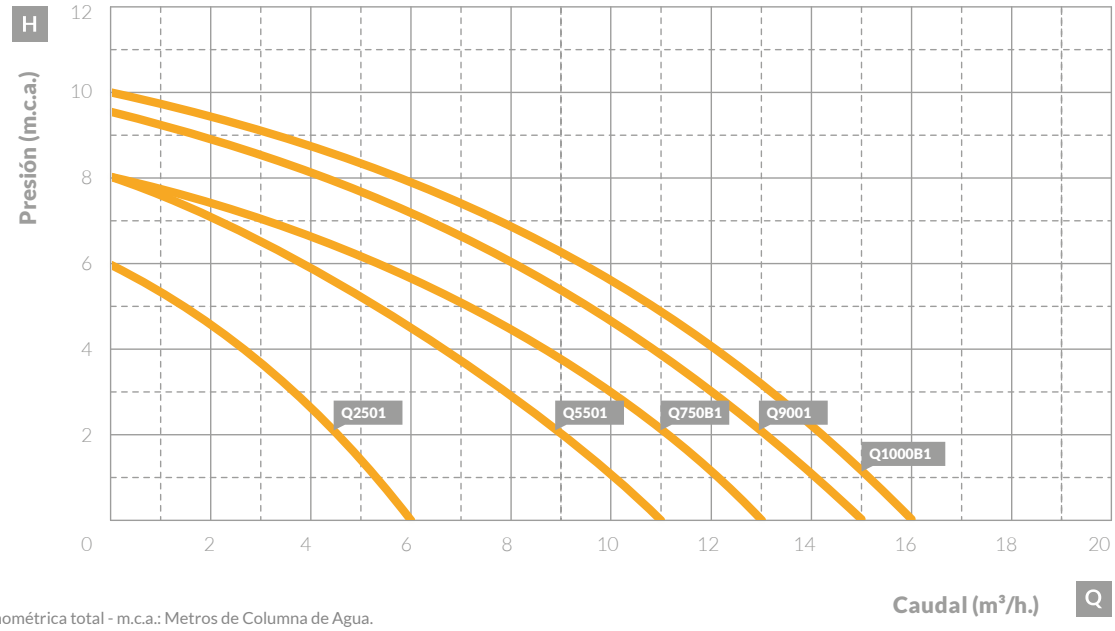

(*) Altura manométrica total - m.c.a.: Metros de Columna de Agua.

FUNCIONAMIENTO

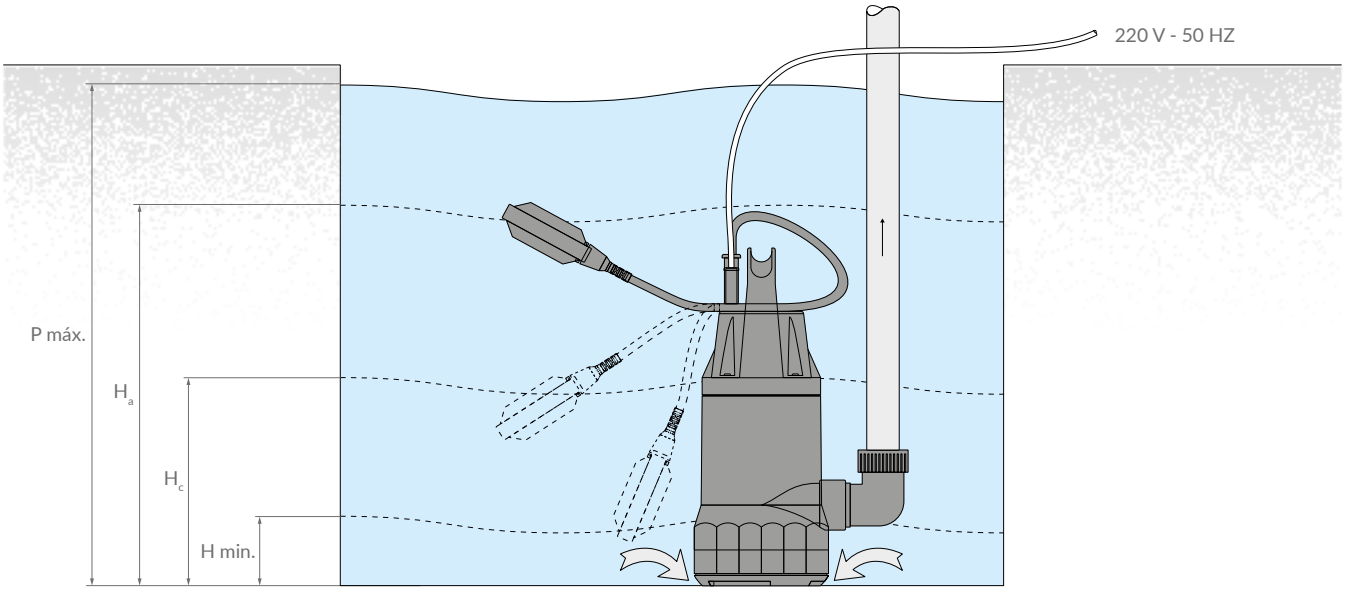

ESPECIFICACIONES TÉCNICAS

MODELO	POTENCIA	PARTÍCULAS TAMAÑO MÁX	Q MÁX (m^3/h)	ALTURA MÁX DE DESAGUE	P MÁX (m)	H min	Ha	Hc
Q2501	250W	5mm	6	6m	7	7cm	53cm	10cm
Q5501	550W	5mm	11	8m	7	7cm	53cm	10cm
Q9001	900W	5mm	15	9.5m	7	7cm	53cm	10cm
Q750B1	750W	35mm	13	8m	7	7cm	53cm	10cm
Q1000B1	1000W	35mm	16	10m	7	7cm	53cm	10cm

PISCINAS

Bombas para piscinas	pág 22
Filtración	pág 30
Decoración y confort	pág 64
Iluminación	pág 91
Accesorios de instalación	pág 101
Automatización de piscinas	pág 106
Mantenimiento y limpieza	pág 108
Productos químicos	pág 125
Climatización de piscinas	pág 139

www.vulcano-sa.com

BOMBAS AUTOCEBANTES

PISCINAS

A

BAS

B

BAE

C

BAT

CÓDIGO	FOTO	MODELO	POTENCIA	TENSIÓN	ASPIRACIÓN E IMPULSIÓN	Q MAX (m^3/h)	H MAX (m)	PESO BRUTO	EMBALAJE VOLUMEN	UNIDADES
106101	A	BAS 033	0.33 HP	Monofásica	UD con bujes RH 1 ½" y ø50	10,3	11	7,20 kg	0.019m^3	1
106102	A	BAS 050	0.50 HP	Monofásica	UD con bujes RH 1 ½" y ø50	12,6	11	7,86 kg	0.019m^3	1
106009	B	BAE 033	0.33 HP	Monofásica	UD con bujes RH 1 ½" y ø50	12	11	8,45 kg	0.026m^3	1
106010	B	BAE 050	0.50 HP	Monofásica	UD con bujes RH 1 ½" y ø50	16,7	11	8,81 kg	0.026m^3	1
106011	B	BAE 075	0.75 HP	Monofásica	UD con bujes RH 1 ½" y ø50	19,3	13	9,49 kg	0.026m^3	1
106014	B	BAE 100	1.00 HP	Monofásica	UD con bujes RH 1 ½" y ø50	21,8	14	11,14 kg	0.026m^3	1
106015	B	BAE 100-3	1.00 HP	TRIFÁSICA	UD con bujes RH 1 ½" y ø50	21,8	14	10,90 kg	0.026m^3	1
106020	B	BAE 125	1.25 HP	Monofásica	UD con bujes RH 1 ½" y ø50	24,1	13	11,68 kg	0.026m^3	1
106028	C	BAT 050	0.50 HP	Monofásica	RH 1 ½"	13	11	8,87 kg	0.025m^3	1
106029	C	BAT 075	0.75 HP	Monofásica	RH 1½"	15,3	13	9,75 kg	0.025m^3	1
106012	C	BAT 100	1.00 HP	Monofásica	RH 1 ½"	18,3	14	11,19 kg	0.025m^3	1
106016	C	BAT 100-3	1.00 HP	TRIFÁSICA	RH 1 ½"	18,3	14	11,02 kg	0.025m^3	1

ATENCIÓN: Las electrobombas no deben funcionar sin agua o con agua sin circulación. Las mismas pueden ser utilizadas por encima o por debajo del nivel de agua.

Línea BAS
Ultra compacta

Se caracteriza por su practicidad y diseño ultra compacto. Estas bombas ofrecen un excelente rendimiento, a lo que se le suma un sistema de tapa de rápida apertura con un ¼ de giro, además poseen uniones rápidas incorporadas para un montaje y desmontaje simple. Se provee con bujes roscados de 1 ½" y lisos ø50mm.

r.p.m.: 2800

Línea BAE
Práctica y versátil

Ofrece amplia gama de potencias adaptándose perfectamente a las diferentes necesidades. Cuenta con un canasto atrapa hojas flexible de gran durabilidad y uniones rápidas incorporadas para un montaje y desmontaje simple y rápido. Se provee con bujes roscados de 1 ½" y lisos ø50mm.

r.p.m.: 2800

Línea BAT
Tradición confiable

Posee larga trayectoria equipando piscinas. Su diseño confiable la convierte en la elegida por los instaladores. Cuenta con un canasto atrapa hojas amplio y bocas roscadas de 1 ½".

r.p.m.: 2800

IPX4 · SERVICIO CONTINUO S1 · REPUBLICA ARGENTINA · GARANTÍA 1 año

D

BAP

E

NUEVO MODELO

BAC

BAF pág. 42

CÓDIGO	FOTO	MODELO	POTENCIA	TENSIÓN	ASPIRACIÓN E IMPULSIÓN	Q MAX (m^3/h)	H MAX (m)	PESO BRUTO	EMBALAJE VOLUMEN	UNIDADES
106110	D	BAP 033 (AL)	0.33 HP	Monofásica	UD con bujes RH 1 ½" y ø50	12	11	8.50 kg	0.030m^3	1
106120	D	BAP 033	0.33 HP	Monofásica	UD con bujes RH 1 ½" y ø50	12	11	8.50 kg	0.030m^3	1
106111	D	BAP 050 (AL)	0.50 HP	Monofásica	UD con bujes RH 1 ½" y ø50	16,9	11	8.60 kg	0.030m^3	1
106121	D	BAP 050	0.50 HP	Monofásica	UD con bujes RH 1 ½" y ø50	16,9	11	8.60 kg	0.030m^3	1
106122	D	BAP 075	0.75 HP	Monofásica	UD con bujes RH 1 ½" y ø50	19,6	13	9.20 kg	0.030m^3	1
106123	D	BAP 100	1.00 HP	Monofásica	UD con bujes RH 1 ½" y ø50	22,1	14	10.80 kg	0.031m^3	1
106125	D	BAP 100-3	1.00 HP	TRIFÁSICA	UD con bujes RH 1 ½" y ø50	22,1	14	10.70 kg	0.031m^3	1
106126	D	BAP 100-3 MI	1.00 HP	TRIFÁSICA	UD con bujes RH 1 ½" y ø50	22,1	14	10.70 kg	0.031m^3	1
106124	D	BAP 125	1.25 HP	Monofásica	UD con bujes RH 1 ½" y ø50	24,5	13	11.60 kg	0.031m^3	1
106035	E	BAC 150	1.50 HP	Monofásica	RH 2"	25,2	18	17.60 kg	0.046m^3	1
10604A	E	BAC 200	2.00 HP	Monofásica	RH 2"	30	18	18.20 kg	0.046m^3	1
106045	E	BAC 200-3 MI	2.00 HP	TRIFÁSICA	RH 2"	30	18	19.90 kg	0.046m^3	1
106047	E	BAC 300	2.70 HP	Monofásica	RH 2"	34	18	21.80 kg	0.046m^3	1
106046	E	BAC 300-3 MI	2.70 HP	TRIFÁSICA	RH 2"	34	18	21.80 kg	0.046m^3	1

Línea BAP
Uso profesional

Desarrollada para responder a las exigencias del uso profesional. Ofrece óptimo rendimiento y gama de potencias completa. Cuenta con canasto atrapa hojas de gran tamaño, tapa de rápida apertura con un ¼ de giro, uniones rápidas incorporadas y bujes roscados de 1 ½" y lisos ø50mm.

r.p.m.: 2800

Línea BAC
Alta performance

Diseñada especialmente para piscinas de gran porte. Su performance permite mover grandes caudales de agua. De diseño robusto y reforzado responden a las más altas exigencias. Cuenta con un canasto atrapa hojas de gran tamaño, tapa de rápida apertura con un ¼ de giro y bocas roscadas de 2".

r.p.m.: 2800

MOTOR
- Motor cerrado, nivel de protección IPX4.
- Protector térmico incorporado al bobinado *(versiones monofásicas)*.
- Rodamientos blindados.

CUERPO AUTOCEBANTE
- Cuerpo inyectado en polipropileno, reforzado con fibra de vidrio.
- Pre-filtro incorporado.

SELLO MECÁNICO
- Sello autoajustable con pista fija cerámica y giratoria de grafito.

IMPULSOR
- Impulsor de tipo cerrado, de NORYL reforzado.

r.p.m.: 2800

BOMBAS AUTOCEBANTES BAS

PISCINAS

línea
BAS

REPUESTOS PÁG. 194

CURVAS DE PRESTACIONES

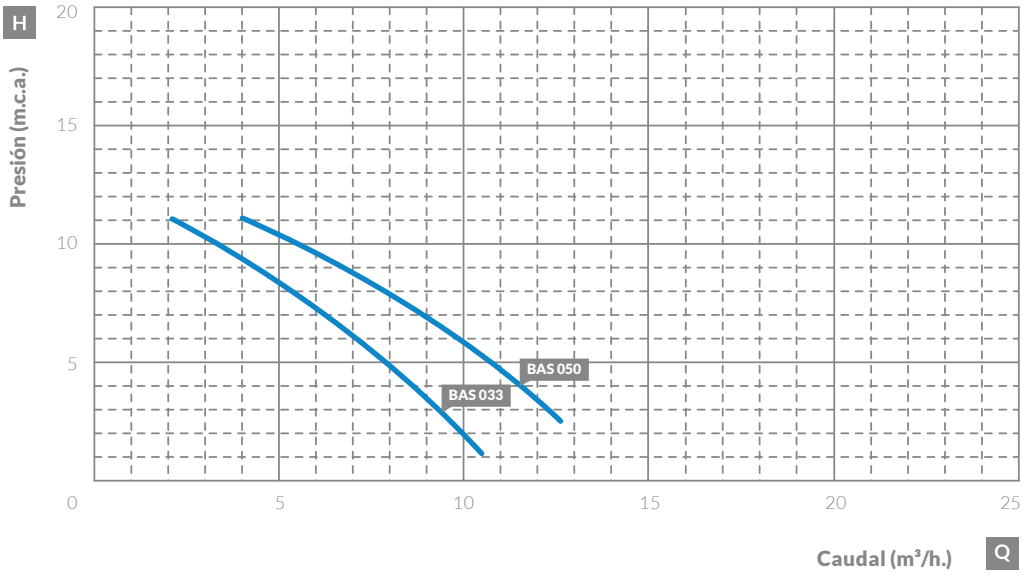

Medidas de referencia, la empresa se reserva el derecho de realizar modificaciones constructivas.

VISTAS Y DIMENSIONES

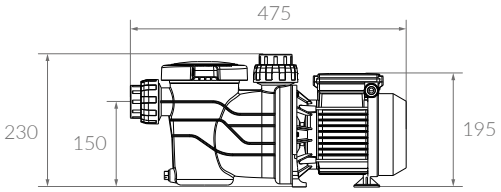

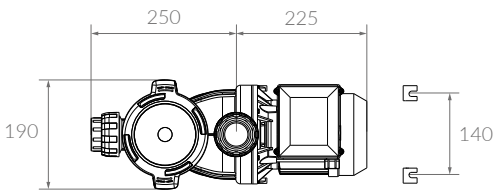

VULCANO®

BOMBAS AUTOCEBANTES BAE

PISCINAS

línea
BAE

REPUESTOS PÁG. 196

CURVAS DE PRESTACIONES

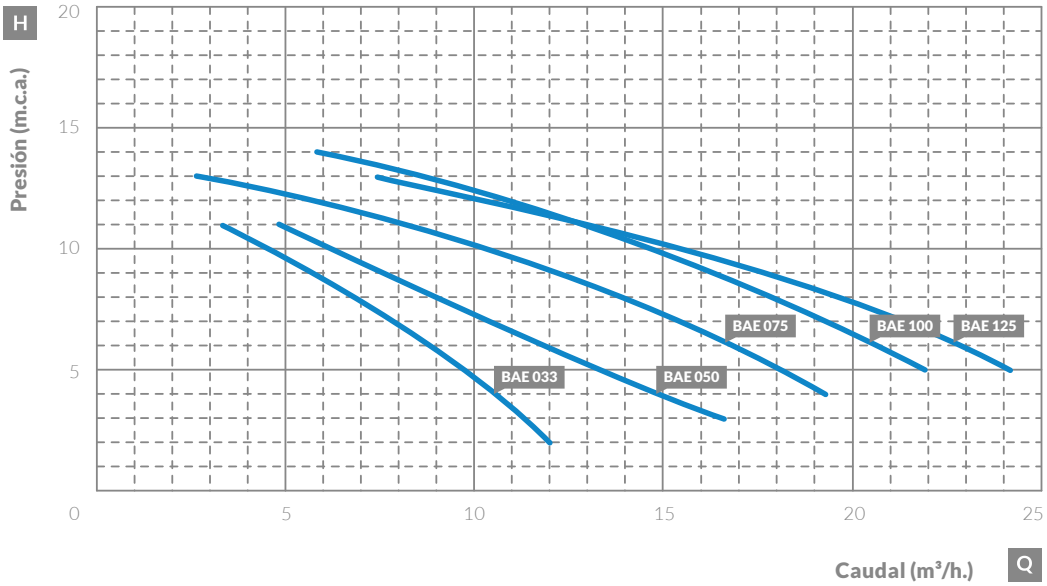

VISTAS Y DIMENSIONES

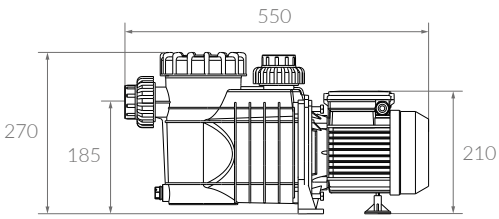

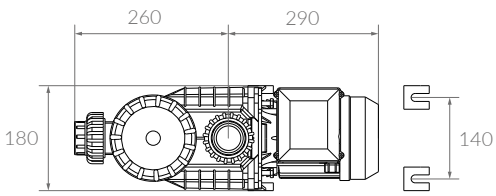

Medidas de referencia, la empresa se reserva el derecho de realizar modificaciones constructivas.

BOMBAS AUTOCEBANTES BAT

PISCINAS

línea
BAT

REPUESTOS PÁG. 201

CURVAS DE PRESTACIONES

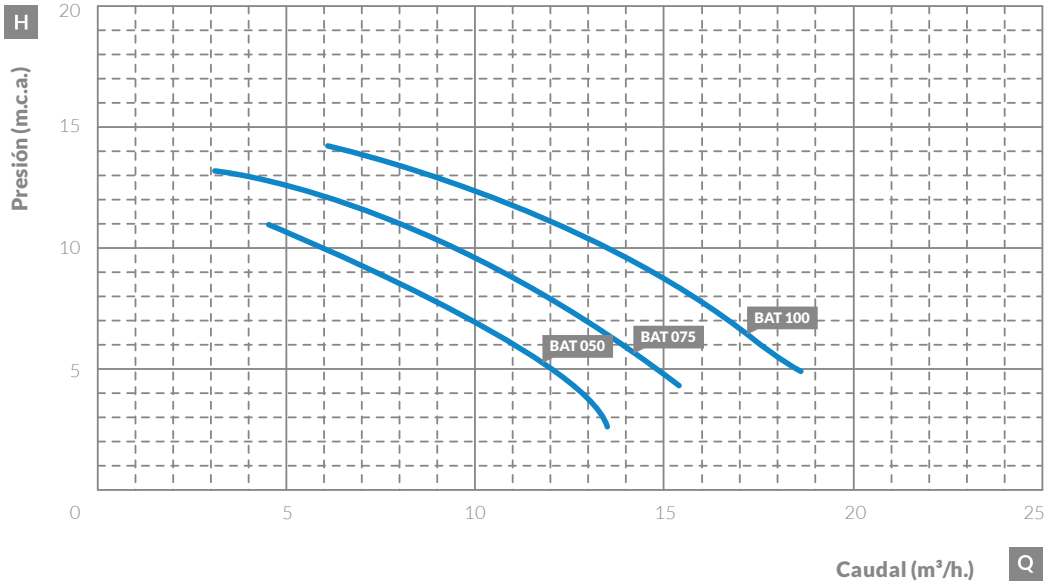

Medidas de referencia, la empresa se reserva el derecho de realizar modificaciones constructivas.

VISTAS Y DIMENSIONES

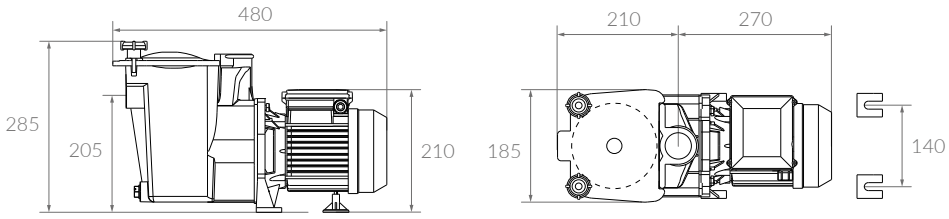

BOMBAS AUTOCEBANTES BAP

PISCINAS

línea
BAP

REPUESTOS PÁG. 204

CURVAS DE PRESTACIONES

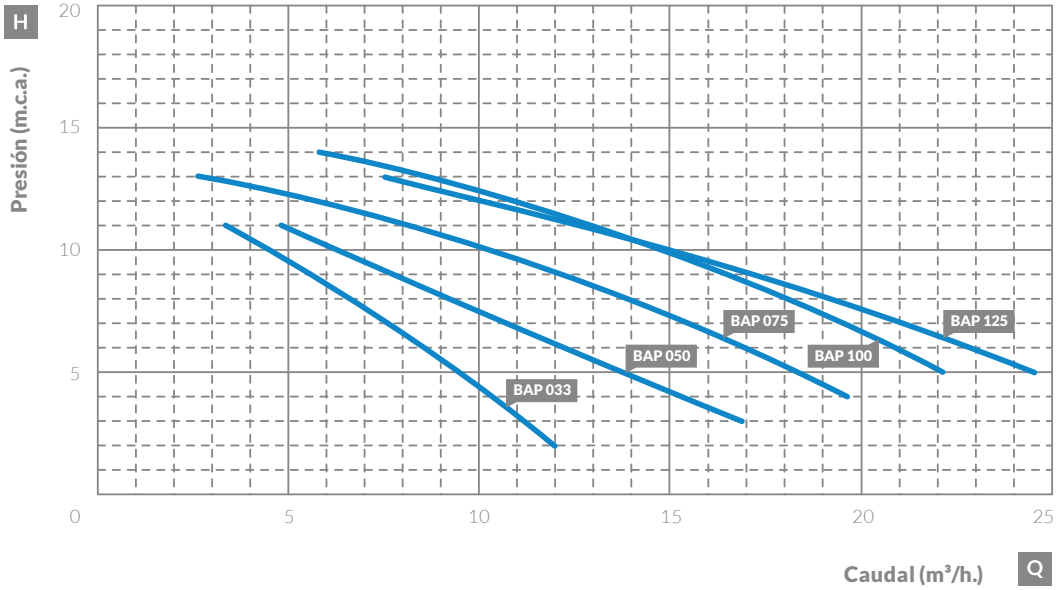

VISTAS Y DIMENSIONES

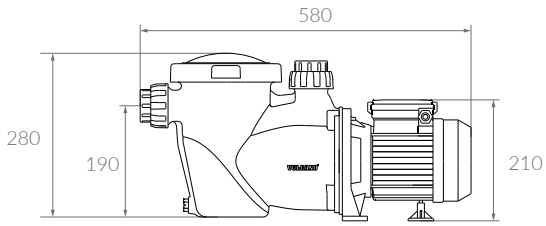

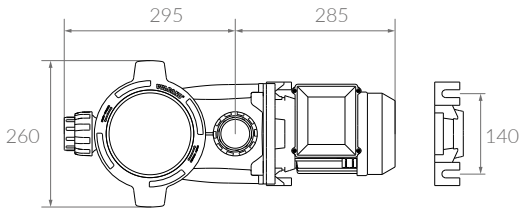

Medidas de referencia, la empresa se reserva el derecho de realizar modificaiones constructivas.

BOMBAS AUTOCEBANTES BAC

PISCINAS

línea
BAC

REPUESTOS PÁG. 210

CURVAS DE PRESTACIONES

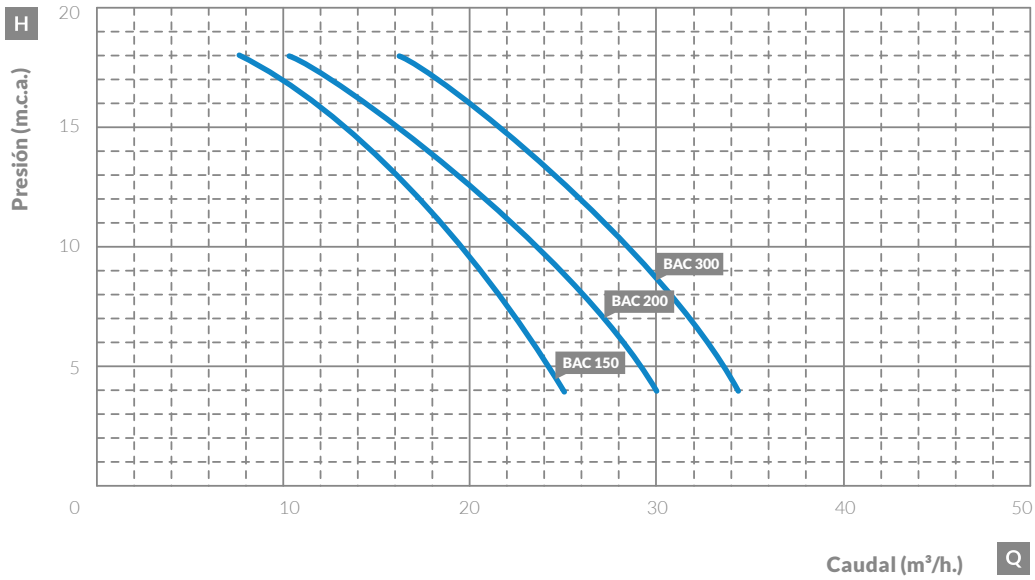

Medidas de referencia, la empresa se reserva el derecho de realizar modificaciones constructivas.

VISTAS Y DIMENSIONES

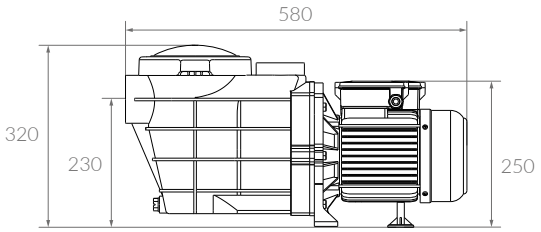

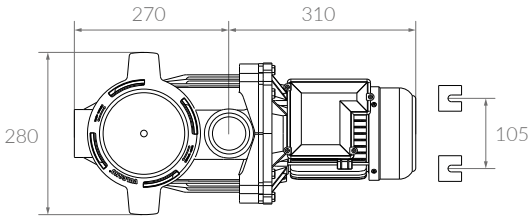

VULCANO®

RECOMENDACIONES DE INSTALACIÓN

Instalación
SOBRE NIVEL
DE VEREDA

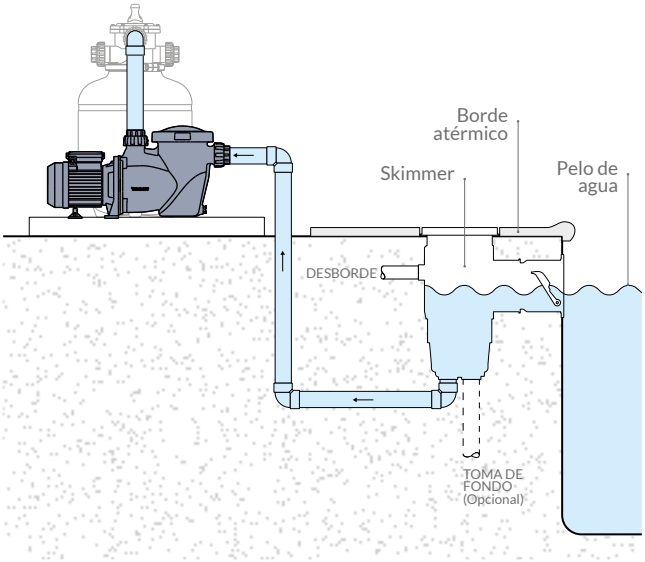

La electrobomba puede ser instalada sobre el nivel de suelo ya que **posee excelente capacidad de autocebado**. En este caso debe ser montada sobre una base sólida y firme en posición horizontal a un mínimo de 5cm del suelo y a un mínimo de 10cm de la pared con respecto a la tapa del ventilador, para evitar los efectos corrosivos de la humedad o derrames ocasionales de agua en el lugar emplazado.

Instalación
BAJO NIVEL
DE VEREDA

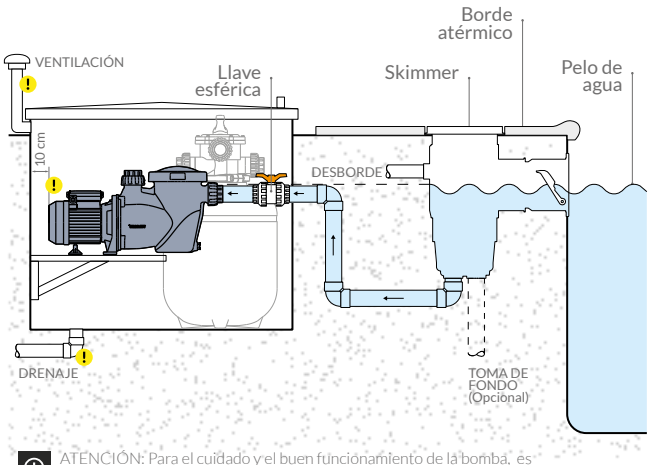

ATENCIÓN: Para el cuidado y el buen funcionamiento de la bomba, es importante realizar una correcta instalación, teniendo en cuenta:
1 Ventilación. 2 Distancia entre pared y tapa del ventilador. 3 Drenaje.

La electrobomba debe ser montada sobre una base sólida y firme en posición horizontal a un mínimo de de 20cm del suelo y a un mínimo de 10cm de la pared con respecto a la tapa del ventilado, para evitar los efectos corrosivos de la humedad o derrames ocasionales de agua en el lugar emplazado. Para un mejor desempeño, es conveniente, que la boca de aspiración de la bomba esté por debajo del pelo de agua.

FILTROS
PISCINAS RESIDENCIALES

PISCINAS

APTOS AGUA SALITROSA

GARANTÍA 3 años

A B C D E

REPUESTOS PÁG. 217

CÓDIGO	FOTO	MODELO	MATERIAL* FILTRANTE	VOL. PISCINA	PROCESO DE FABRICACIÓN	MULTIVÁLVULA	PESO BRUTO	EMBALAJE VOLUMEN	UNIDADES
139010	A	VC-10	18 kg	20m³	SOPLADO	6 VÍAS - 1 1/2"	5.50 kg	0.059m³	1
139020	B	VC-20	34.5 kg	35m³	SOPLADO	6 VÍAS - 1 1/2"	7.00 kg	0.095m³	1
139030	C	VC-30	49.5 kg	50m³	SOPLADO	6 VÍAS - 1 1/2"	8.30 kg	0.155m³	1
139050	D	VC-50	106 kg	80m³	SOPLADO	6 VÍAS - 1 1/2"	11.80 kg	0.268m³	1
139100	E	VC-100	178 kg	130m³	SOPLADO	6 VÍAS - 1 1/2"	21.00 kg	0.407m³	1

(*) El material filtrante se comercializa por separado.

Medidas de referencia, la empresa se reserva el derecho de realizar modificaciones constructivas.

VC-10

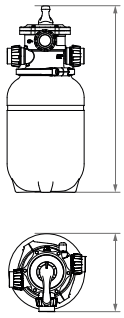

VC-20

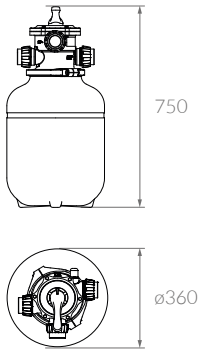

VC-30

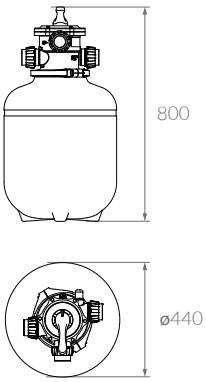

VC-50

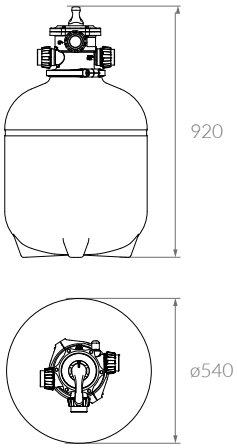

VC-100

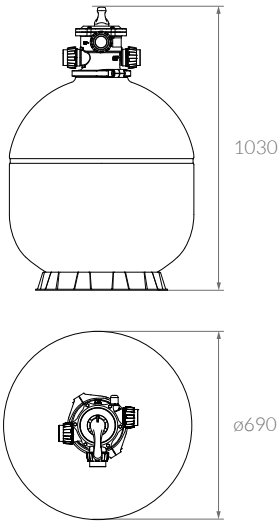

TABLA DE SELECCIÓN DE FILTROS

MODELO	DIÁMETRO INTERIOR	ÁREA DE FILTRADO	VELOCIDAD DE FILTRADO	CAUDAL FILTRADO	VOLUMEN DE FILTRACIÓN (m^3)					BOMBA RECOMENDADA	
	mm (in)	m^2	m^3 / m^2 / h	m^3 / h	4 h	6 h	8 h	10 h	12 h	Modelo	Potencia
VC-10	280 mm (11.02 in)	0,062	50	3,10	12	18	25	31	37	BAS 033 BAE 033 BAP 033	0.33 HP
VC-20	350 mm (13.78 in)	0,096	50	4,80	19	29	38	48	58	BAS 033 BAE 033 BAP 033	0.33 HP
VC-30	430 mm (16.92 in)	0,138	50	6,90	28	41	55	69	83	BAS 050 BAE 050 BAT 050 BAP 050	0.50 HP
VC-50	530 mm (20.86 in)	0,204	50	10,20	41	61	82	102	122	BAE 075 BAT 075 BAP 075	0.75 HP
VC-100	660 mm (25.98 in)	0,342	50	17,10	68	103	137	171	205	BAE 100 BAT 100 BAP 100 BAE 125 BAP 125	1.00 HP 1.25 HP

PRINCIPALES USOS

Los filtros de arena de cuarzo para piscinas tienen la finalidad de tratar físicamente el agua, eliminando las impurezas (mayores a 20 µ) que llegan a la piscina por medio del viento, lluvia o bañistas.
Los tanques son fabricados en una sola pieza de polietileno mediante el proceso de soplado, éstos poseen excelente resistencia a las presiones internas.

MULTIVÁLVULAS DE 6 VÍAS

Los equipos están provistos con multiválvulas fabricadas con materiales de alta resistencia totalmente a prueba de corrosión y con uniones rápidas para pegar y roscar. La multiválvula selectora de 6 vías permite las operaciones de filtrado, retrolavado, desagote, enjuague, recirculación y cierre.

CARACTERÍSTICAS TÉCNICAS

- Presión máxima de trabajo — 1.5 kg/cm².
- Presión de trabajo — 0.4 - 0.8 kg/cm².
- Velocidad máxima de filtración — 50 m³/m²/h.
- Pérdida de carga — en filtrado 10% sobre recirculado.

MANTENIMIENTO

Cuando en la operación de filtrado, el caudal de retorno a la piscina a disminuido levemente, o bien se observa una caída de presión en el orden de los 0.2 kg, se debe realizar un **retrolavado**. Se recomienda el uso de manómetro, el mismo puede ser instalado sobre en la multiválvula retirando el tapón que allí se encuentra. La carga del filtro deberá ser sustituida aproximadamente cada 4-6 temporadas de uso normal.

MANÓMETRO
PARA FILTROS DE PISCINAS

CÓDIGO	PRODUCTO	DIÁMETRO	CONEXIÓN	ESCALA COLORIMÉTRICA
135931	Manómetro	50mm	Rosca lateral 1/4	6 VÍAS - 2"

Más precisión

FILTROS
PISCINAS COMERCIALES

PISCINAS

APTOS AGUA SALITROSA

GARANTÍA 3 años

A

B

REPUESTOS PÁG. 222

CÓDIGO	FOTO	MODELO	MATERIAL* FILTRANTE	VOL. PISCINA	PROCESO DE FABRICACIÓN	MULTIVÁLVULA	PESO BRUTO	EMBALAJE VOLUMEN	UNIDADES
139200	A	VC-200	262 kg	180m³	SOPLADO	6 VÍAS - 2" Montaje Superior	29,50 kg	0,700m³	1
139250	B	VC-250	417 kg	240m³	SOPLADO	6 VÍAS - 2" Montaje Superior	34,00 kg	1,053m³	1

(*) El material filtrante se comercializa por separado.

VC-200

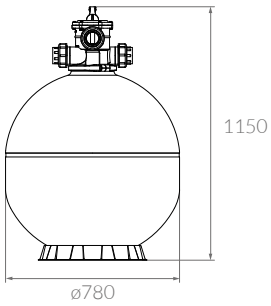

VC-250

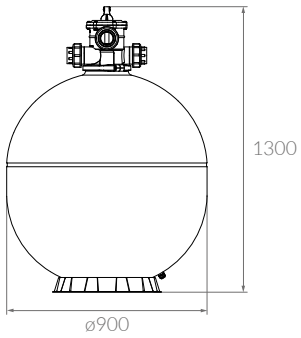

Medidas de referencia, la empresa se reserva el derecho de realizar modificaciones constructivas.

TABLA DE SELECCIÓN DE FILTROS

MODELO	DIÁMETRO INTERIOR	ÁREA DE FILTRADO	VELOCIDAD DE FILTRADO	CAUDAL FILTRADO	VOLUMEN DE FILTRACIÓN (m³)					BOMBA RECOMENDADA	
	mm (in)	m²	m³ / m² / h	m³ / h	4 h	6 h	8 h	10 h	12 h	Modelo	Potencia
VC-200	750 mm (29.53 in)	0,442	50	22,10	88	132	177	222	266	BAC 200	2.00 HP
VC-250	880 mm (34.65 in)	0,608	50	30,4	122	182	243	304	365	BAC 300	2.70 HP

INSTALACIÓN

SISTEMA CON UN FILTRO

Esquema básico ilustrativo de instalación

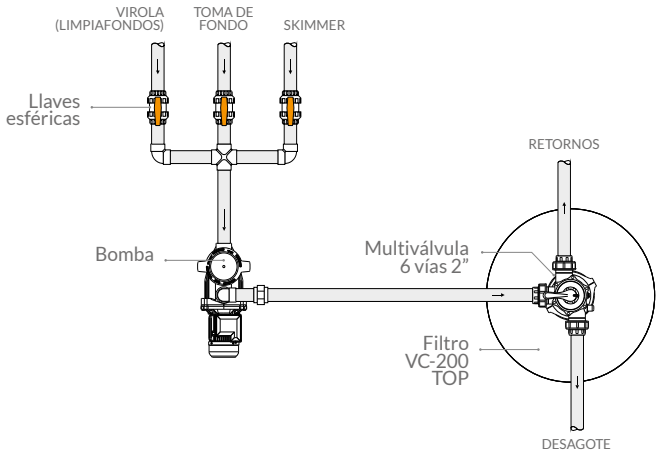

FUNCIONES MULTIVÁLVULA

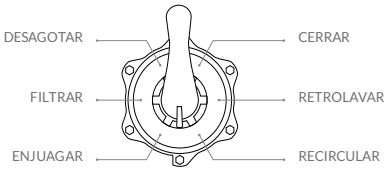

SISTEMA CON DOS FILTROS

Esquema básico ilustrativo de instalación

Una gran ventaja que proporcionan los sistemas con dos filtros y dos bombas es la posibilidad de, ante algún inconveniente, trabajar con un sistema a un filtro solo hasta solucionar el problema, para ello es muy importante la correcta instalación de las llaves esféricas como se puede ver en el gráfico.

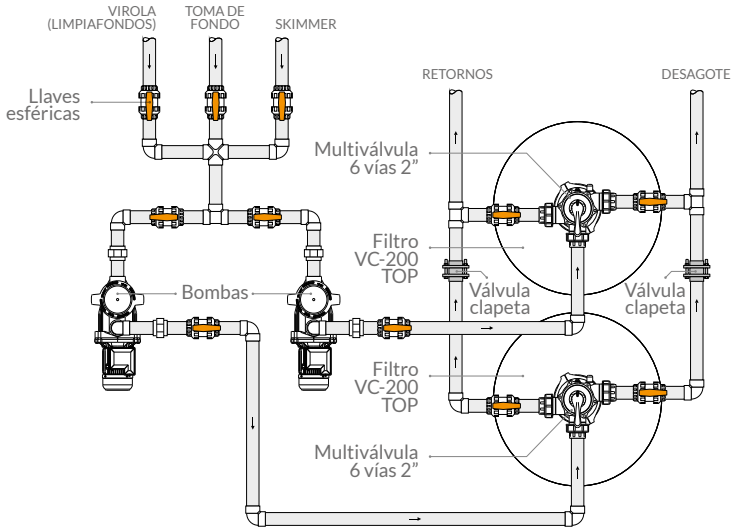

FILTRO ROTOMOLDEADO

PARA PISCINAS COMERCIALES

CÓDIGO	MODELO	MATERIAL* FILTRANTE	VOL. PISCINA	MULTIVÁLVULA
139903	VC-200 R	262 kg	180m³	6 VÍAS - 2"

(*) El material filtrante se comercializa por separado.

FILTROS VB
PISCINAS OLÍMPICAS

PISCINAS

APTOS AGUA SALITROSA

GARANTÍA 3 años

A

B

C

CÓDIGO	FOTO	MODELO	SELECTOR	CAUDAL DE FILTRACIÓN	VOL. PISCINA	MATERIAL* FILTRANTE	PESO BRUTO	EMBALAJE VOLUMEN	UNIDADES
123000	A	VB-300	1 Multiválvula 6 vías ø2"	25m³/h	450m³	0.737 kg	150 kg	1.911m³	1
123001	B	VB-400	5 Válvulas a mariposa ø3"	80m³/h	900 m³	1.370 kg	220 kg	3.498m³	1
123002	C	VB-500	5 Válvulas a mariposa ø4"	100m³/h	1200m³	2.011 kg	440 kg	5.929m³	1

(*) El material filtrante se comercializa por separado.

Filtro VB-300

Construido de chapa negra de espesor 1/8". Interior pintado con pintura anti-óxido y Protex; y exterior con anti-óxido y esmalte sintético. Equipado con multiválvula de 6 funciones y bocas de conexión de 2". Cuadro de multiválvula de caño de polipropileno ø2". Cuadro difusor (interior) de caño de polipropileno ø2".

RECOMENDACIÓN: el filtro VB-300 puede equiparse con una electrobomba autocebante Vulcano de 3 HP.

Filtro VB-400

Construido de chapa negra de espesor 1/8". interior pintado con pintura anti-óxido y Protex, y exterior con anti-óxido y esmalte sintético. El equipo se opera a través de un cuadro de llaves compuesto con: 5 válvulas a mariposa ø3" con cuerpo de fundición gris, disco y eje de acero inoxidable 304, Sello EPDM a palanca de 10 kg/cm², Bridas de PVC y cañería de PVC ø90mm.El equipo cuenta con 2 manómetros. Cuadro difusor (interior) de caño de PVC ø90mm.

Filtro VB-500

Construido de chapa negra de espesor 3/16". Interior pintado con pintura anti-óxido y Protex, y exterior con anti-óxido y esmalte sintético. El equipo se opera a través de un cuadro de llaves compuesto con: 5 válvulas a mariposa ø4" con cuerpo de fundición gris, disco y eje de acero inoxidable 304, Sello EPDM a palanca de 10 kg/cm², Bridas de PVC y cañería de PVC ø110mm. El equipo cuenta con 2 manómetros, Cuadro difusor (interior) de caño de PVC ø110mm.

Medidas de referencia, la empresa se reserva el derecho de realizar modificaciones constructivas.

A

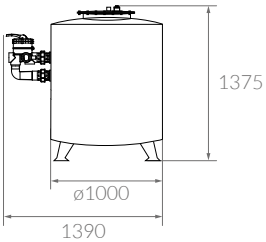

B

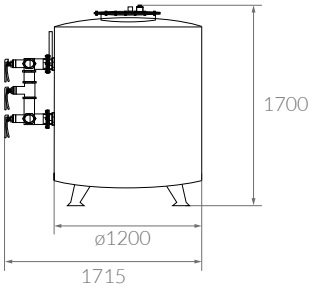

C

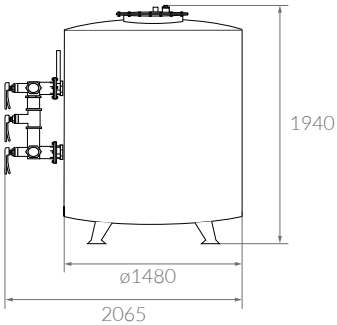

TABLA DE SELECCIÓN DE FILTROS

MODELO	DIÁMETRO	ALTURA TOTAL	RÉGIMEN DE FILTRACIÓN	CAUDAL DE FILTRACIÓN	VOLUMEN DE PISCINA	PRESIÓN MAX. DE TRABAJO	ELECTROBOMBA RECOMENDADA	
	mm	mm	$m^3 / m^2 / h$	m^3 / h	m^3	Kg / cm^2	Modelo	Potencia
VB-300	1000	1375	20	25	450	1,8	BAC 300-3	2.70 HP
VB-400	1200	1700	40	80	900	1,8	Vulcano no provee bombas de este porte. Seleccionar según caudal requerido.	
VB-500	1480	1940	40	100	1200	1,8		

IMPORTANTE: Para régimen de filtración de 40 $m^3/h/m^2$ es indispensable que la carga filtrante sea con antracita, cuarzo y piedra. Para régimen de filtración menor se puede utilizar arena.

INSTALACIÓN Y OPERACIÓN

INSTALACIÓN

El siguiente esquema de instalación corresponde a los modelos VB-400 y VB-500, muestra una instalación básica en donde es importante la instalación de un pre-filtro destinado a evitar el paso de elementos extraños a la bomba y al filtro, el mismo se ubica en el circuito de aspiración anterior a la bomba.

El modelo VB-300 se instala de la misma manera que los filtros VC-200, pero utilizando electrobomba de 3 HP, (consultar página 33 para ver esquema de instalación y funciones de la multiválvula).

En todos los casos se puede seleccionar el punto de aspiración abriendo la llave correspondiente (A, B o C) y cerrando las restantes en el cuadro de llaves, anterior a la electrobomba.

Para más información dirigirse al manual de instrucciones provisto con el producto.

CUADRO DE OPERACIONES

El siguiente cuadro permite visualizar que válvulas deben estar abiertas y cuales cerradas según la función que se quiera ejecutar. Las válvulas deben ser operadas en el orden que se mencionan de manera suave y constante.

MODELO	FUNCIONES	VÁLVULAS		PURGA DE AIRE
		Abiertas	Cerradas	
VB - 400 VB - 500	Filtrado	1 - 5	2 - 3 - 4	SI
	Retrolavado	2 - 3	1 - 4 - 5	NO
	Enjuague	1 - 4	2 - 3 - 5	NO
	Desagote	1 - 3	2 - 4 - 5	NO

IMPORTANTE: No accionar las válvulas a mariposa con la bomba de agua en funcionamiento. Siempre que la bomba este en funcionamiento al menos una de las válvulas A, B o C debe estar abierta.

ATENCIÓN: Se recomienda instalar válvula quiebra vacío.

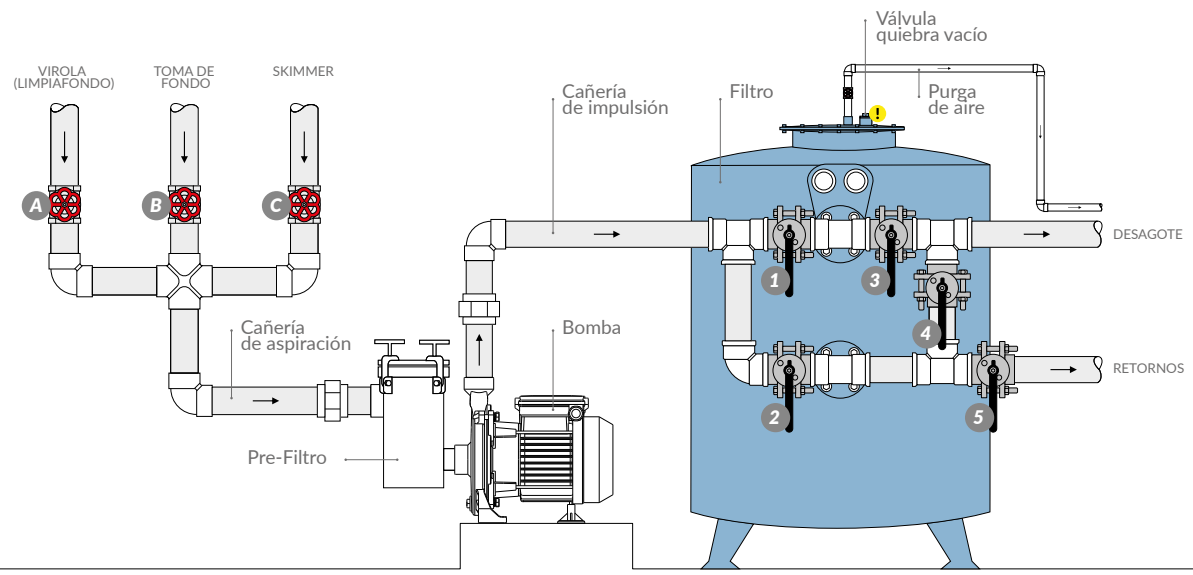

FILTROS HB
PISCINAS OLÍMPICAS

PISCINAS

NO APTOS AGUA SALITROSA

GARANTÍA 3 años

A

B

C

CÓDIGO	FOTO	MODELO	SELECTOR	CAUDAL DE FILTRACIÓN	VOL. PISCINA	MATERIAL* FILTRANTE	PESO BRUTO	EMBALAJE VOLUMEN	UNIDADES
122000	A	HB-300	1 Multiválvula 6 vías ø2"	25 m³/h	450m³	638 kg	56 kg	1.073m³	1
12201B	B	HB-400	4 Válvulas esclusa ø2 1/2"	40 m³/h	600m³	1.636 kg	175 kg	2.738m³	1
12202B	C	HB-500	4 Válvulas esclusa ø3"	50 m³/h	800m³	1.970 kg	198 kg	3.187m³	1

(*) El material filtrante se comercializa por separado.

Filtro HB-300

Construido de chapa de acero inoxidable AISI 304 de 1,5 mm de espesor, con terminación pulido semibrillante y colector interior de PVC. Provisto de boca de inspección tipo pasa hombre. Equipado con multiválvula de 6 funciones y bocas de conexión de 2". Cuadro de multiválvula de caño de polipropileno ø 2".

RECOMENDACIÓN: el filtro HB-300 puede equiparse con una electrobomba autocebante Vulcano de 3 HP.

Filtro HB-400

Construido de chapa de acero inoxidable AISI 304 de 2 y 3 mm de espesor, con terminación pulido semibrillante y colector interior de PVC. Provisto de boca de inspección tipo pasa hombre. El equipo se opera a través de un cuadro de llaves compuesto por 4 válvulas esclusa ø2½" de bronce doble estopada con volante de aluminio y cañería de hierro galvanizado ø2½". Cuadro difusor (interior) de caño de PVC ø75 mm.

Filtro HB-500

Construido de chapa de acero inoxidable AISI 304 de 2 y 3 mm de espesor, con terminación pulido semibrillante y colector interior de PVC. Provisto de boca de inspección tipo pasa hombre. El equipo se opera a través de un cuadro de llaves compuesto por 4 válvulas esclusa ø3" de bronce doble estopada con volante de aluminio y cañería de hierro galvanizado ø3". Cuadro difusor (interior) de caño de PVC ø90 mm.

Medidas de referencia, la empresa se reserva el derecho de realizar modificaciones constructivas.

A

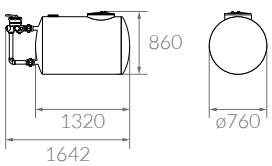

B

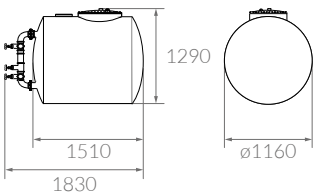

C

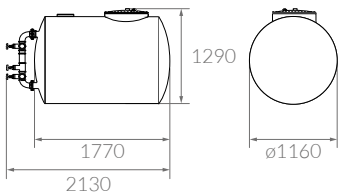

TABLA DE SELECCIÓN DE FILTROS

MODELO	DIÁMETRO	LARGO	RÉGIMEN DE FILTRACIÓN	CAUDAL DE FILTRACIÓN	VOLUMEN DE PISCINA	PRESIÓN MAX. DE TRABAJO	ELECTROBOMBA RECOMENDADA	
	mm	mm	$m^3 / m^2 / h$	m^3 / h	m^3	Kg / cm^2	Modelo	Potencia
HB-300	760	1320	20	25	450	1,8	BAC 300-3	2.70 HP
HB-400	1160	1510	20	40	600	1,8	Vulcano no provee bombas de este porte. Seleccionar según caudal requerido.	
HB-500	1160	1770	20	50	800	1,8		

IMPORTANTE: En todos los modelos de la serie el régimen de filtración es 20 m3/h x m2.

INSTALACIÓN Y OPERACIÓN

INSTALACIÓN

El siguiente esquema de instalación corresponde a los modelos HB-400 y HB-500. Muestra una instalación básica en donde es importante la instalación de un pre-filtro destinado a evitar el paso de elementos extraños a la bomba y al filtro, el mismo se ubica en el circuito de aspiración anterior a la bomba. Para todos los filtros modelo HB, es necesario realizar una base de mampostería.

El modelo HB-300 se instala de la misma manera que los filtros VC-200, pero utilizando electrobomba de 3 HP, (consultar página 33 para ver esquema de instalación y funciones de la multiválvula).

En todos los casos se puede seleccionar el punto de aspiración abriendo la llave correspondiente (A, B o C) y cerrando las restantes en el cuadro de llaves, anterior a la electrobomba.

Para más información dirigirse al manual de instrucciones provisto con el producto.

CUADRO DE OPERACIONES

El siguiente cuadro permite visualizar que válvulas deben estar abiertas y cuales cerradas según la función que se quiera ejecutar. Las válvulas deben ser operadas en el orden que se mencionan en forma suave y constante.

MODELO	FUNCIONES	VÁLVULAS		PURGA DE AIRE
		Abiertas	Cerradas	
HB - 400 HB - 500	Filtrado	1 - 4	2 - 3	SI
	Retrolavado	2 - 3	1 - 4	NO
	Desagote	1 - 3	2 - 4	NO

IMPORTANTE: No accionar las válvulas a mariposa con la bomba de agua en funcionamiento. Siempre que la bomba este en funcionamiento al menos una de las válvulas A, B o C debe estar abierta.

ATENCIÓN: Se recomienda instalar válvula quiebra vacío.

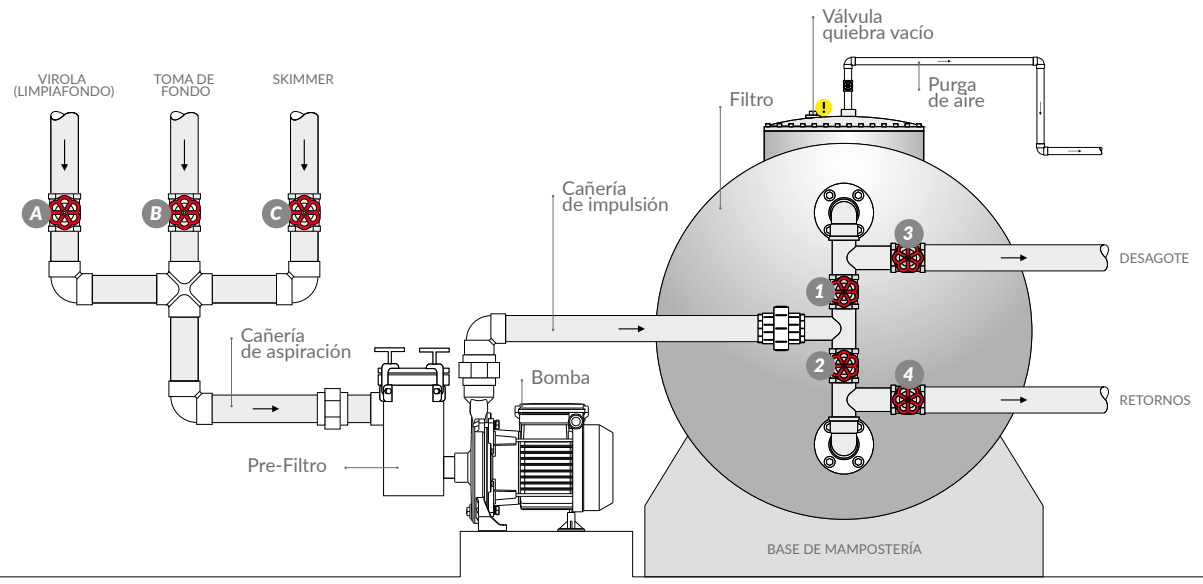

CARGAS FILTRANTES

PISCINAS

ANTRACITA
Manto filtrante de mayor tamaño de grano y menor peso específico que el cuarzo lo que permite que luego del retrolavado ocupe nuevamente la parte superior de la carga. Por su tamaño de grano permite la retención de las partículas más grandes de suciedad.

CUARZO
Manto filtrante de grano más fino que la antracita para retención de las partículas más pequeñas constituido solamente por sílice lo que garantiza la no rotura del mismo en el retrolavado, manteniendo la granulometría original y la permanencia dentro del filtro.

PIEDRA FINA
Manto que sirve como soporte para el cuarzo, ya que no permite que el mismo pase.

PIEDRA GRUESA
Manto que sirve principalmente como relleno.

		COMPONENTES (KG)				
CÓDIGO	**DESCRIPCIÓN**	**ANTRACITA**	**CUARZO**	**PIEDRA FINA**	**PIEDRA GRUESA**	**PRESENTACIÓN (BOLSAS)**
103999	Carga filtrante p/ VC-10	1.5	16.5	--	--	1 Antracita (1.5 kg) + 1 Cuarzo (16.5 kg)
103012	Carga filtrante p/ VC-20	1.5	33	--	--	1 Antracita (1.5 kg) + 2 Cuarzo (16.5 kg)
103000	Carga filtrante p/ VC-30	3	49.5	--	--	1 Antracita (3 kg) + 3 Cuarzo (16.5 kg)
103001	Carga filtrante p/ VC-50	6	100	--	--	1 Antracita (6 kg) + 5 Cuarzo (20 kg)
103002	Carga filtrante p/ VC-100	10	120	48	--	1 Antracita (10 kg) + 6 Cuarzo (20 kg) + 2 Piedra Fina
103003	Carga filtrante p/ VC-200	10	180	72	--	1 Antracita (10 kg) + 9 Cuarzo (20 kg) + 3 Piedra Fina
103019	Carga filtrante p/ VC-250	13	260	144	--	1 Antracita (10 kg) + 1 Antracita (3 kg) + 13 Cuarzo (20 kg) + 6 Piedra Fina
103004	Carga filtrante p/ VB-300	25	280	240	192	1 Antracita (25 kg) + 14 Cuarzo (20 kg) + 10 Piedra Fina + 8 Piedra Gruesa
103005	Carga filtrante p/ VB-400	50	600	384	336	2 Antracita (25 kg) + 30 Cuarzo (20 kg) + 16 Piedra Fina + 14 Piedra Gruesa
103006	Carga filtrante p/ VB-500	75	880	576	480	3 Antracita (25 kg) + 44 Cuarzo (20 kg) + 24 Piedra Fina + 20 Piedra Gruesa
103007	Carga filtrante p/ HB-300	30	320	192	96	2 Antracita (15 kg) + 16 Cuarzo (20 kg) + 8 Piedra Fina + 4 Piedra Gruesa
103008	Carga filtrante p/ HB-400	60	760	432	384	4 Antracita (15 kg) + 38 Cuarzo (20 kg) + 18 Piedra Fina + 16 Piedra Gruesa
103009	Carga filtrante p/ HB-500	90	920	528	432	6 Antracita (15 kg) + 46 Cuarzo (20 kg) + 22 Piedra Fina + 18 Piedra Gruesa

CARGA POR BOLSA INDIVIDUAL

CÓDIGO	MODELO
241100	Antracita - Bolsa x 6 kg
241101	Cuarzo - Bolsa x 20 kg
241104	Cuarzo - Bolsa x 16,5 kg
241102	Piedra Fina - Bolsa x 24 kg
241103	Piedra Gruesa - Bolsa x 24 kg

Distribución de la carga filtrante

La colocación de la carga filtrante en el tanque se debe realizar con cuidado teniendo la precaución de no modificar la posición normal de trabajo del tubo colector, colector y picos. Al introducir la carga, esta no debe ingresar en el tubo colector. Se recomienda tapar la boca del mismo previo a esta operación en los filtros VC-10, VC-20, VC-30, VC-50 y, VC-100, VC-200 Y VC-250.

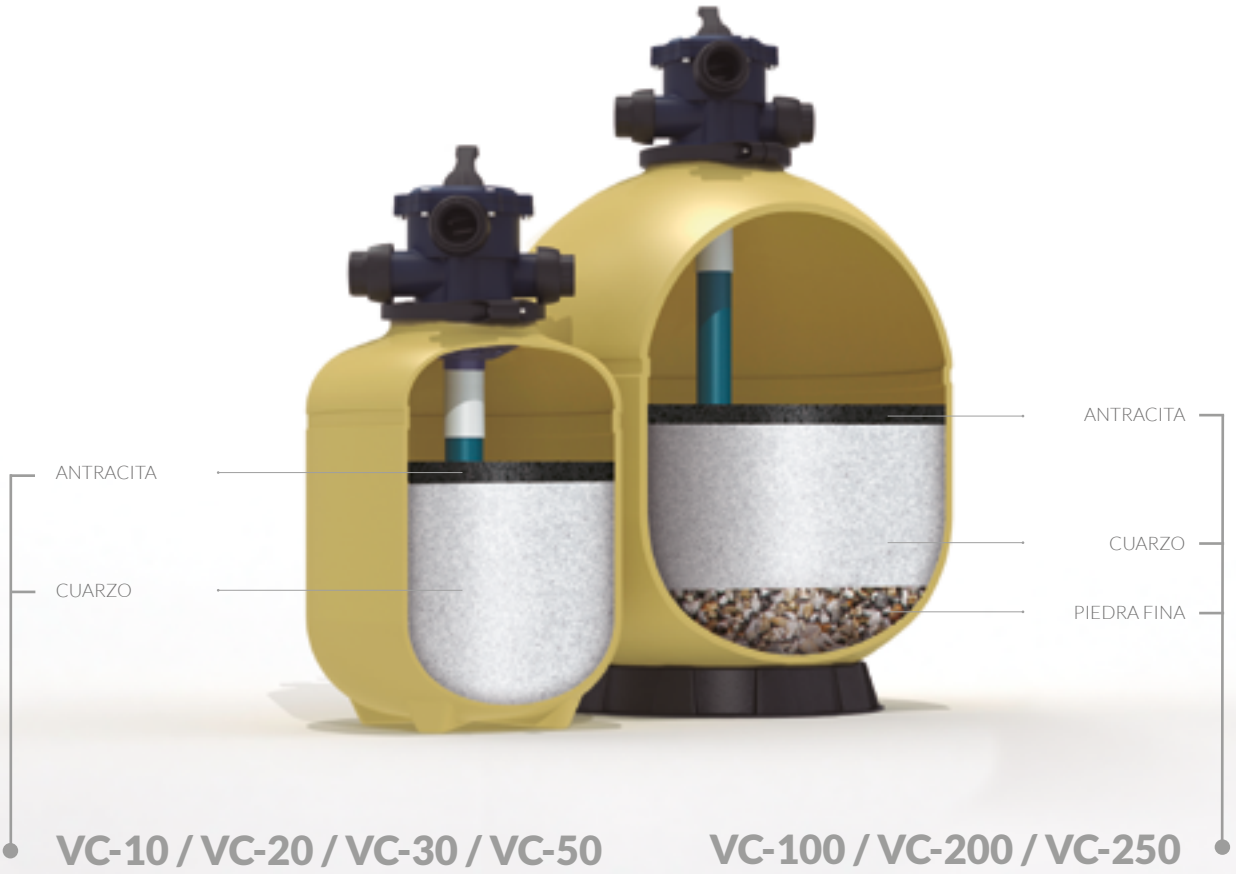

RECOMENDACIONES Y CÁLCULOS

FILTRO	BOMBA RECOMENDADA				
MODELO	BAS	BAE	BAT	BAP	BAC
VC-10	BAS 033	BAE 033	-	BAP 033	-
VC-20	BAS 033	BAE 033	-	BAP 033	-
VC-30	BAS 050	BAE 050	BAT 050	BAP 050	-
VC-50	-	BAE 075	BAT 075	BAP 075	-
VC-100	-	BAE 100 BAE 100-3 BAE 125	BAT 100 BAT 100-3	BAP 100 BAP 100-3 BAP 125	-
VC-200	-	-	-	-	BAC 200 BAC 200-3
VC-250	-	-	-	-	BAC 300-3
VB-300	-	-	-	-	BAC 300-3
HB-300	-	-	-	-	BAC 300-3

Cálculo de Volumen
Según forma de piscina

El primer paso para la selección de filtro y bomba es el cálculo del volumen de la piscina, a continuación se muestra una serie de pasos sencillos para lograrlo:

1. Calcular la superficie de la piscina en metros cuadrados (m^2).
2. Calcular la profundidad media (PM) de la piscina en metros (m).
3. Calcular el volumen de la piscina en metros cúbicos (m^3).

1. Cálculo de superficie SUP (m^2)

Rectangular	Píldora	Riñón	Ovalada	Circular	Triangular
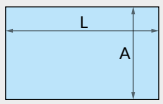	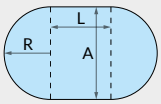	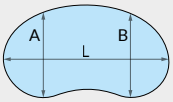	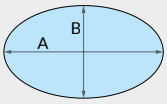	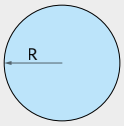	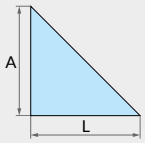
$SUP = L \times A$	$SUP = (L \times A) + (3{,}14 \times R^2)$	$SUP = (A + B) \times L \times 0{,}45$	$SUP = \frac{A}{2} \times \frac{B}{2} \times 3{,}14$	$SUP = 3{,}14 \times R^2$	$SUP = \frac{(L \times A)}{2}$

2. Cálculo de profundidad media PM (m)

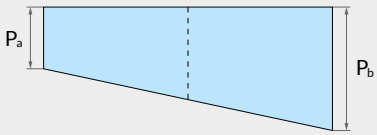

$$PM = \frac{(P_a + P_b)}{2}$$

3. Cálculo de volumen VOL (m^3)

Por último, para sacar el volumen (VOL) de nuestra piscina, tenemos que multiplicar la superficie (SUP) por la profundidad media (PM).

$$VOL = SUP \times PM$$

EJEMPLO DE CÁLCULO

Para el siguiente ejemplo, usaremos de referencia una piscina rectangular de 7 x 3,5 metros; con 1,5 metros de profundidad máxima y 1,2 metros de profundidad mínima.

	FÓRMULA	CÁLCULO
1. Superficie SUP (m^2)	$SUP = L \times A$	$7m \times 3{,}5m = 24{,}5m^2$
2. Profundidad media PM (m)	$PM = \frac{(P_a + P_b)}{2}$	$\frac{(1{,}5m + 1{,}2m)}{2} = 1{,}35m$
3. Volumen VOL (m^3)	$VOL = SUP \times PM$	$24{,}5m^2 \times 1{,}35m = 33{,}07m^3$
VOLUMEN DE LA PISCINA		$33{,}07m^3$

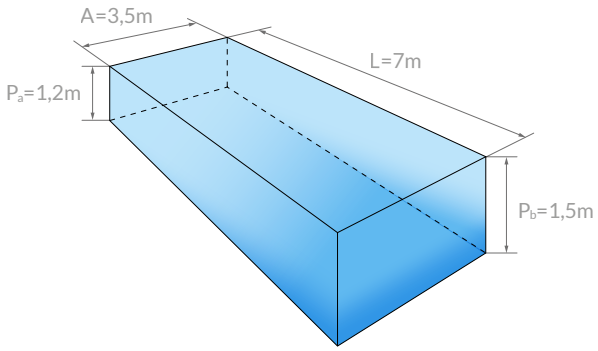

BOMBA AUTOCEBANTE CON CARTUCHO

PISCINAS

A

B

BAF

REPUESTOS PÁG. 232

CÓDIGO	FOTO	MODELO	POTENCIA	TENSIÓN Y FRECUENCIA	ASPIRACIÓN E IMPULSIÓN	Q MAX (m^3/h)	H MAX (m)	PESO BRUTO	EMBALAJE VOLUMEN	UNIDADES
106113	A	BAF 033 AL	0.33 HP	Monofásica 220 V | 50 Hz	UD con bujes RH 1 1/2" y ø50	9	11	8.58 Kg	0.030m^3	1
239030	B	Cartucho de papel plisado ø75 mm						0.15 Kg	0.002m^3	1

PRINCIPALES USOS

Las bombas autocebantes con cartuchos, son equipos móviles de filtración que se utilizan en el mantenimiento y cuidado del agua, brindan filtración de alta calidad, reteniendo impurezas menores a 20 µ. Pueden ser trasladados fácilmente y en consecuencia retirados de las proximidades de la piscina luego de su uso.

Limpieza del cartucho

Las bombas BAF cuentan con un cartucho filtrante que se puede retirar para su limpieza. La misma es muy fácil de realizar con la manguera de jardín y una pistola limpia cartuchos. Gracias al peine incorporado el agua se distribuye por los pliegues de la tela filtrante removiendo la suciedad retenida por el cartucho. El uso y limpieza adecuados del cartucho permiten mayor vida útil.

RECOMENDACIONES DE USO

- El equipo puede estar situado por encima o por debajo del nivel de agua. Se recomienda, por precaución, nunca colocar el equipo a una distancia menor a los 2m del borde de agua.
- Si al filtrar se advierte una reducción importante en el caudal de retorno, lavar el cartucho con agua limpia bajo una canilla. La electrobomba no debe funcionar sin agua o con agua sin circulación.
- Si al limpiar el fondo hay gran cantidad de suciedad, es conveniente utilizar los equipos sin el cartucho para evitar que se sature rapidamente; desenchufar el equipo antes de retirar el cartucho de papel de la bomba. Es importante colocar el canasto opcional (cód. 23936A) para proteger la bomba de elementos que pudieran ser aspirados.

ATENCIÓN: Las electrobombas no deben funcionar sin agua o con agua sin circulación. Las mismas pueden ser utilizadas por encima o por debajo del nivel de agua.

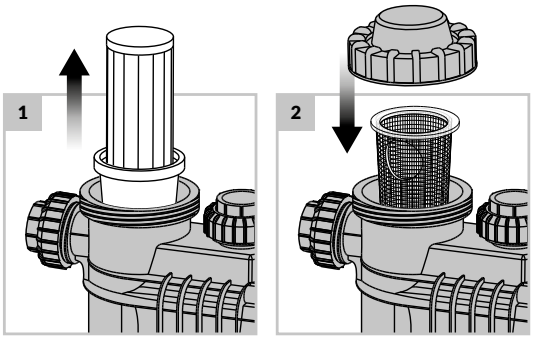

FILTRACIÓN PORTÁTIL

PISCINAS

A

B

C

REPUESTOS PÁG. 233

CÓDIGO	FOTO	DESCRIPCIÓN	VOLUMEN PISCINA	POTENCIA	TENSIÓN Y FRECUENCIA	EMBALAJE PESO BRUTO	EMBALAJE VOLUMEN	EMBALAJE UNIDADES
115000	A	Equipo de filtración portátil	Hasta 50.000 litros	0.50 HP	Monofásica 220 v | 50 Hz.	20.20 kg	0.234m³	1
115001	B	Tanque p/equipo filtración portátil				3.17 kg	0.033m³	1
115002	C	Cartucho filtrante ø170mm				0.76 kg	0.008m³	1

FUNCIÓN

Estos equipos, se utilizan para el mantenimiento y cuidado del agua de la piscina, brindando filtración de alta calidad y reteniendo impurezas menores a 20 µ. Su punto fuerte, es que a diferencia de las instalaciones tradicionales en casillas, estos pueden ser trasladados fácilmente y en consecuencia retirados de las proximidades de la piscina luego de ser utilizados. La electrobomba incluída, cuenta con motor eléctrico totalmente cerrado con protección mecánica IPX4, diseño integral del conjunto que garantiza alto poder de aspiración y rapidez de cebado.

RECOMENDACIONES

El equipo puede estar situado por encima o por debajo del nivel de agua. Se recomienda por precaución, nunca colocar el equipo a una distancia menor a los 2m del borde de agua. Si al limpiar el fondo, la suciedad es mucha, es conveniente utilizar los equipos sin el cartucho para evitar que se sature rapidamente; desenchufar el equipo antes de retirar el cartucho del tanque de ABS. Si al filtrar se advierte una reducción importante en el caudal de retorno, lavar el cartucho con agua limpia bajo una canilla. La electrobomba no debe funcionar sin agua o con agua sin circulación.

CARACTERÍSTICAS

El equipo de filtración portátil consta de:

1. Carro porta bomba y filtro.
2. Tanque de ABS c/cartucho filtrante.
3. Electrobomba BAE 050 de 0.50 HP.
4. Manguera flotante 1”1/4 (aspiración) x 6m.
5. Manguera flotante 1” (retorno) x 6m.
6. Limpiafondo medialuna liviano.
7. Mango telescópico de 3,6m.
8. Test Kit Vulcano.

A

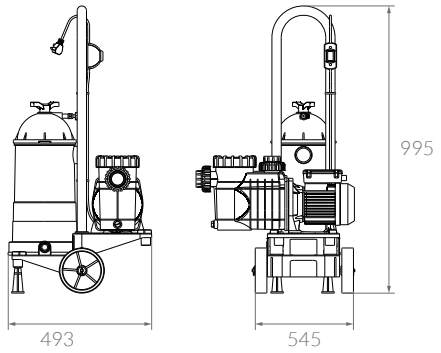

B

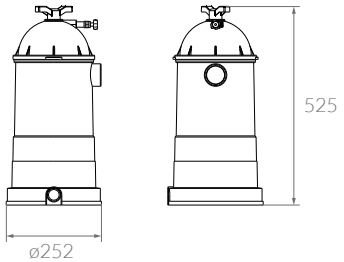

C

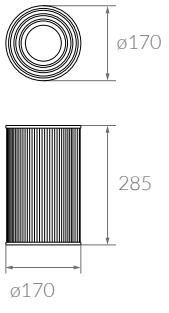

Medidas de referencia, la empresa se reserva el derecho de realizar modificaciones constructivas.

CARROS PARA FILTRACIÓN PORTÁTIL

PISCINAS

A

B

C

CÓDIGO	FOTO	MODELO	USO	ESTRUCTURA	EMBALAJE PESO BRUTO	EMBALAJE VOLUMEN	EMBALAJE UNIDADES
104052	**A**	Carro PB-Plast	Porta Bomba	Acero pintado + Base plástica	8.36 kg	0.037m³	2
104053	**B**	Carro PBF-Plast	Porta Bomba y Filtro	Acero pintado + Base plástica	9.84 kg	0.037m³	2
104054	**C**	Carro PB	Porta Bomba	Acero pintado	2.68 kg	0.236m³	1
104057	**D**	Carro VC 10	Porta Bomba y Filtro VC 10	Acero pintado	4.90 kg	0.209m³	1
104056	**E**	Carro VC 20	Porta Bomba y Filtro VC 20	Acero pintado	5.65 kg	0.241m³	1
104055	**F**	Carro VC 30	Porta Bomba y Filtro VC 30	Acero pintado	6.42 kg	0.300m³	1

FILTRACIÓN CON PAPEL

Los equipos portátiles para mantenimiento y cuidado del agua con filtro de papel (tanque para cartucho de papel o bomba autocebante BAF), brindan filtración de alta calidad, reteniendo impurezas menores a 20 µ. Pueden ser trasladados fácilmente gracias a su bajo peso, debido que al final la operación el agua no queda alojada en el mismo. Los filtros de papel pueden ser lavados en varias ocasiones antes de tener que ser reemplazados.

FILTRACIÓN CON ARENA DE CUARZO

Los equipos portátiles para mantenimiento y cuidado del agua con filtro de arena de cuarzo están equipados con multiválvula selectora de 6 funciones, lo que los convierte en equipos prácticos de operar. Proporcionan excelente calidad de filtrado, permitiendo enjuagar la carga de manera muy sencilla. Estos equipos portátiles prescinden de la instalación fija de caños y casas de máquinas.

Medidas de referencia, la empresa se reserva el derecho de realizar modificaciones constructivas.

A

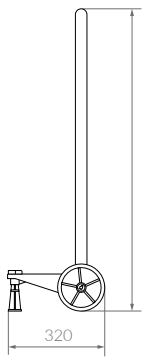

B

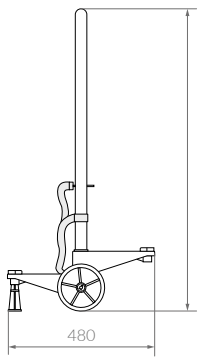

C

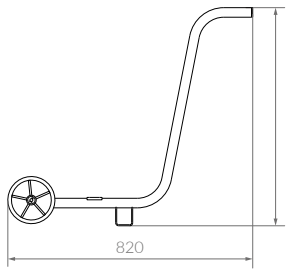

D

E

F

REPUESTOS PÁG. 244

CARACTERÍSTICAS TÉCNICAS

Los carros Vulcano están fabricados con materiales de primera calidad, son robustos, cuentan con ruedas reforzadas y están pensados para exigentes condiciones de uso y durabilidad, sus estructuras metálicas son pintadas a horno con pintura poliester blanca, previamente decapadas y fosfatizadas.

Carro PB-Plast
Asa de caño de acero pintado de diámetro 1 ¼" y espesor 1,2mm, base de material plástico inyectado que sirve para la sujeción de la bomba.
Carro PB
Asa de caño de acero pintado de diámetro 1 ¼ y espesor 1,2mm, base pequeña y resistente de acero para sujetar la bomba.
Carro PBF-Plast
Asa de caño de acero pintado de diámetro 1 ¼" y espesor 1,2mm, bases de material plástico inyectado que sirven para la sujeción de la bomba y el filtro.
Carro VC 10
Construido de caño de acero pintado de diámetro 1 ¼" y espesor 1,2mm.
Carro VC 20
Construido de caño de acero pintado de diámetro 1 ¼" y espesor 1,2mm.
Carro VC 30
Construido de caño de acero pintado de diámetro 1 ¼" y espesor 1,2mm.

CONJUNTO INTERRUPTOR
PARA CARROS

CÓDIGO	DESCRIPCIÓN	INTERRUPTOR	CABLE
104060	Conjunto interruptor	ON/OFF	Tipo taller c/cable a tierra

*El conjunto interruptor se comercializa por separado.

Medidas de referencia, la empresa se reserva el derecho de realizar modificaciones constructivas.

D

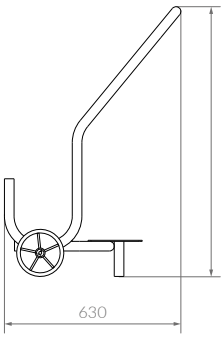

E

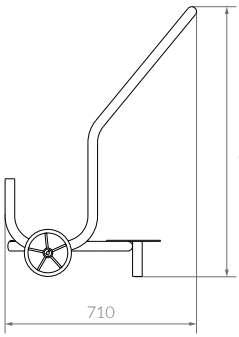

F

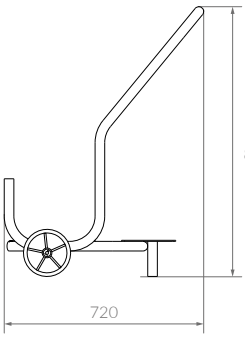

SKIMMERS PISCINAS HORMIGÓN

PISCINAS

A

B

C

CÓDIGO	FOTO	DESCRIPCIÓN	ANCHO BOCA	PROF. BOCA	CONEXIONES	PISCINA	PESO BRUTO	EMBALAJE VOLUMEN	UNIDADES
119010	A	Skimmer mini	200mm	85mm	Rosca Hembra 1 1/2" Pegar ø50	Hormigón	4.85 kg	0.064m³	2
119002	B	Skimmer boca chica	200mm	210mm	Rosca Hembra 1 1/2" Pegar ø50	Hormigón	5.80 kg	0.076m³	2
119003	C	Skimmer boca ancha	380mm	265mm	Rosca Hembra 1 1/2" Pegar ø50	Hormigón	7.51 kg	0.118m³	2
119011	D	Skimmer mini FV	200mm	110mm	Rosca Hembra 1 1/2" Pegar ø50	Fibra de vidrio	6.95 kg	0.064m³	2
119006	E	Skimmer boca chica FV	200mm	235mm	Rosca Hembra 1 1/2" Pegar ø50	Fibra de vidrio	8.00 kg	0.076m³	2
119009	F	Skimmer boca ancha FV	380mm	265mm	Rosca Hembra 1 1/2" Pegar ø50	Fibra de vidrio	9.09 kg	0.118m³	2

FUNCIONES Y CARACTERÍSTICAS

Toma superficial de agua de piscina para remoción de las impurezas flotantes como hojas, papeles, cabellos, insectos, aceites bronceadores, residuos varios, etc. La importancia de su utilización es debido a que la lámina superior del agua de la piscina es la de menor contenido de cloro y en consecuencia mayor cantidad de microorganismos y en ella se depositan todas las impurezas contaminantes.
Estando en funcionamiento el sistema de filtración, aspirando por el skimmer y devolviendo el agua por los retornos, se crea el movimiento continuo de la lámina superior que permite la eliminación de las partículas mencionadas.

El limpiafondo se puede utilizar también conectándolo al skimmer a través de la tapa intermedia (cód. 237006) y el O'Ring (cód. 233006) que se venden por separado. Todas las impurezas retiradas del agua, sean con el limpiafondo o con el skimmer se depositarán en el canasto interior del mismo para luego ser retiradas. Los skimmers tienen dos tomas que permiten la conexión a la bomba, o a la bomba y a la toma de fondo (usando también la toma de conexión opcional) como se ve en esquema de instalación.
Construidos en termoplástico ABS de color blanco de alta resistencia y probada calidad.

A

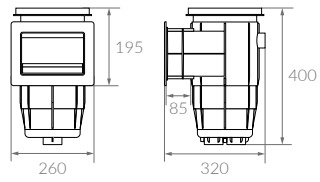

B

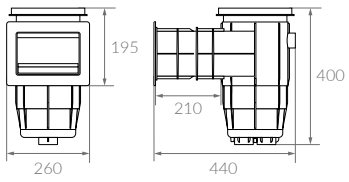

C

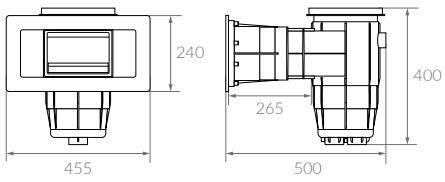

Medidas de referencia, la empresa se reserva el derecho de realizar modificaciones constructivas.

SKIMMERS
PISCINAS FIBRA DE VIDRIO

PISCINAS

D

E

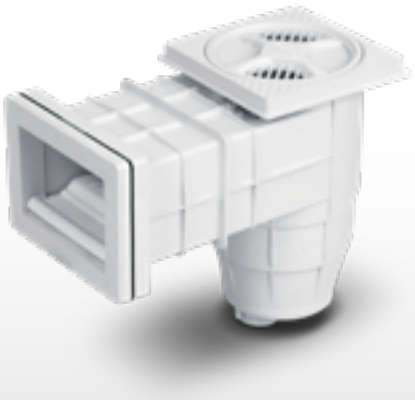

F

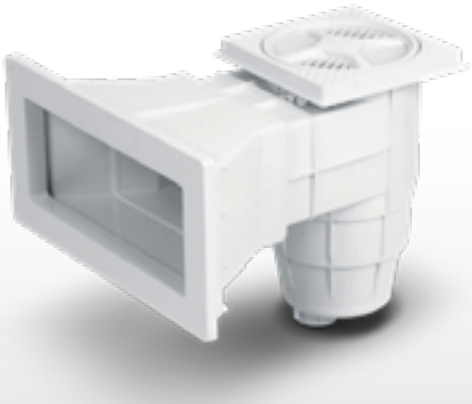

REPUESTOS PÁG. 236

INSTALACIÓN

Para seleccionar el skimmer adecuado es necesario tener en cuenta la superficie de la piscina y el ancho del misma. En piscinas residenciales se recomienda instalar un skimmer por cada 35m² de superficie.

Dependiendo del ancho de la piscina:
Boca chica: Hasta 4 metros de ancho.
Boca grande: Más de 4 metros de ancho.

IMPORTANTE: Se recomienda, siempre conectar la boca prevista para el desborde.

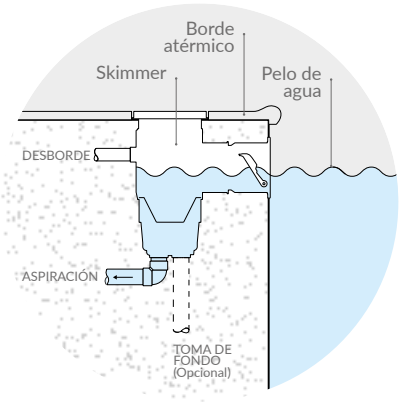

Instalación básica
En este tipo de conexión se conecta una de las bocas inferiores a la aspiración de la bomba y se deja inactiva la segunda boca inferior.

Instalación combinada
Es posible utilizar una de las bocas inferiores para la succión de la bomba y la restante se puede utilizar para conectar una succión, como es la toma de fondo.

MÓDULO OPCIONAL

COD.237002

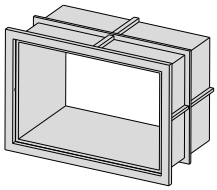

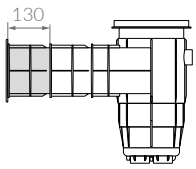

SKIMMER BOCA CHICA

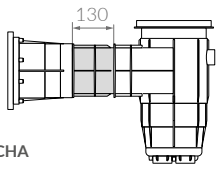

SKIMMER BOCA ANCHA

El módulo boca opcional permite extender (130mm) el largo de las bocas de los skimmers, es opcional y se compra por separado. Para extender el skimmer boca chica el módulo puede ser adicionado por el instalador. Para el caso de necesitar extender el skimmer de boca ancha debe solicitarse a fábrica el armado del mismo.

D

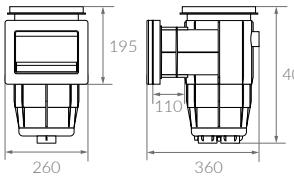

E

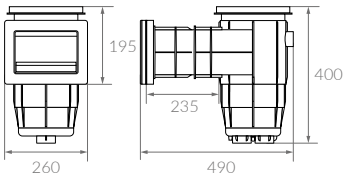

F

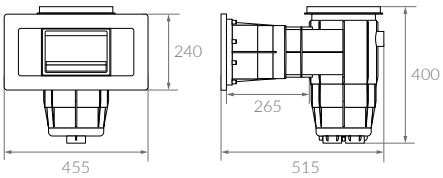

Medidas de referencia, la empresa se reserva el derecho de realizar modificaciones constructivas.

TOMAS DE FONDO

PISCINAS

A

B

C

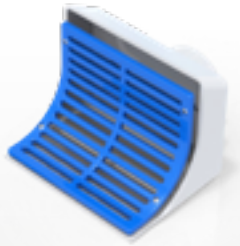

D

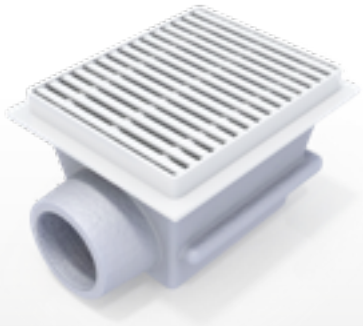

REPUESTOS PÁG. 242

CÓDIGO	FOTO	DESCRIPCIÓN	TAPA	CUERPO	CONEXIONES	PESO BRUTO	EMBALAJE VOLUMEN	UNIDADES
125000	**A**	TF Estándar p/hormigón	Antiremolino ABS	Poliestireno de Alto Impacto	Rosca Hembra 2"	5.02 kg	0.048m³	6
125002	**B**	TF Estándar p/liner	Antiremolino ABS	Poliestireno de Alto Impacto	Rosca Hembra 2"	1.67 kg	0.015m³	2
125003	**C**	TF Esquina p/FV	Rejilla PVC	Poliestireno de Alto Impacto	Rosca Hembra 2"	1.90 kg	0.014m³	4
125001	**D**	TF Rejilla p/olímpicas	Rejilla ABS	Fibra de Vidrio	Rosca Hembra 4"	4.30 kg	0.029m³	1

FUNCIÓN

Las tomas de fondo fueron diseñadas para ofrecer excelente acción de succión y drenaje evitando la formación de remolinos.
Vulcano, ofrece una línea de tomas de fondo que cubren un amplio espectro de aplicaciones; piscinas residenciales, piscinas de natación, piscinas olímpicas, piscinas de hormigón, fibra de vidrio y liner.

CARACTERÍSTICAS

Las tapas y rejillas tienen aberturas de secciones que no permiten el ingreso de los dedos; la fijación de las mismas a los cuerpos de las tomas de fondo es mediante tornillos Parker, lo que garantiza que no se moverán de la posición correcta y que no podrán ser retiradas sin la utilización de herramientas adecuadas.
Los modelos estándar poseen 2 bocas, una lateral para aspiración y otra inferior para drenaje. La boca de aspiración se conectará a la electrobomba, mientras que la de drenaje debe mantenerse normalmente cerrada con el tapón colocado, el retiro del mismo permitirá la salida de los últimos restos de agua de la piscina. Es posible utilizar la boca inferior como succión para hidromasajeadores.

IMPORTANTE: La boca inferior también puede ser utilizada como depresor de napas.

Medidas de referencia, la empresa se reserva el derecho de realizar modificaciones constructivas.

A

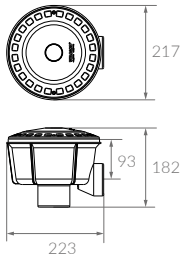

B

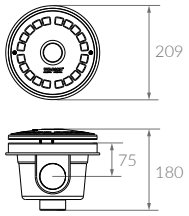

C

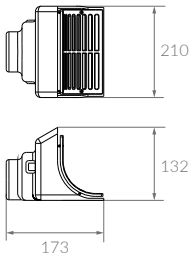

D

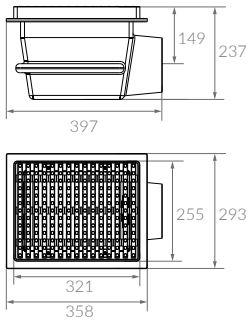

CONEXIÓN DE DRENAJE

Esquema básico
de instalación

Las tomas de fondo estándar con tapa antirremolino y dos tomas permiten la instalación en la toma salida a drenaje. Esta conexión permite evacuar los últimos restos de agua cuando se vacía la piscina, así como también cuando se procede a enjuagar la misma.

Las tomas de fondo de doble toma están provistas de un tapón para mantener sellado el drenaje en su funcionamiento habitual.

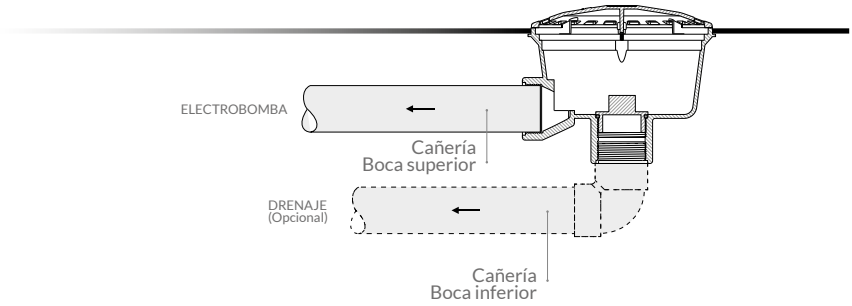

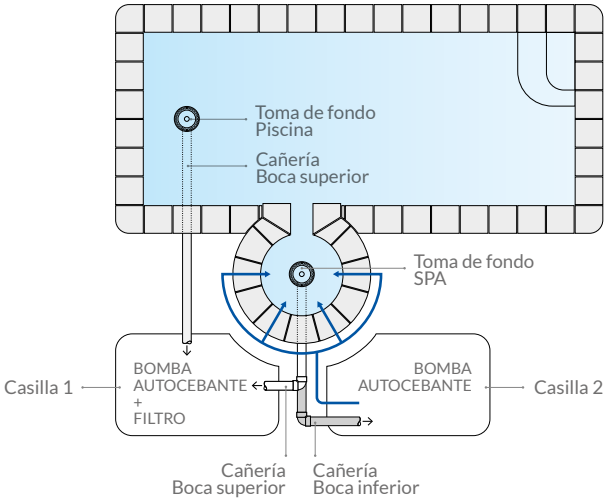

TOMA PARA HIDROMASAJEADORES

Esquema básico
de instalación

En los casos en que se construyen piscinas con SPA una buena opción es utilizar la segunda salida de la toma de fondo como toma de aspiración de la bomba autocebante que impulsa el agua a los hidromasajeadores.

En el esquema se observa como se utiliza la boca superior para tomar agua para el filtrado (Casilla 1) y la boca inferior para tomar hacia la bomba autocebante (Casilla 2), de esta manera queda independiente el sistema del SPA. En la casilla 2, donde se puede colocar también la bomba sopladora.

TOMA DE FONDO PARA FIBRA DE VIDRIO

Esquema básico
de instalación

Este modelo de toma de fondo esta diseñado específicamente para ser instalado en la esquina del fondo de la piscina y unirse con resina y fibra de vidrio para lograr una integración completa del dispositivo a la piscina.

1. Elegir un lugar de la piscina que garantice el desagote total de la misma.
2. Marcar y realizar un orificio en la piscina, de manera tal que el borde inferior de la toma de fondo quede al ras del piso. El orificio puede tener forma cuadrada de hasta 120mm de lado o circular de 100mm de diámetro.
3. Colocar el cuerpo de la toma, por detrás de la piscina y lijar las zonas que se utilizarán para adherir con resina reforzada con fibra de vidrio.
4. Aplicar la resina reforzada con fibra de vidrio uniendo completamente la toma de fondo de manera tal que quede bien sellado.

Para más información dirigirse al manual de instrucciones provisto con el producto.

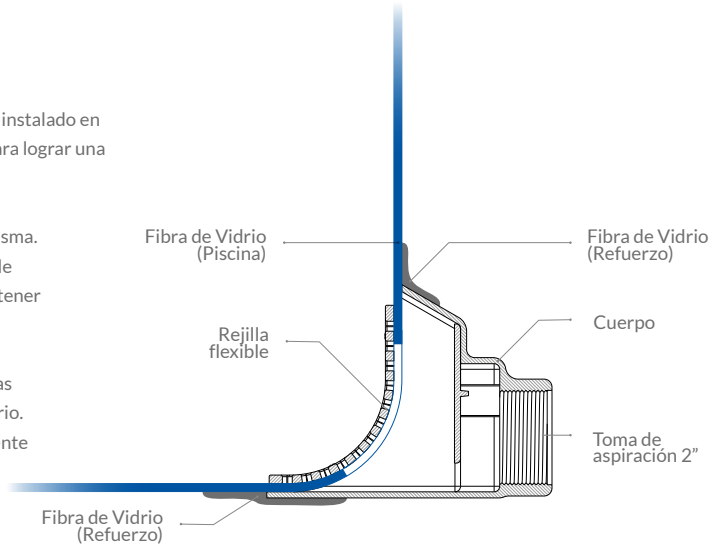

RETORNOS ORIENTABLES PISCINAS HORMIGÓN

PISCINAS

A

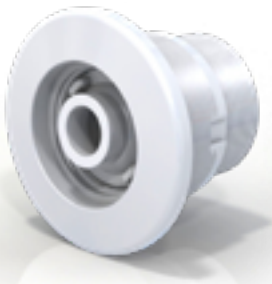

B

C

CÓDIGO	FOTO	DESCRIPCIÓN	CONEXIÓN	BOQUILLA ESFÈRICA	PESO BRUTO	EMBALAJE VOLUMEN	UNIDADES*
117003	**A**	RO Aro Desmontable Blanco - p/roscar	c/rosca 1 ½"	Pico ø19	7.00 kg	0.029m³	50
117002	**A**	RO Aro Desmontable Blanco - p/pegar	p/pegar ø50mm	Pico ø19	7.00 kg	0.029m³	50
11703B	**B**	RO Aro Fijo Blanco - p/roscar	c/rosca 1 ½"	Pico ø19	4.85 kg	0.029m³	50
11702B	**B**	RO Aro Fijo Blanco - p/pegar	p/pegar ø50mm	Pico ø19	4.85 kg	0.029m³	50
117006	**C**	RO Aro Fijo Blanco Multiflujo - p/pegar	p/pegar ø50mm	Multiflujo	5.10 kg	0.029m³	50

(*) Se venden por unidad.

Estos dispositivos, producen flujo de agua en dirección al skimmer o a la toma de fondo según la orientación que se desee darles. Se instalan a una distancia entre 10 y 20cm bajo el nivel de agua, en la pared opuesta al skimmer.

ARO CROMADO

Compatible con 117003 - 117002

CÓD. **236003**

RETORNOS ESPECIALES

D
E

F

G

CÓDIGO	FOTO	MODELO	PISCINAS	CONEXIÓN	BOQUILLA ESFÈRICA	PESO BRUTO	EMBALAJE VOLUMEN	UNIDADES*
117015	**D**	RO para insertar ø45mm (AR/CL)	Hormigón	p/pegar ø50mm	Multiflujo	6,25 kg	0,029m³	100
117016	**E**	RO para insertar ø44mm (BR)	Hormigón	p/pegar ø50mm	Multiflujo	6,25 kg	0,029m³	100
117000	**F**	RO para exterior	---	c/rosca 1 ½"	Pico ø19	8,55 kg	0,029m³	100
117008	**G**	RO para exterior adaptable	---	c/rosca 1 ½"	Multiflujo	7,90 kg	0,029m³	200

RETORNOS ORIENTABLES PISCINAS FIBRA DE VIDRIO

PISCINAS

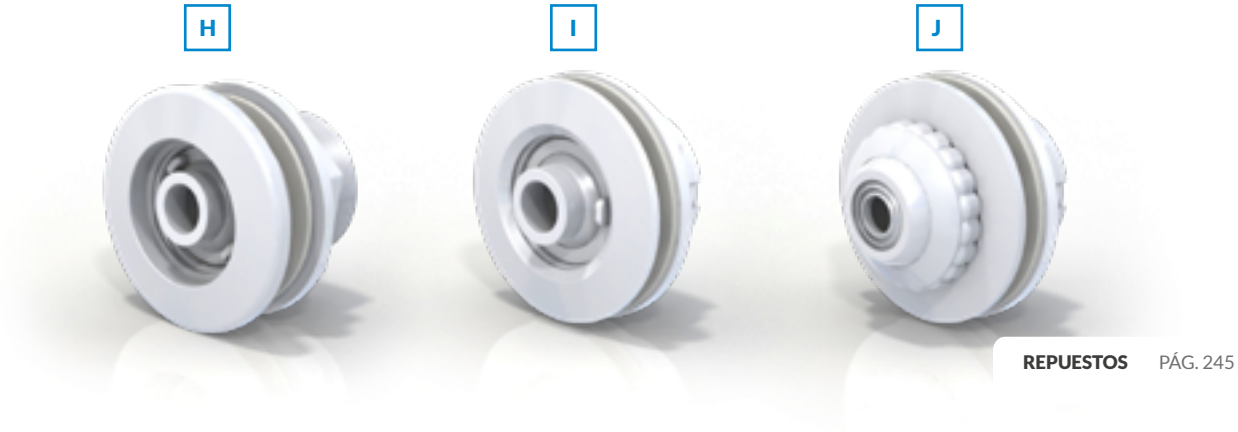

REPUESTOS PÁG. 245

CÓDIGO	FOTO	DESCRIPCIÓN	CONEXIÓN	BOQUILLA ESFÈRICA	EMBALAJE PESO BRUTO	EMBALAJE VOLUMEN	EMBALAJE UNIDADES*
117005	H	RO Aro Desmontable Blanco - p/roscar	c/rosca 1 ½"	Pico ø19	8.85 kg	0.029m³	50
117009	H	RO Aro Desmontable Blanco - p/pegar	p/pegar ø50mm	Pico ø19	8.85 kg	0.029m³	50
11705B	I	RO Aro Fijo Blanco - p/roscar	c/rosca 1 ½"	Pico ø19	8.82 kg	0.029m³	60
11709B	I	RO Aro Fijo Blanco - p/pegar	p/pegar ø50mm	Pico ø19	8.82 kg	0.029m³	60
117007	J	RO Aro Fijo Blanco Multiflujo - p/pegar	p/pegar ø50mm	Multiflujo	5.35 kg	0.029m³	50

(*) Se venden por unidad.

Boquilla Multiflujo: Consiste en un pico con un diámetro de 14mm por defecto, provisto de dos diámetros premarcados de 20 y 25,4mm, que pueden ser cortados de forma sencilla.

En la instalación de piscinas con volumen de hasta 50m³ (o superficie de 50m² de espejo de agua) la cantidad mínima de dispositivos a colocar, debe ser de al menos dos retornos para garantizar un buen funcionamiento.

ARO CROMADO

Compatible con 117005 - 117009

CÓD. **236003**

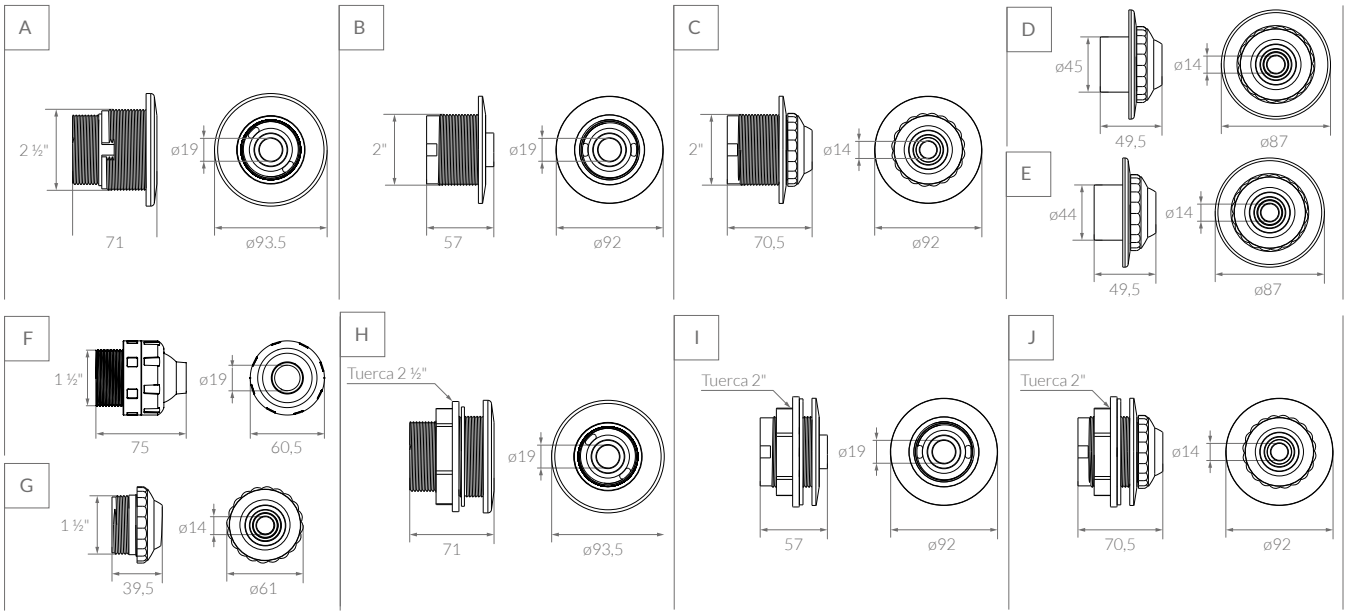

Medidas de referencia, la empresa se reserva el derecho de realizar modificaciones constructivas.

VIROLAS

PISCINAS

A B C D

REPUESTOS PÁG. 250

CÓDIGO	FOTO	DESCRIPCIÓN	CONEXIÓN	PISCINA	PESO BRUTO	EMBALAJE VOLUMEN	UNIDADES*
143901	A	Virola Aro Desmontable Blanco - p/roscar	c/rosca 1 ½"	Hormigón	5.35 kg	0.029m³	50
143905	A	Virola Aro Desmontable Blanco - p/pegar	p/pegar ø50mm	Hormigón	5.35 kg	0.029m³	50
143903	B	Virola Aro Fijo Blanco - p/roscar	c/rosca 1 ½"	Hormigón	3.20 kg	0.029m³	50
143900	B	Virola Aro Fijo Blanco - p/pegar	p/pegar ø50mm	Hormigón	3.20 kg	0.029m³	50
143902	C	Virola Aro Desmontable Blanco - p/roscar	c/rosca 1 ½"	Fibra de Vidrio	7.20 kg	0.029m³	50
143904	C	Virola Aro Desmontable Blanco - p/pegar	p/pegar ø50mm	Fibra de Vidrio	7.20 kg	0.029m³	50
14392B	D	Virola Aro Fijo Blanco - p/roscar	c/rosca 1 ½"	Fibra de Vidrio	5.70 kg	0.029m³	50
14390B	D	Virola Aro Fijo Blanco - p/pegar	p/pegar ø50mm	Fibra de Vidrio	5.70 kg	0.029m³	50

(*) Se venden por unidad.

Medidas de referencia, la empresa se reserva el derecho de realizar modificaciones constructivas.

VIROLAS

Las Virolas Vulcano son dispositivos de aspiración que se colocan en la pared interior de la piscina y se utilizan para conectar la manguera del limpiafondo.

ARO CROMADO
Compatible con
143901 - 148905 - 143902 - 143904
CÓD. 236003

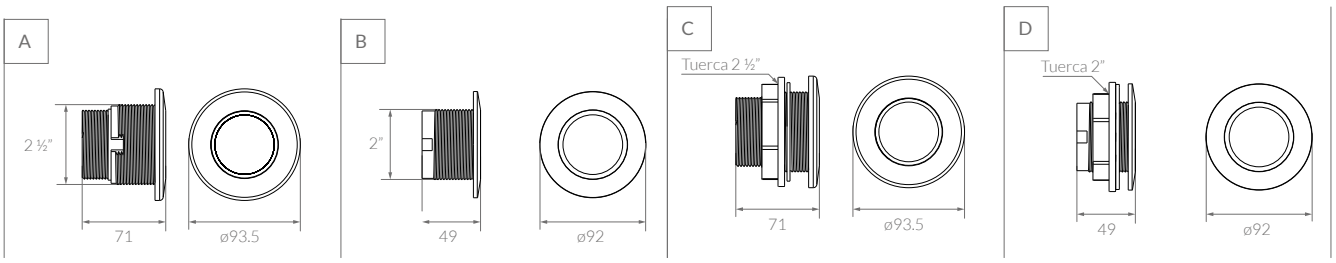

REBOSADEROS

PISCINAS

A

B

REPUESTOS PÁG. 251

CÓDIGO	FOTO	DESCRIPCIÓN	CONEXIÓN	PISCINA	PESO BRUTO	EMBALAJE VOLUMEN	UNIDADES*
138903	A	Rebosadero Aro Desmontable Blanco - p/roscar	c/rosca 1 ½"	Hormigón	6.15 kg	0.029m³	50
138902	A	Rebosadero Aro Desmontable Blanco - p/pegar	p/pegar ø50mm	Hormigón	6.15 kg	0.029m³	50
138901	B	Rebosadero Aro Desmontable Blanco - p/roscar	c/rosca 1 ½"	Fibra de Vidrio	6.15 kg	0.029m³	50
138900	B	Rebosadero Aro Desmontable Blanco - p/pegar	p/pegar ø50mm	Fibra de Vidrio	6.15 kg	0.029m³	50

(*) Se venden por unidad.

FUNCIÓN Y CARACTERÍSTICAS

Los rebosaderos son dispositivos utilizados para mantener el nivel de agua máximo de la piscina, actuando como desagotes cuando el agua de la piscina llega al lugar donde estan instalados.
Están construidos de plástico ABS inyectado. Todos los modelos vienen provistos de un aro vista que se comercializa en color blanco que poseen varias ventajas respecto de los fijos, dentro de las que se destacan la posibilidad de instalar los cuerpos de los dispositivos sin que estos se dañen con el material, permiten regular los aros una vez terminada la construcción, simplifican la tarea de pintado de las piscinas y permiten reemplazarlos pasado cierto tiempo y renovar su aspecto sin tener que reemplazar todo el dispositivo.

Hay dos opciones de vinculación a los caños de la instalación; para pegar con ø50mm y para roscar en 1½", ambos con las mismas características, Vulcano ofrece rebosaderos para instalar en piscinas de hormigón y en piscinas de fibra de vidrio.

ATENCIÓN: No se recomienda su uso como succión.

IMPORTANTE: Los rebosaderos deben ser instalados a la altura que se desea establecer como nivel máximo.

ARO CROMADO
ACCESORIO OPCIONAL

CÓD. **236003**

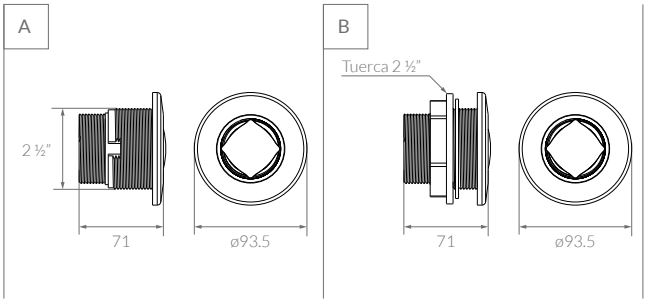

Medidas de referencia, la empresa se reserva el derecho de realizar modificaciones constructivas.

HIDROMASAJEADORES

PISCINAS

REPUESTOS PÁG. 252

CÓDIGO	FOTO	DESCRIPCIÓN	CONEXIÓN AGUA I AIRE	PISCINA	PESO BRUTO	EMBALAJE VOLUMEN	UNIDADES*
117112	A	Hidromasajeador Aro Desmont. Blanco	ø50 I ø20	Hormigón	6.47 kg	0.029m³	36
117122	A	Hidromasajeador Aro Desmont. Blanco	ø50 I RH ½"	Hormigón	6.47 kg	0.029m³	36
117113	B	Hidromasajeador Aro Desmont. Blanco	ø50 I ø20	Fibra de vidrio	7.63 kg	0.029m³	36
117123	B	Hidromasajeador Aro Desmont. Blanco	ø50 I RH ½"	Fibra de vidrio	7.63 kg	0.029m³	36
108001	C	Hidromasajeador Aro Desmont. Blanco	RM 1 ½" I RH ½"	Hormigón	7.36 kg	0.029m³	36
108004	D	Hidromasajeador Aro Desmont. Blanco	RM 1 ½" I RH ½"	Fibra de vidrio	8.72 kg	0.029m³	36
108002	E	Caño con sombrero venturi	Rosca 1/2"	---	---	---	1

(*) Se venden por unidad.

Medidas de referencia, la empresa se reserva el derecho de realizar modificaciones constructivas.

FUNCIONAMIENTO

Los hidromasajeadores con picos orientables, son accesorios diseñados especialmente para proporcionar al usuario una grata sensación de bienestar y acción terapéutica. Pueden usarse en piscinas de hormigón y en piscinas de fibra de vidrio según el modelo.
Estos dispositivos permiten armar diferentes configuraciones, la cantidad y distribución de los dispositivos dependerá de cada proyecto, de la cantidad de plazas en la zona de SPA y el efecto buscado.

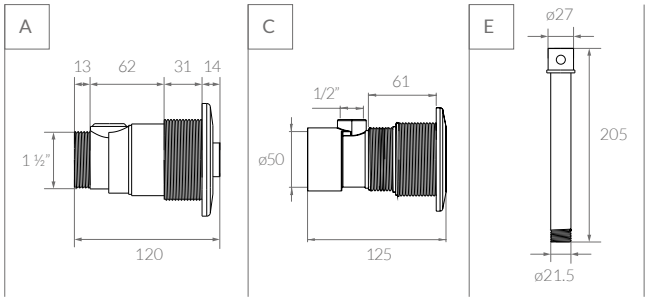

ARO CROMADO
ACCESORIO OPCIONAL
CÓD. 236003

BOMBA SOPLADORA
HIDROMASAJES Y SPA

+ INFO
pág. 168

INSTALACIÓN

HIDROMASAJEADOR

Los dispositivos hidromasajeadores utilizan el principio del Efecto Venturi para generar la succión de aire que inmediatamente se mezcla con el flujo de agua para enviar a la piscina o SPA una mezcla de agua-aire. De esta manera las burbujas de aire en el chorro de agua generan un efecto masajeador.

La instalación más sencilla utiliza un tubo Venturi con un sombrero que permite regular el ingreso de aire. También se puede conectar una bomba sopladora a la entrada de aire para potenciar la cantidad de burbujas en el chorro.

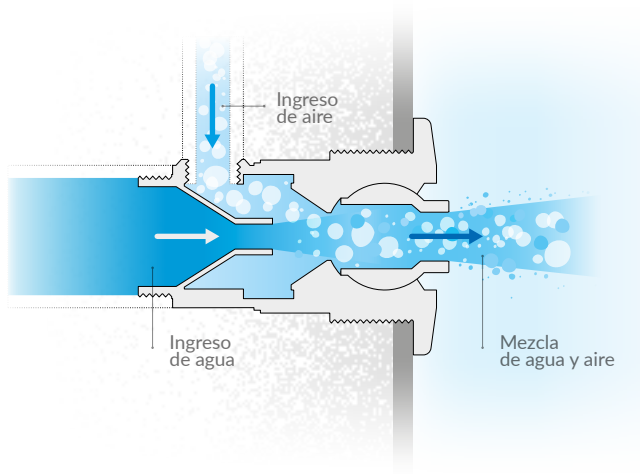

IMPORTANTE: La instalación de una bomba sopladora mejora notablemente la calidad del chorro aumentando incluso la presión del mismo.

ESQUEMA BÁSICO DE INSTALACIÓN

Para el correcto funcionamiento se requiere a la entrada del hidromasajeador una presión de 2,5 kg/cm² siendo el caudal consumido por cada uno 1500 lts./h. Cumpliéndose estas condiciones, se obtendrá una penetración del chorro, en la masa de agua, de 1m y tendremos la eficiencia requerida para el fin propuesto. Si la presión es menor tendremos menos penetración y en consecuencia un efecto menor.
Existen dos opciones de conexión para el ingreso de aire, una de ellas es incorporarle aire al chorro de agua mediante la utilización del caño con sombrero venturi, este sombrero permite la dosificación del mismo. La segunda opción es la instalación de una bomba sopladora. Para ello se conectan las distintas entradas de aire de los hidromasajeadores con la bomba sopladora.

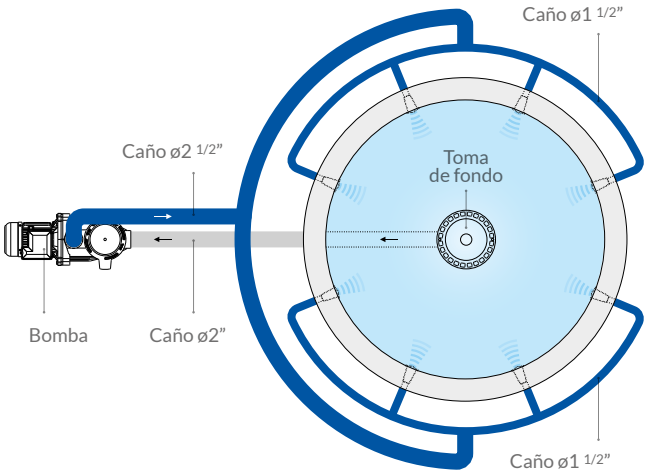

ACCESORIOS DE INSTALACIÓN AISI 316

PISCINAS

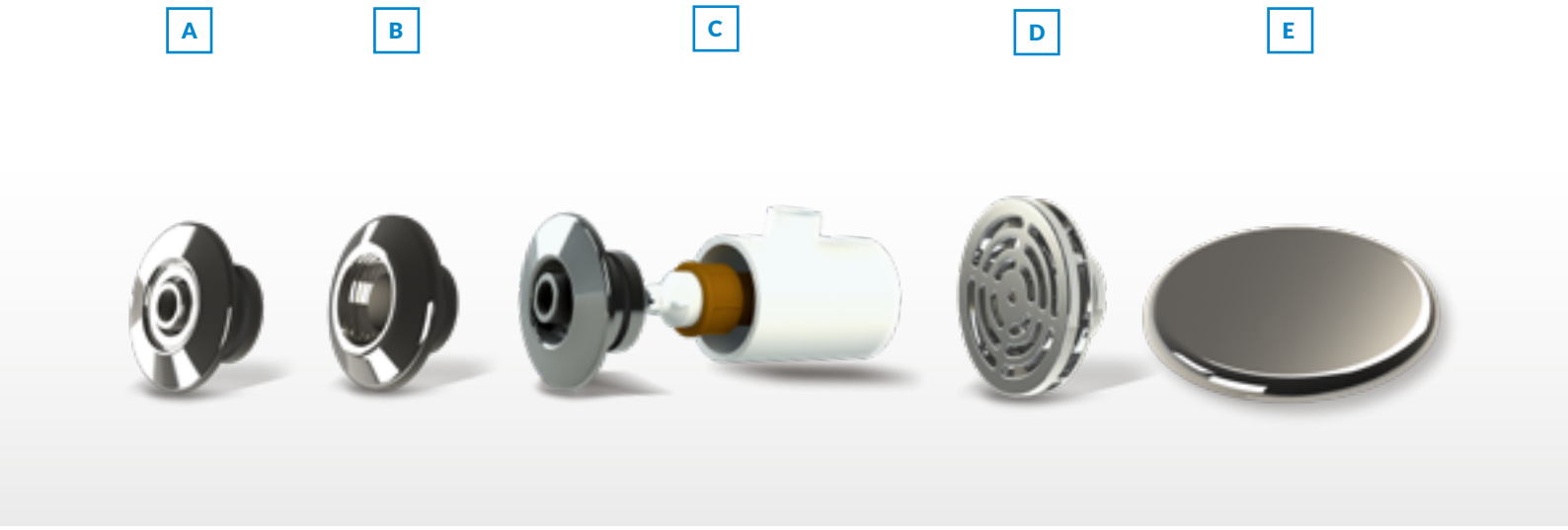

CÓDIGO	FOTO	DESCRIPCIÓN	MATERIAL	FIJACIÓN	PISCINA	EMBALAJE PESO BRUTO	EMBALAJE VOLUMEN	EMBALAJE UNIDADES*
117021	**A**	Retorno Orientable	Acero inoxidable AISI 316	p/insertar ø50mm	Hormigón	-	-	1
117201	**B**	Virola	Acero inoxidable AISI 316	p/insertar ø50mm	Hormigón	-	-	1
117101	**C**	Hidromasajeador	Acero inoxidable AISI 316	p/insertar ø50mm	Hormigón	-	-	1
117301	**D**	Succión lateral	Acero inoxidable AISI 316	p/insertar ø50mm	Hormigón	-	-	1
117501	**E**	Toma de fondo	Acero inoxidable AISI 316	p/insertar ø50mm	Hormigón	-	-	1

FUNCIONES Y CARACTERISTICAS

Accesorios de instalación de acero inoxidable AISI 316, para insertar en caño de PVC ø50mm (Clase 6). Construidas en acero inoxidable AISI 316 macizo y acabado pulido brillante otorgan una terminación diferencial en piscinas de hormigón. Su sistema de fijación para insertar en caño permite una fácil colocación al finalizar la obra de la pileta, incluso después de la colocación del revestimiento.

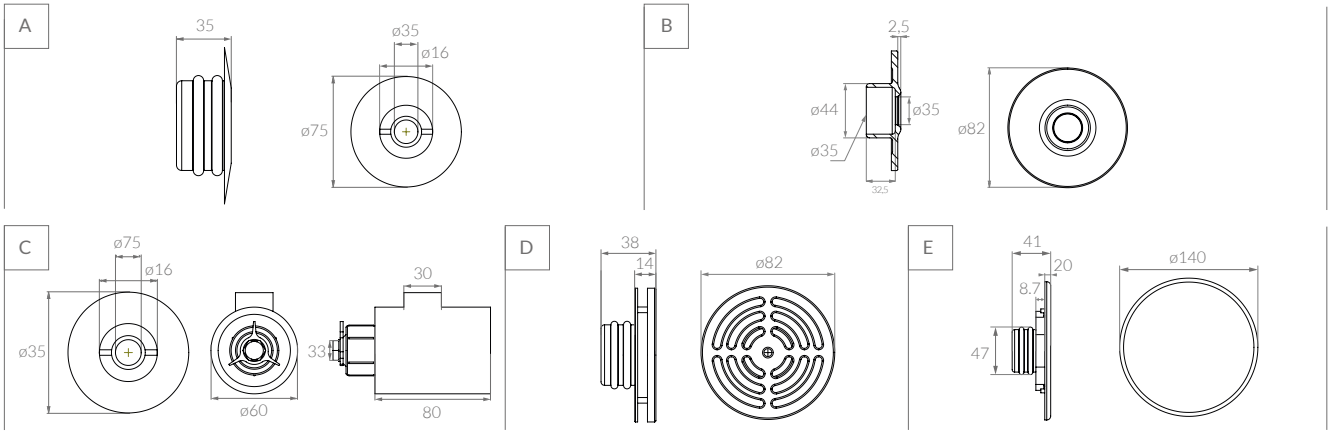

Medidas de referencia, la empresa se reserva el derecho de realizar modificaciones constructivas.

VULCANO®

INSTALACIÓN

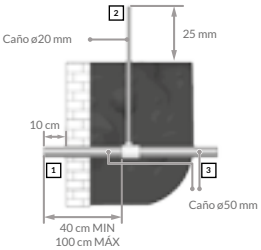

1. Al momento de construir la piscina, dejar prevista la conexión hidráulica con excedentes de caño según indica el gráfico.

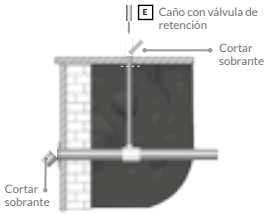

2. Antes de colocar el revestimiento sobre el piso, considerar la instalación del caño con válvula de retención (E). Eliminar los excedentes de caño al finalizar el revestimiento de la piscina.

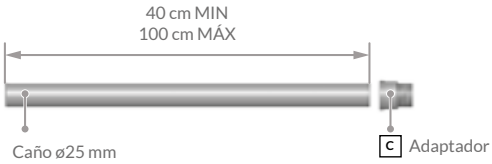

3. Cortar un caño de ø25 mm con una longitud igual a la del caño (1).
4. Pegar, en uno de los extremos del caño, el adaptador corto con rosca de ø25 mm x ¾" (C).

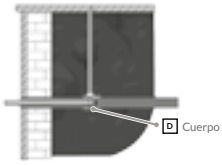

5. Insertar el caño con el adaptador en el interior del caño de ø50 mm (3).
6. Ajustar el caño al cuerpo del dispositivo hidromasaje (D).

7. Realizar una marca sobre el caño al ras de la pared de la piscina.

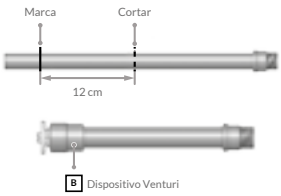

8. Desajustar el caño sujeto al cuerpo del dispositivo hidromasaje (D).
9. Retirar el caño con adaptador (C) ubicado en el interior del caño de ø50 mm (3).
10. Cortar el caño 12 cm respecto a la marca realizada previamente.
11. Pegar el dispositivo Venturi (B) en el extremo cortado del caño.

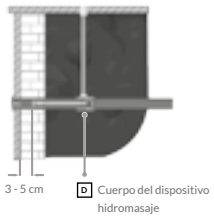

12. Insertar el caño con adaptador en el interior del caño de ø50 mm (3).
13. Ajustar el caño al cuerpo del dispositivo hidromasaje (D).
14. Colocar el dispositivo hidromasaje (B) en el caño de ø50 mm (3).

MULTIVÁLVULAS DE 2 Y 3 VÍAS

PISCINAS

A

B

REPUESTOS PÁG. 254

CÓDIGO	FOTO	DESCRIPCIÓN	CONEXIÓN	APLICACIÓN	PESO BRUTO	EMBALAJE VOLUMEN	UNIDADES
135900	A	Multiválvula 2 vías p/ roscar	RH 1 ½"	Aspiración y Retorno	2.65 kg	0.011m³	4
135905	A	Multiválvula 2 vías p/ pegar	ø50	Aspiración y Retorno	2.65 kg	0.011m³	4
135902	B	Multiválvula 3 vías p/ roscar	RH 1 ½"	Aspiración	3.35 kg	0.018m³	4
135904	B	Multiválvula 3 vías p/ pegar	ø50	Aspiración	3.35 kg	0.018m³	4

FUNCIÓN Y CARACTERÍSTICAS

Estos elementos permiten simplificar la operatoria del sistema ya que reemplazan varias maniobras por una sola, y así, consecuentemente lograr economía en materiales y mano de obra de instalación. Las multiválvulas de 2 y 3 vías se pueden adquirir con conexiones lisas ø50 para pegar o con conexiones roscadas de 1 ½". Todos los modelos, permiten seleccionar el punto de aspiración de la electrobomba en la piscina; mientras que las de 2 vías, también se pueden instalar a la salida del filtro permitiendo seleccionar entre el circuito de retorno y una segunda salida que puede ser para cascadas u otros usos.

En la aspiración las opciones más comunes que se presentan y pueden ser manejadas por válvulas de 2 y 3 vías según la cantidad son: toma de fondo, skimmer y virolas para conexión de limpiafondo.

ATENCIÓN: No es conveniente usar válvulas de 3 vías para el retorno.

ATENCIÓN: Hacer mantenimiento y lubricación de las multiválvulas cada 2 o 3 temporadas de funcionamiento.

Medidas de referencia, la empresa se reserva el derecho de realizar modificaciones constructivas.

A

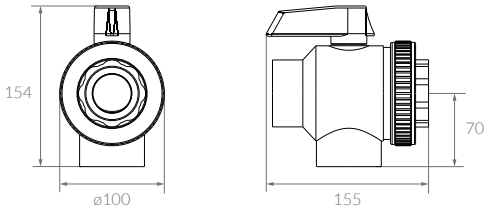

B

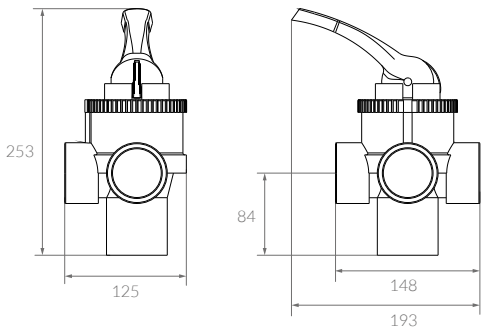

Simplifica el uso del sistema filtrante

INSTALACIÓN

INSTALACIÓN CON MULTIVÁLVULAS DE 2 Y 3 VÍAS

Esquema básico de instalación

INSTALACIÓN CON LLAVES ESFÉRICAS

Esquema básico de instalación

En estos esquemas se puede ver y comparar la misma instalación; una realizada con multiválvulas y la otra con llaves esféricas. Podemos apreciar, la simplificación obtenida en la instalación con multiválvulas a la hora de seleccionar los puntos de aspiración y los puntos de retorno.

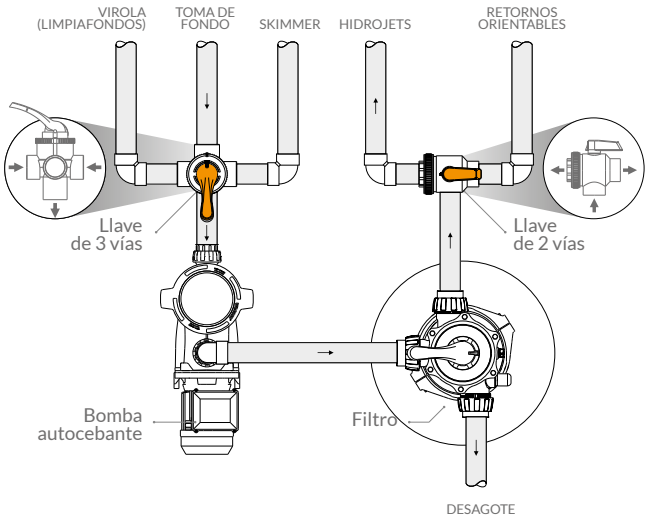

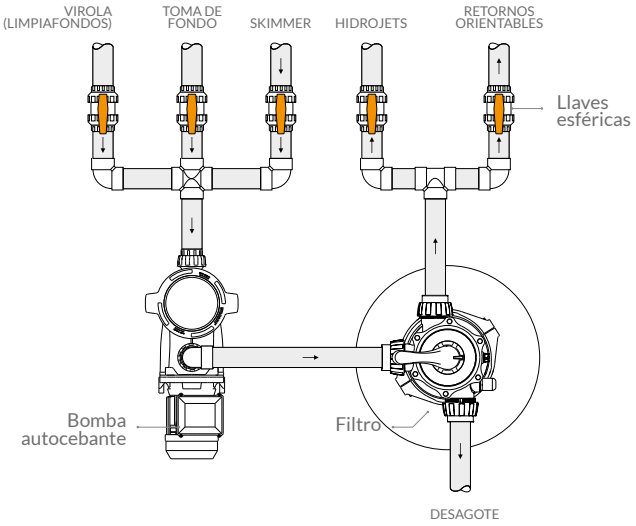

Para mayor información sobre métodos de instalación consultar con un instalador capacitado.

UNIONES DOBLE

PISCINAS

A

B

C

REPUESTOS PÁG. 253

CÓDIGO	FOTO	DESCRIPCIÓN	DIÁMETRO	CONFIGURACIÓN	PESO BRUTO	EMBALAJE VOLUMEN	UNIDADES*
101020	A	Unión doble ABS H-H / 2”-2”	Rosca 2" - Rosca 2"	H-H	5.60 kg	0.029m³	20
101021	A	Unión doble ABS H-H / ø63 - ø63	Liso ø63 - Liso ø63	H-H	5.60 kg	0.029m³	20
101022	A	Unión doble ABS H-H / 2” - ø63	Rosca 2" - Liso ø63	H-H	5.60 kg	0.029m³	20
101005	B	Unión doble ABS H-H / 1 ½” - 1 ½”	Rosca 1 ½" - Rosca 1 ½"	H-H	7.25 kg	0.029m³	50
101015	B	Unión doble ABS H-H / ø50 - ø50	Liso ø50 - Liso ø50	H-H	7.25 kg	0.029m³	50
101016	B	Unión doble ABS H-H / 1 ½” - ø50	Rosca 1 ½" - Liso ø50	H-H	7.25 kg	0.029m³	50
101017	C	Unión doble ABS M-H / ø50 - 1 ½”	Liso ø50 - Rosca 1 ½"	M-H	6.05 kg	0.029m³	40
101018	C	Unión doble ABS M-H / ø50 - ø50	Liso ø50 - Liso ø50	M-H	6.05 kg	0.029m³	40

(*) Se venden por unidad.

CARACTERÍSTICAS Y FUNCIONES

Las uniones doble son accesorios necesarios en la instalación hidráulica de toda piscina, ya que instaladas antes y después de los diferentes equipos permiten y facilitan la eventual remoción de los mismos para realizar tarea de mantenimiento, reparaciónes, o cambios en el sistema.

Están fabricadas de plástico ABS, que por sus características sueldan perfectamente con los caños de PVC, utilizados para los conductos.

A

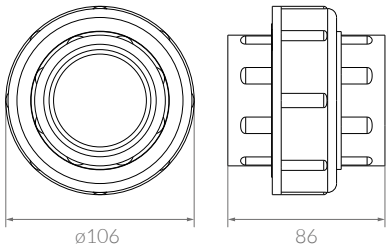

B

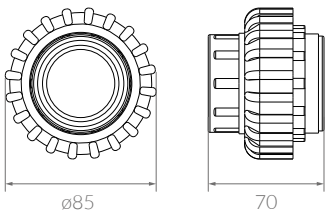

C

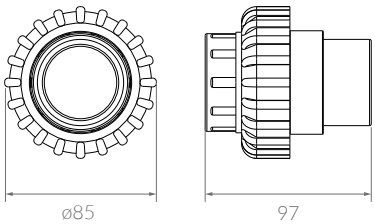

Medidas de referencia, la empresa se reserva el derecho de realizar modificaciones constructivas.

PRE-FILTROS TRAMPAS DE PELO

PISCINAS

REPUESTOS PÁG. 256

CÓDIGO	FOTO	DESCRIPCIÓN	CUERPO	TAPA	CANASTO	PRESIÓN MÁX.	PESO BRUTO	EMBALAJE VOLUMEN	UNIDADES
126000	A	Pre-Filtro diámetro 4"	Polipropileno reforzado	Visor de policarbonato	ABS ø4"	1.6 kg/cm²	6.00 kg	0.038m³	6
126001	B	Pre-Filtro diámetro 8"	Chapa negra espesor 1/8"	Aluminio	AISI ø8"	4 kg/cm²	18.20 kg	0.087m³	1
126003	C	Pre-Filtro diámetro 10"	Polietileno rotomoldeado	Aluminio	AISI ø10"	3 kg/cm²	19.55 kg	0.101m³	1
126002	D	Pre-Filtro diámetro 12"	Chapa negra espesor 3/16"	Aluminio	AISI ø12"	4 kg/cm²	27.20 kg	0.139m³	1

FUNCIÓN Y CARACTERÍSTICAS

Los pre-filtros o trampas de pelo, son utilizados para retener las impurezas del circuito que puedan perjudicar el funcionamiento de la bomba. El tamaño de las impurezas está en relación directa con el tipo de malla del canasto interior del pre-filtro.
Sus tapas de fácil y rápida apertura permiten la inspección y limpieza del canasto colector cuando fuera necesario.

RECOMENDACIÓN

Para determinar el pre-filtro adecuado para una bomba, se debe tener en cuenta que el diámetro de la entrada de aspiración de la bomba sea igual o menor que el diámetro de salida del pre-filtro.

IMPORTANTE: Teniendo en cuenta que los pre-filtros se utilizan generalmente en bombas que no son autocebantes, siempre deben ser instaladas bajo el nivel de agua.

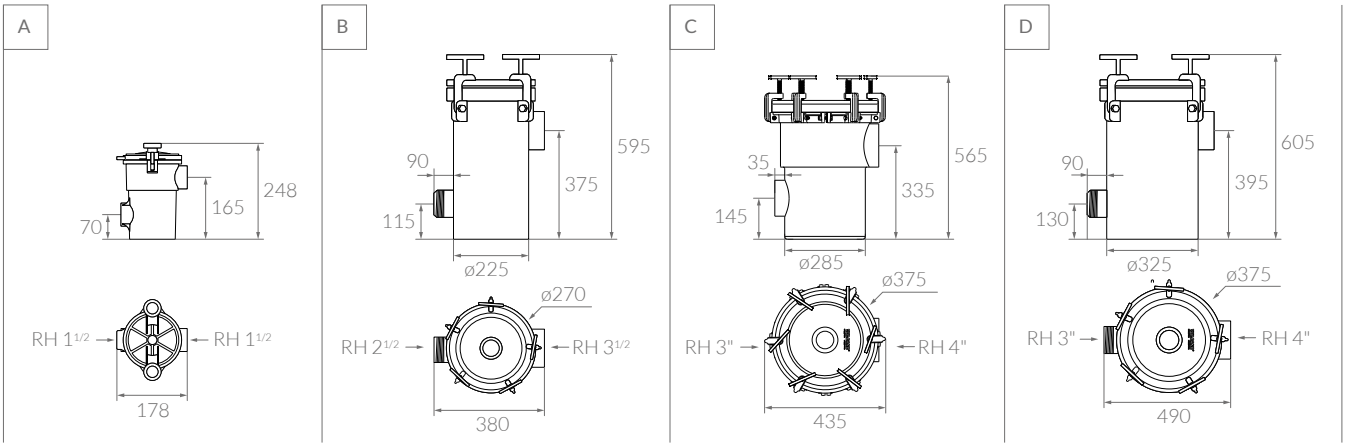

Medidas de referencia, la empresa se reserva el derecho de realizar modificaciones constructivas.

CASILLAS PARA FILTROS Y BOMBAS

PISCINAS

A

B

C

D

REPUESTOS PÁG. 259

CÓDIGO	FOTO	DESCRIPCIÓN	MATERIAL	EMBALAJE PESO BRUTO	EMBALAJE VOLUMEN	EMBALAJE UNIDADES
139995	A	Casilla rotomoldeada para filtro VC-30	Polietileno rotomoldeado	12.00 kg	0.720m³	1
139996	B	Casilla rotomoldeada para filtro VC-50	Polietileno rotomoldeado	17.80 kg	0.830m³	1
138830	C	Casilla soplada para equipo de filtrado hasta VC-30	Polietileno soplado	18.90 kg	0.670m³	1
138802	D	Casilla soplada fondo plano	Polietileno soplado	14.10 kg	0.488m³	1

Casillas

Contamos con 4 modelos de casillas para sistemas de filtrado: 2 fabricados de polietileno rotomoldeado y 2 de polietileno soplado de alta densidad.
Cada modelo posee en su interior compartimentos para posicionar el filtro y la electrobomba correspondiente. Son gabinetes para enterrar, quedando visible solo el marco y la tapa. Las casillas Vulcano ofrecen alto grado de resistencia, protección UV y garantizan prolongada vida útil. El uso de estas casillas disminuye los tiempos de obra, simplifica y economiza el proyecto y resuelve de manera práctica la sala de máquinas permitiendo el fácil manejo del sistema de filtrado.

VARILLA SOPORTE PARA TAPA CASILLA SOPLADA

CÓD. 238060

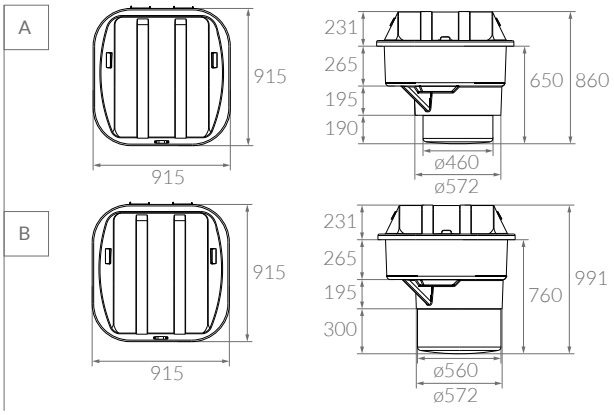

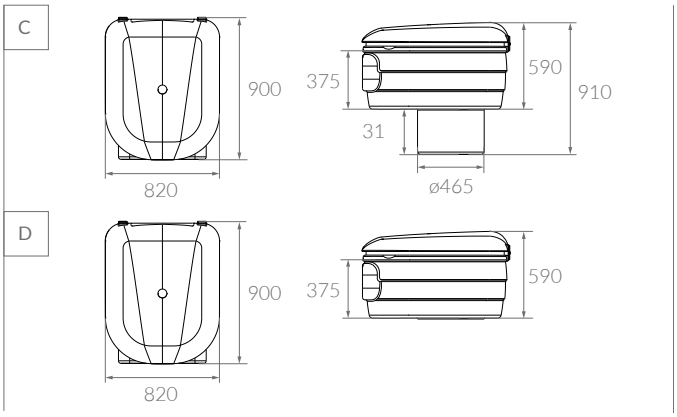

Medidas de referencia, la empresa se reserva el derecho de realizar modificaciones constructivas.

REJILLAS PARA VEREDA PERIMETRAL

PISCINAS

A

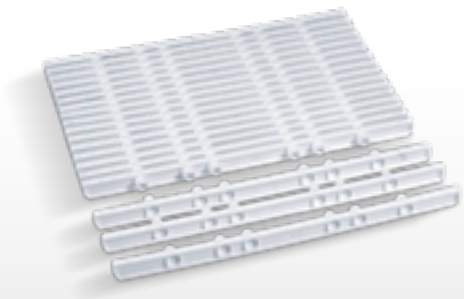

B

CÓDIGO	FOTO	DESCRIPCIÓN	MEDIDAS	MATERIAL	COLOR	PESO BRUTO	EMBALAJE VOLUMEN	UNIDADES*
144500	**A**	Varilla plástica larga	50 cm	Polipropileno	Blanco	12.70 kg	0.057m³	100
144501	**B**	Varilla plástica corta	24,3 cm	Polipropileno	Blanco	11.75 kg	0.034m³	200

(*) Se venden por unidad.

CARACTERÍSTICAS Y APLICACIONES

Las varillas plásticas permiten el armado de rejillas modulares con diversas aplicaciones. La más habitual es en veredas perimetrales de piscinas y vestuarios.
Por su diseño, son de fácil colocación y limpieza, resisten a los agentes químicos, son antideslizantes y agradables a la pisada.
Las rejillas se forman por la conexión de las varillas entre si gracias a sus conectores, los mismos ofrecen cierta flexibilidad, importante para absorber las dilataciones generadas por las condiciones térmicas a las que esté sometida.

NOTA: Para armar un (1) metro lineal de rejilla, se necesitan 50 varillas.

Instalación borde finlandés

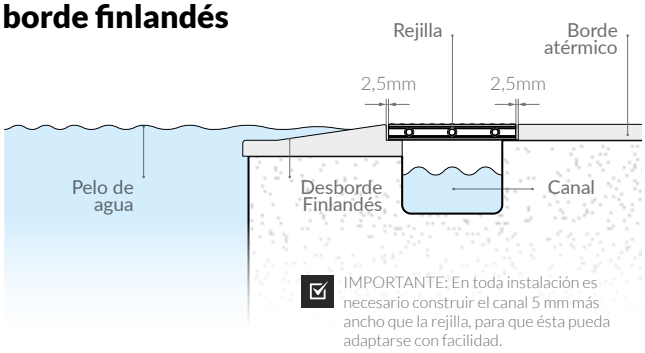

Se sugiere armar paneles rectos de no más de 50cm de largo, uniendo las piezas con varilla roscada de bronce de 3/16 y tuercas. De esta forma, mediante el acople de varias varillas, se forma la vereda con la longitud deseada.

A

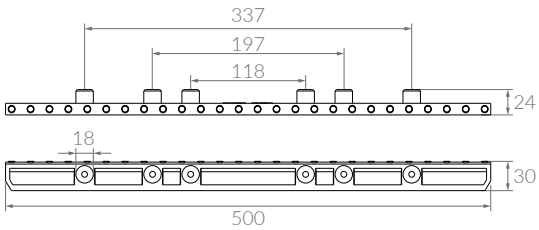

B

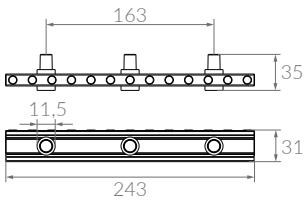

Medidas de referencia, la empresa se reserva el derecho de realizar modificaciones constructivas.

ESCALERAS

PISCINAS

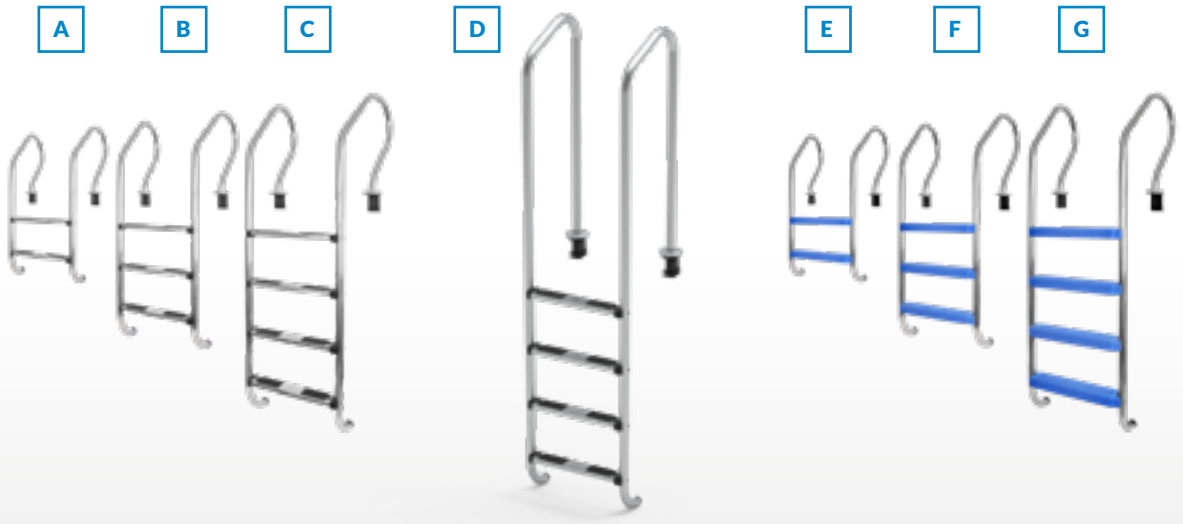

REPUESTOS PÁG. 260

CÓDIGO	FOTO	MODELO	LATERALES	PELDAÑOS	PESO BRUTO	EMBALAJE VOLUMEN	UNIDADES
107000	**A**	Confort 2 AISI	AISI 304 /ø38.1mm / Espesor 1mm	2 Peldaños AISI 304	7.20 kg	0.059m³	1
107001	**B**	Confort 3 AISI	AISI 304 /ø38.1mm / Espesor 1mm	3 Peldaños AISI 304	8.80 kg	0.070m³	1
107002	**C**	Confort 4 AISI	AISI 304 /ø38.1mm / Espesor 1mm	4 Peldaños AISI 304	10.10 kg	0.085m³	1
107024	**D**	Senior 4	AISI 304 /ø42mm / Espesor 1mm	4 Peldaños AISI 304	10.50 kg	0.095m³	1
107997	**E**	Confort 2	AISI 304 /ø38.1mm / Espesor 1mm	2 Peldaños Plásticos	6.80 kg	0.059m³	1
107998	**F**	Confort 3	AISI 304 /ø38.1mm / Espesor 1mm	3 Peldaños Plásticos	8.40 kg	0.070m³	1
107999	**G**	Confort 4	AISI 304 /ø38.1mm / Espesor 1mm	4 Peldaños Plásticos	9.40 kg	0.085m³	1

A E

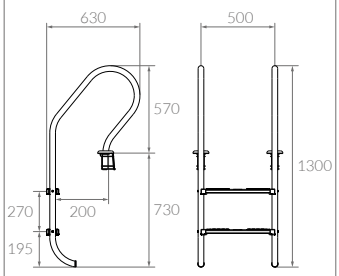

B F

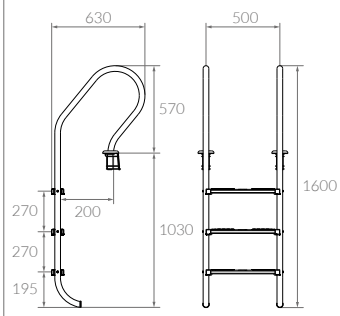

C G

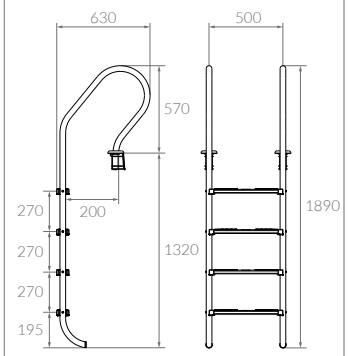

D

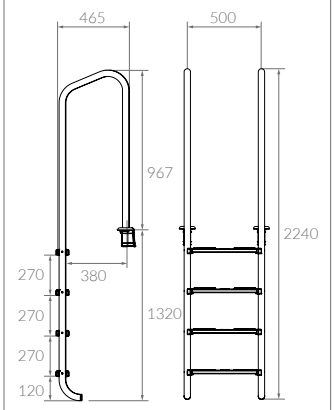

Medidas de referencia, la empresa se reserva el derecho de realizar modificaciones constructivas.

CARACTERÍSTICAS

Fabricadas con laterales de acero inoxidable (con terminación pulido espejo) y peldaños de acero inoxidable o plástico ABS según el modelo, forman un conjunto a prueba de corrosión. Pensadas como un medio fácil y seguro para entrar o salir del agua, realzando la estética de la piscina. La caja incluye 2 anclajes de escalera (CÓD. 107003).

INSTALACIÓN

Para su correcta y segura instalación es muy importante conectar los anclajes de los dos laterales de la escalera a la jabalina de descarga a tierra.
A tal efecto los anclajes para escalera Vulcano vienen provistos del borne de conexión a tierra.

SELECCIÓN DE LA ESCALERA

Para seleccionar la escalera, es importante tener en cuenta la profundidad (desde el borde hasta el fondo de la piscina) del lugar de la piscina donde será colocada.

IMPORTANTE: Sugerimos adquirir la escalera elegida antes de realizar cualquier agujero o perforación en la piscina.

MODELO	PROFUNDIDAD
Confort 2	80 a 100cm.
Confort 3	100 a 130cm.
Confort 4	130 a 200cm.
Senior 4	más de 200cm.

ACCESORIOS

CÓDIGO	FOTO	PRODUCTO	EMBALAJE PESO BRUTO	EMBALAJE VOL.	UNI.
107003	H	Anclaje	0.23 kg	0.001m³	1
127000	I	Vaina	0.08 kg	0.001m³	1

H

I

BARANDAS AISI

PISCINAS

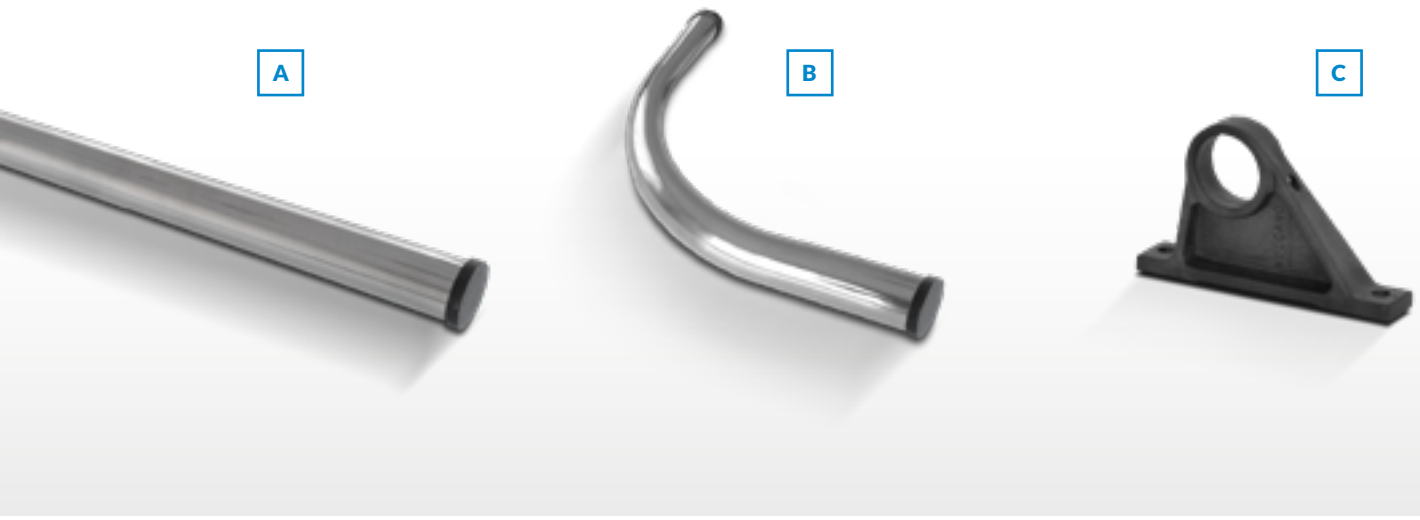

CÓDIGO	FOTO	DESCRIPCIÓN	MEDIDAS	MATERIAL	TERMINACIÓN	PESO BRUTO	EMBALAJE VOLUMEN	UNIDADES
129050	A	Baranda recta	1,20m	AISI 304 - ø38,1mm	Pulido espejo c/regatones	1.13 kg	0.002m³	1
129051	A	Baranda recta	2,40m	AISI 304 - ø38,1mm	Pulido espejo c/regatones	2.10 kg	0.003m³	1
129052	A	Baranda recta	2,70m	AISI 304 - ø38,1 mm	Pulido espejo c/regatones	2.49 kg	0.004m³	1
129053	A	Baranda recta	3,00m	AISI 304 - ø38,1 mm	Pulido espejo c/regatones	2.89 kg	0.004m³	1
129055	B	Baranda curva 90°	33 x 33cm	AISI 304 - ø38,1mm	Pulido espejo c/regatones	0.48 kg	0.004m³	1
129054	C	Soporte plástico	--	ABS c/fibra de vidrio	--	0.12 kg	0.001m³	1

Las barandas, no incluyen los soportes de fijación.

Medidas de referencia, la empresa se reserva el derecho de realizar modificaciones constructivas.

FIJACIÓN DE BARANDAS

Esquema básico
de instalación

Para la fijación de barandas se utilizan los soportes (cód.129054), los mismos vienen provistos de su tornillo de ajuste para inmovilizar la baranda, este tornillo es de acero inoxidable y queda al ras de soporte evitando enganches.

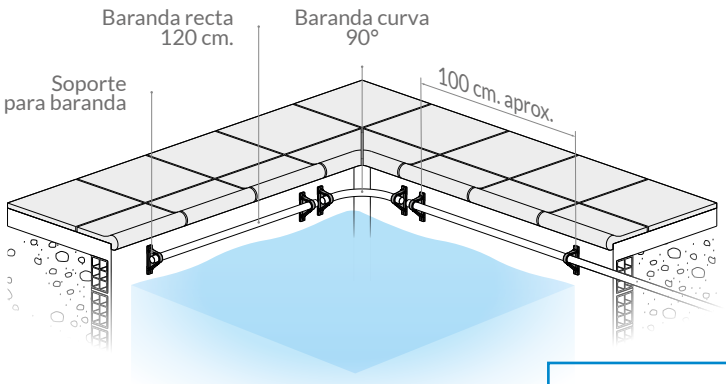

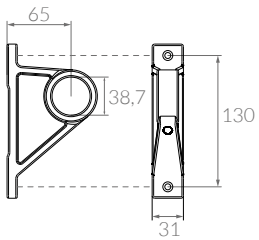

IMPORTANTE: Sugerimos colocar un soporte por cada metro de baranda utilizando tacos plàsticos ø8mm y tornillos de acero inoxidable.

NOTA: Las barandas vienen provistas de regatones COD.230010. Se pueden obtener repuesto de PVC flexible COD.230002.

REGATÓN PLÁSTICO
COD.230010

VULCANO®

PASAMANOS AISI

PISCINAS

CÓDIGO	GRÁFICO	DESCRIPCIÓN	DIÁMETRO	MATERIAL	INSTALACIÓN	PESO BRUTO	EMBALAJE VOLUMEN	UNIDADES
129056	**A**	Pasamanos p/4 escalones	ø38,1mm	AISI 304	Piscina de mampostería	2.58 kg	0.073m³	1
129057	**B**	Pasamanos p/2 escalones	ø38,1mm	AISI 304	Piscina de mampostería	2.53 kg	0,043m³	1
129058	**C**	Pasamanos corto p/vereda	ø38,1mm	AISI 304	Para vereda	2.50 kg	0.026m³	1
129060	**D**	Pasamanos largo p/vereda	ø38,1mm	AISI 304	Para vereda	3.43 kg	0.045m³	1
129070	**E**	Pasamanos largo p/vereda	ø44,5mm	AISI 304	Para vereda	4.60 kg	0.060m³	1

Los pasamanos, no incluyen los anclajes de fijación.

FUNCIÓN Y CARACTERÍSTICAS

Las barandas y pasamanos son accesorios auxiliares que correctamente ubicados y fijados, asisten a los bañistas para realizar movimientos cómodos y seguros dentro de la piscina. Por su terminación pulido espejo y delicado diseño se combinan muy bien con otros accesorios como escaleras.

RECOMENDACIÓN

Para fijar los pasamanos con caño ø38,1 utilizar los anclajes cód.107003. En el caso del pasamanos con caño ø44,4 se debe empotrar. Para la instalación segura es muy importante conectar los pasamanos a la puesta a tierra. A tal efecto los anclajes Vulcano vienen provistos del borne de conexión a tierra.

A

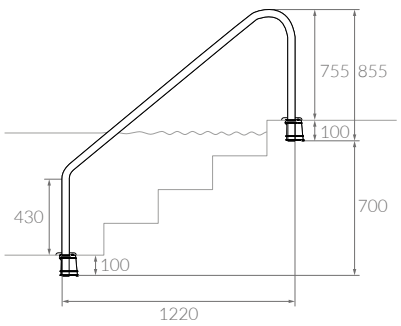

B

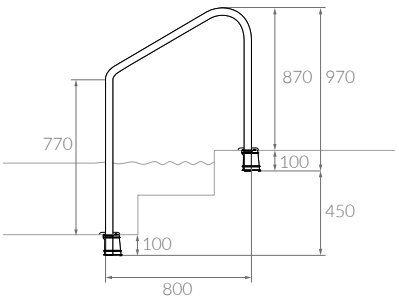

C D E

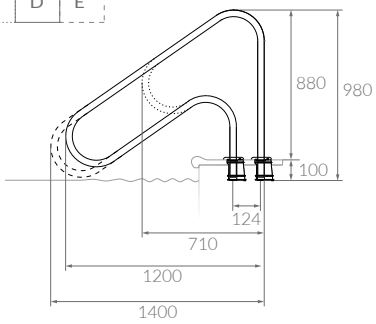

Medidas de referencia, la empresa se reserva el derecho de realizar modificaciones constructivas.

DUCHA

PISCINAS

A

B

REPUESTOS PÁG. 263

CÓDIGO	FOTO	DESCRIPCIÓN	CARACTERÍSTICAS CONSTRUCTIVAS	PESO BRUTO	EMBALAJE VOLUMEN	UNIDADES
104000	**A**	Ducha bastón*	Caño de acero inoxidable AISI 304. ø38.1mm | Esp. 1mm.	5.14 kg	0.040m³	1
104002	**B**	Anclaje p/ducha	Cuerpo de PP reforzado con FV. Conexión 1/2". Aro vista en AISI.	0.30 kg	0.001m³	1

(*) Incluye anclaje de fijación.

FUNCIÓN

La ducha es un elemento de gran importancia para mantener la calidad del agua piscina. Teniendo en cuenta que, los principales portadores de materias contaminantes al agua de la piscina son los bañistas, se torna imprescindible el baño previo para eliminar la mayor cantidad de impurezas del cuerpo (polvo, césped, cabellos, células muertas de la piel, bronceadores, productos cosméticos, etc.).

A

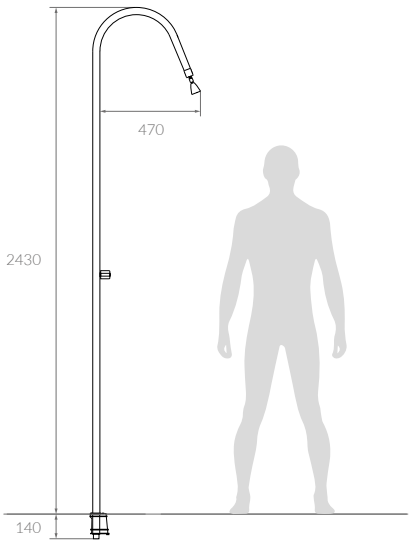

B

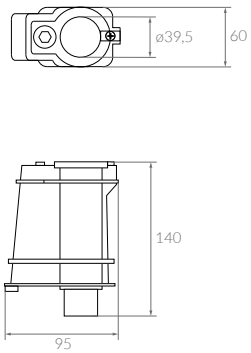

Medidas de referencia, la empresa se reserva el derecho de realizar modificaciones constructivas.

Simple y compacta
Ducha para exterior

Rociador

Llave de paso

INSTALACIÓN

Ducha con anclaje

Esquema básico ilustrativo de instalación

Para su instalación, es necesario que la ducha se encuentre próxima al espejo de agua y sea correctamente instalada siguiendo sus instrucciones. Es aconsejable realizar la fijación con el anclaje provisto, el cual permite fijar la ducha al piso teniendo en cuenta la puesta a tierra para brindar seguridad a los usuarios; y al mismo tiempo, actúa como accesorio de conexión, con la tubería de suministro de agua.

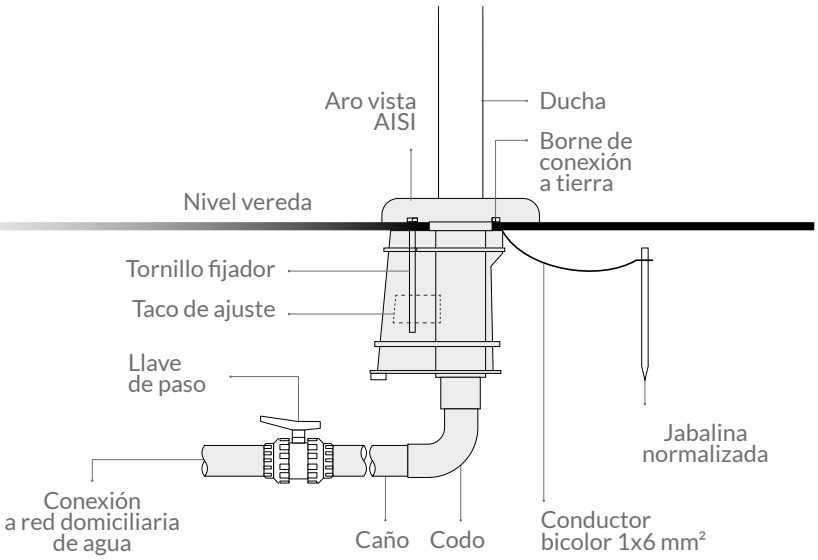

IMPORTANTE: Para más información dirigirse al manual de instrucciones provisto con el producto.

DUCHAS SOLARES

PISCINAS

CÓDIGO	DESCRIPCIÓN	CARACTERÍSTICAS CONSTRUCTIVAS	PESO BRUTO	EMBALAJE VOLUMEN	UNIDADES
104011	Ducha Solar MOD. Hoja - Color verde	Polietileno de Alta Densidad (HDPE)	13.5 kg	0.040m³	1
104012	Ducha Solar MOD. Hoja - Color gris	Polietileno de Alta Densidad (HDPE)	13.5 kg	0.040m³	1

HOJA

Ducha solar para piscina modelo HOJA color verde y gris. La duchas solares Vulcano agregan valor a la pileta gracias a su diseño y estilo moderno. Su flor de gran tamaño genera lluvia agradable y gracias a su grifería monocomando la regulación de la temperatura del agua es muy sencilla.

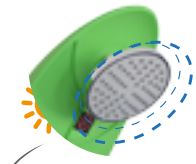

Rociador
Anti-Sarro

Griferia
Monocromado

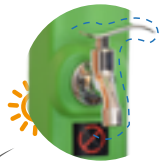

Canilla adicional
para extraer agua fria

DUCHA
HOJA

Verde / Gris

Medidas de referencia, la empresa se reserva el derecho de realizar modificaciones constructivas.

CÓDIGO	DESCRIPCIÓN	CARACTERÍSTICAS CONSTRUCTIVAS	PESO BRUTO	EMBALAJE VOLUMEN	UNIDADES
104013	Ducha Solar MOD. Columna - Color gris	Polietileno de Alta Densidad (HDPE)	8.5 kg	0.040m³	1

COLUMNA

La Ducha solar modelo COLUMNA cuenta con una canilla adicional lavapiés. Además, estas duchas solares son muy fáciles de instalar gracias a su base firme, conexión rápida para manguera de jardín y sus tornillos de fijación incluídos.

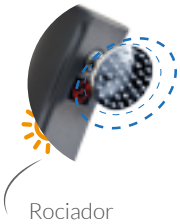

Rociador
Anti-Sarro

Griferia
Monocromado

Canilla adicional
para extraer agua fria

DUCHA COLUMNA

Gris

Medidas de referencia, la empresa se reserva el derecho de realizar modificaiones constructivas.

TRAMPOLINES

PISCINAS

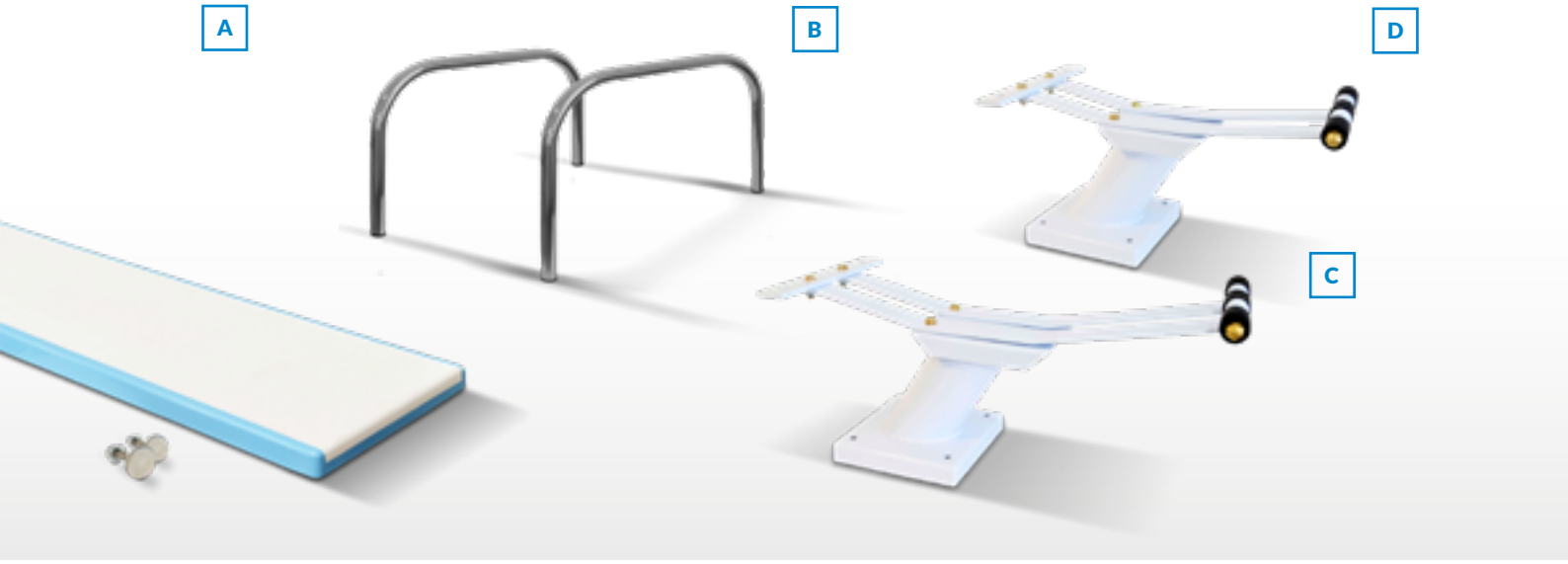

CÓDIGO	FOTO	DESCRIPCIÓN	MATERIAL	TERMINACIÓN	EMBALAJE PESO BRUTO	EMBALAJE VOLUMEN	EMBALAJE UNIDADES
141600	A	Plataforma PS-18	Poliéster reforzado con FV	Antideslizante	18.00 kg	0.038 m³	1
141601	A	Plataforma PS-25	Poliéster reforzado con FV	Antideslizante	27.00 kg	0.053 m³	1
142549	B	Base soporte PAL p/palanca de salto	AISI 304 - Espesor 1,5 mm ø38.1 mm	Pulido brillante	5.65 kg	0.025 m³	1
142550	C	Base soporte SQUAL-18 p/trampolín	Hierro - Espesor 3/16"	Pintura epoxi blanca	27.25 kg	0.120 m³	1
142551	D	Base soporte SQUAL-25 p/trampolín	Hierro - Espesor 3/16"	Pintura epoxi blanca	30.50 kg	0.165 m³	1

PLATAFORMAS

Las plataformas son fabricadas de resina poliéster reforzada con tejido de fibra de vidrio tipo Roving; que garantiza excelente desempeño frente a las exigentes condiciones de trabajo a las que son expuestos estos elementos.
Su diseño aporta superficie antideslizante para dar seguridad a los bañistas, ya que estos elementos suelen estar mojados.

PS-18

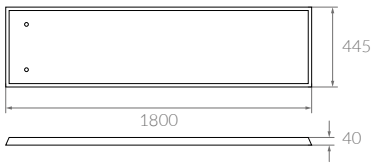

PS-25

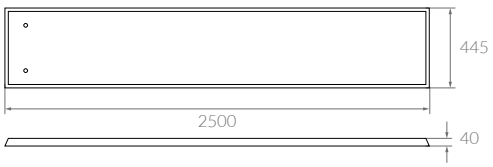

CONFIGURACIONES

Las plataformas dependiendo de la base soporte que se utilice, permiten las siguientes configuraciones:

Palancas de salto: Al instalar una plataforma sobre una base en obra de mampostería o sobre una base soporte PAL. Éstas últimas, se componen de dos partes cuya separación debe corresponder al 40% del largo de la plataforma.

Trampolines: Al fijar las plataformas sobre bases SQUAL. Éstas bases son construidas de acero elástico, que en conjunto con los rodillos de goma, aportan flexibilidad al conjunto, para mejorar el impulso y la fuerza del salto de los bañistas.

TABLA DE NADO
COD.180701

Medidas de referencia, la empresa se reserva el derecho de realizar modificaciones constructivas.

INSTALACIÓN

Instalación de palancas de salto

Esquema básico de instalación

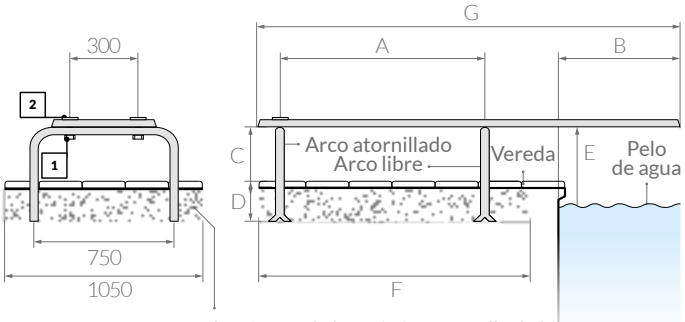

Plataforma de hormigón con malla de hierro

MODELO	MEDIDAS (mm)						
	A	B	C	D	E	F	G
PS-18	900	510	370	120	520	1300	1800
PS-25	1250	700	370	120	520	1500	2500

1	Conjunto tornillo, junta y tuerca.	250102
2	Junta de goma	250104

IMPORTANTE: Se proveen ambos arcos con extremos precortados para empotrar en homirgón, y con perforaciones para plataformas de PRFV.

Instalación de trampolines

Esquema básico de instalación

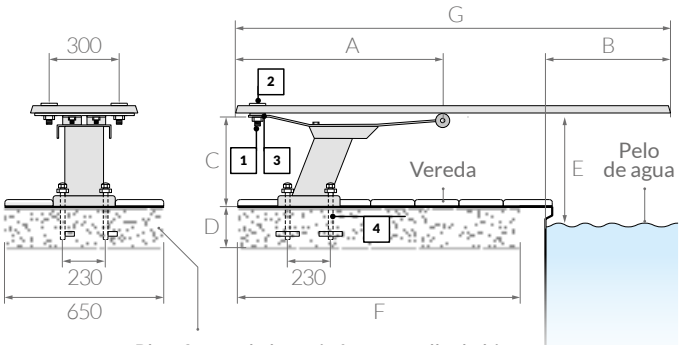

Plataforma de hormigón con malla de hierro

MODELO	MEDIDAS (mm)						
	A	B	C	D	E	E	E
SQUAL-18	850	510	370	180	550	850	1800
SQUAL-25	1000	700	385	180	600	1000	2500

1	Conjunto tornillo, junta y tuerca.	250102
2	Junta de goma	250103
3	Cruceta	250105
4	Anclajes	250101

IMPORTANTE: Se proveen ambos arcos con extremos precortados para empotrar en homirgón, y con perforaciones para plataformas de PRFV.

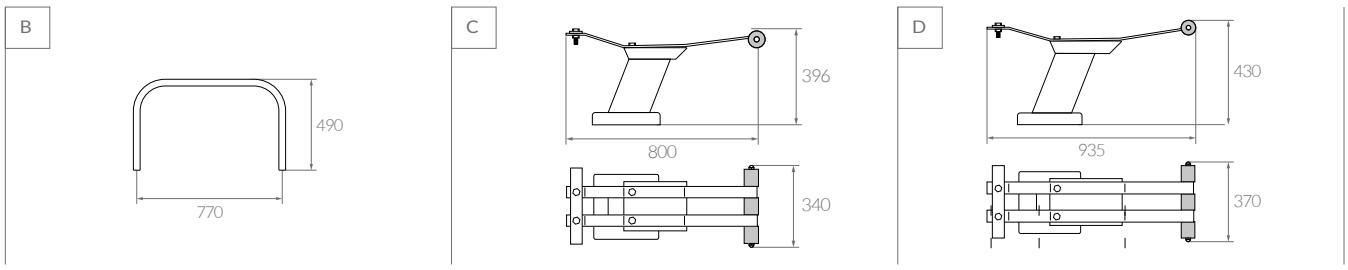

Medidas de referencia, la empresa se reserva el derecho de realizar modificaciones constructivas.

CASCADAS ABS

PISCINAS

BOCA P/ROSCAR 1½"

BOCA P/ PEGAR ø50

CÓDIGO	MODELO	ANCHO	CAÑERÍA SUGERIDA	BOCAS	PRESIÓN (kg/cm²)	CAUDAL (m³/h)	BOMBA RECOMENDADA*	PESO BRUTO	EMBALAJE VOLUMEN	UNIDADES
104140	Cascada ABS 030	0.30m	ø50	1 x ø50	0.5	5	0.50 HP	1.00 kg	0.004 m³	1
104141	Cascada ABS 040	0.40m	ø50	1 x ø50	0.6	7	0.75 HP	1.29 kg	0.005m³	1
104142	Cascada ABS 050	0.50m	ø50	1 x ø50	0.7	8	0.75 HP	1.58 kg	0.006m³	1
104143	Cascada ABS 080	0.80m	ø50	1 x ø50	0.8	10	1.00 HP	2.47 kg	0.009m³	1
104144	Cascada ABS 120	1.20m	ø63	1 x ø50	0.8	15	1.25 HP	3.63 kg	0.014m³	1
104145	Cascada ABS 160	1.60m	ø63	1 x ø50	0.8	20	2.00 HP	4.72 kg	0.019m³	1
104146	Cascada ABS 200	2.00m	ø63	1 x ø50	0.8	22	2.70 HP	5.86 kg	0.028m³	1
104147	Cascada ABS 240	2.40m	ø63	2 x ø50	0.8	25	2.7 HP ó superior	7.07 Kg	0.034m³	1
104150	Cascada ABS 030	0.30m	1 ½"	1 x 1 ½"	0.5	5	0.50 HP	1.00 kg	0.004 m³	1
104151	Cascada ABS 040	0.40m	1 ½"	1 x 1 ½"	0.6	7	0.75 HP	1.29 kg	0.005m³	1
104152	Cascada ABS 050	0.50m	1 ½"	1 x 1 ½"	0.7	8	0.75 HP	1.58 kg	0.006m³	1
104153	Cascada ABS 080	0.80m	1 ½"	1 x 1 ½"	0.8	10	1.00 HP	2.47 kg	0.009m³	1
104157	Cascada ABS 120	1.20m	2"	1 x 1 ½"	0.8	15	1.25 HP	3.63 kg	0.014m³	1
104154	Cascada ABS 160	1.60m	2"	1 x 1 ½"	0.8	20	2.00 HP	4.72 kg	0.019m³	1
104155	Cascada ABS 200	2.00m	2"	1 x 1 ½"	0.8	22	2.70 HP	5.86 kg	0.028m³	1
104156	Cascada ABS 240	2.40m	2"	2 x 1 ½"	0.8	25	2.7 HP ó superior	7.07 Kg	0.034m³	1

IMPORTANTE: Los valores de la tabla corresponden a la cascada conectada a 40cm sobre el pelo de agua, y la bomba conectada de forma directa libre de filtro y cañería. Obteniendo un ancho laminar constante en toda la caída. (*) Calcular la pérdida de carga correspondiente al tipo de instalación realizada. Se recomienda realizar una conexión provisoria para probar la cascada y la lámina de agua generada, para conformidad del instalador o del usuario, antes de empotrar.

Medidas de referencia, la empresa se reserva el derecho de realizar modificaciones constructivas.

CARACTERÍSTICAS Y APLICACIONES

Las cascadas fabricadas en plástico ABS, son accesorios ornamentales que se utilizan para producir flujos laminares de agua en forma de cascada.
Disponibles en diferentes largos, las mismas se pueden instalar individualmente o combinarlas para generar diferentes configuraciones.
Se alimentan a través de la cañería de retorno del circuito de filtración. Utilizar la bomba recomendada, garantiza una lámina de agua uniforme desde la salida hasta el espejo de agua, siempre y cuando ésta distancia no exceda los 40cm.

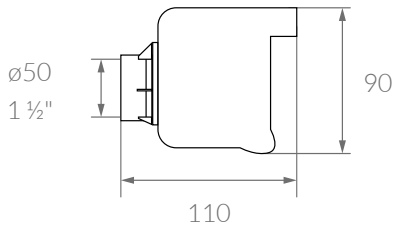

RECOMENDACIONES

- Empotrar la cascada a una altura de 40cm del pelo de agua, a fin de mantener el flujo laminar lleno, nivelar y alinear con el borde de la piscina. Dejar libre los labios de la boca de salida.
- Instalar una derivación sobre la cañería de retorno con dos llaves esféricas a fin de poder seleccionar por donde hacer circular el flujo de agua.
- La ubicación conveniente de la cascada es en el extremo opuesto a la ubicación de la toma de fondo en la piscina, de esta manera se aprovecha mejor la recirculación de agua. De todas maneras el instalador podrá elegir a su criterio ésta ubicación con tubería y llave de retorno separada.
- Para la instalación de cascadas de mayor ancho laminar en piscinas medianas o grandes, es conveniente instalar las mismas con bomba por separado.
- En caso de colocar varias cascadas en una misma instalación, es importante que el laminado este correctamente nivelado y la tubería ramal en "partes iguales".

INSTALACIÓN

Instalación de Cascada ABS

Esquema básico ilustrativo de instalación

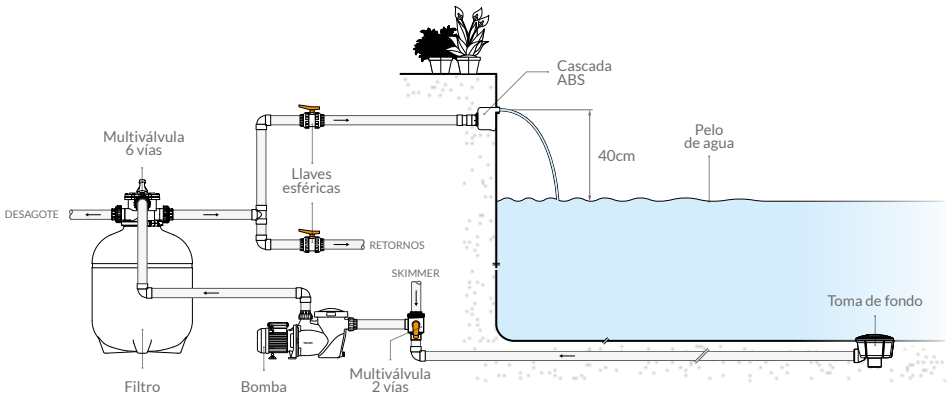

IMPORTANTE: El ancho laminar y la caída de lluvia, se regulan con la llave de paso tipo esférica, instalada en el caño de retorno que va a la cascada.

CASCADAS AISI TUBULARES

PISCINAS

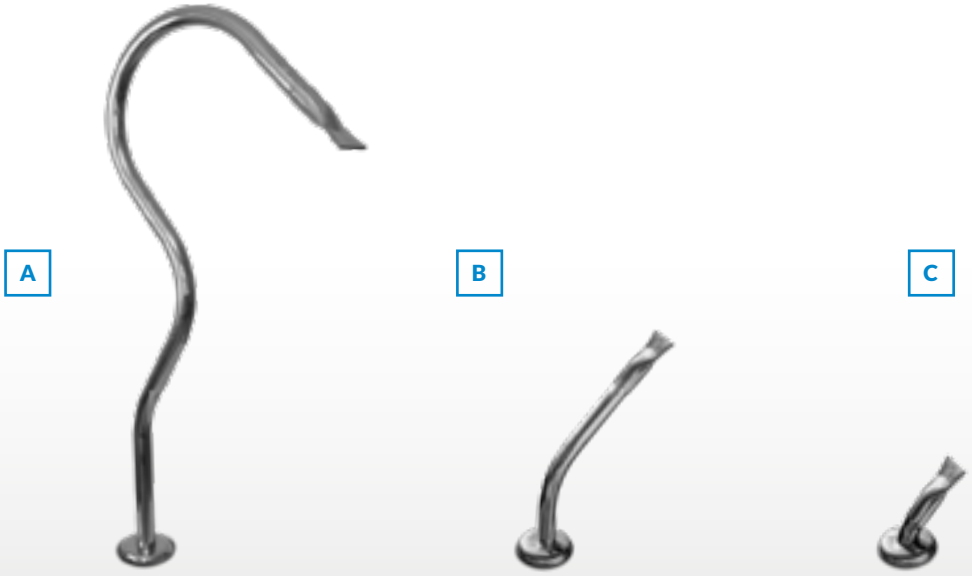

CÓDIGO	FOTO	MODELO	CAÑO	ANCHO SALIDA	BOCA ENTRADA	BOMBA RECOMENDADA*	PESO BRUTO	EMBALAJE VOLUMEN	UNIDADES
117010	**A**	Cascada Cisne 108*	ø38.1mm	85mm	RM 1 ¼"	0.75 HP	1.97 kg	0.022m³	1
117011	**B**	Cascada Cisne 43	ø38.1mm	85mm	RM 1 ¼"	0.75 HP	0.75 kg	0.005m³	1
117012	**C**	Cascada Cisne 17	ø38.1mm	85 mm	RM 1 ¼"	0.75 HP	0.30 kg	0.002m³	1

* Incluye el anclaje de fijación.

FUNCIONES Y CARACTERÍSTICAS

Las cascadas tubulares, son productos de carácter ornamental utilizados para producir cortinas de agua y realzar la belleza de toda piscina. Fabricadas en acero inoxidable AISI 304, tienen un excelente acabado pulido brillante; resultan en un caño de fijación exterior, con una boquilla que da forma a la lámina de agua.

Éstas cascadas tubulares, se alimentan a través del circuito de retorno del sistema de filtración. Las bombas recomendadas garantizan un ancho de lámina uniforme desde la boquilla hasta el nivel del espejo de agua.

A

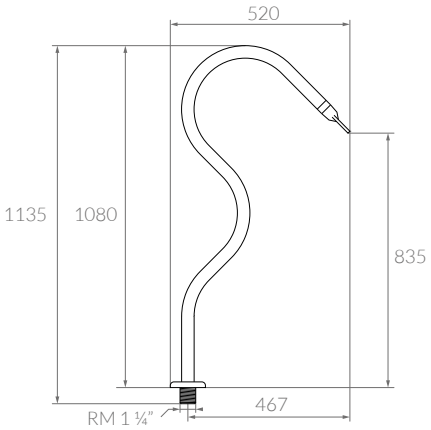

B

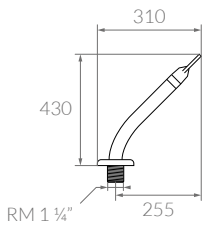

C

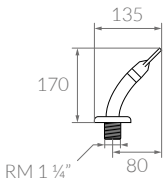

Medidas de referencia, la empresa se reserva el derecho de realizar modificaciones constructivas.

INSTALACIÓN

Instalación Cascadas Tubulares

Esquema básico ilustrativo de instalación

El ancho laminar y la caída de lluvia se regulan con la instalación de una llave de paso tipo esférica en el caño de retorno que va a la cascada.

Para más información dirigirse al manual de instrucciones provisto con el producto.

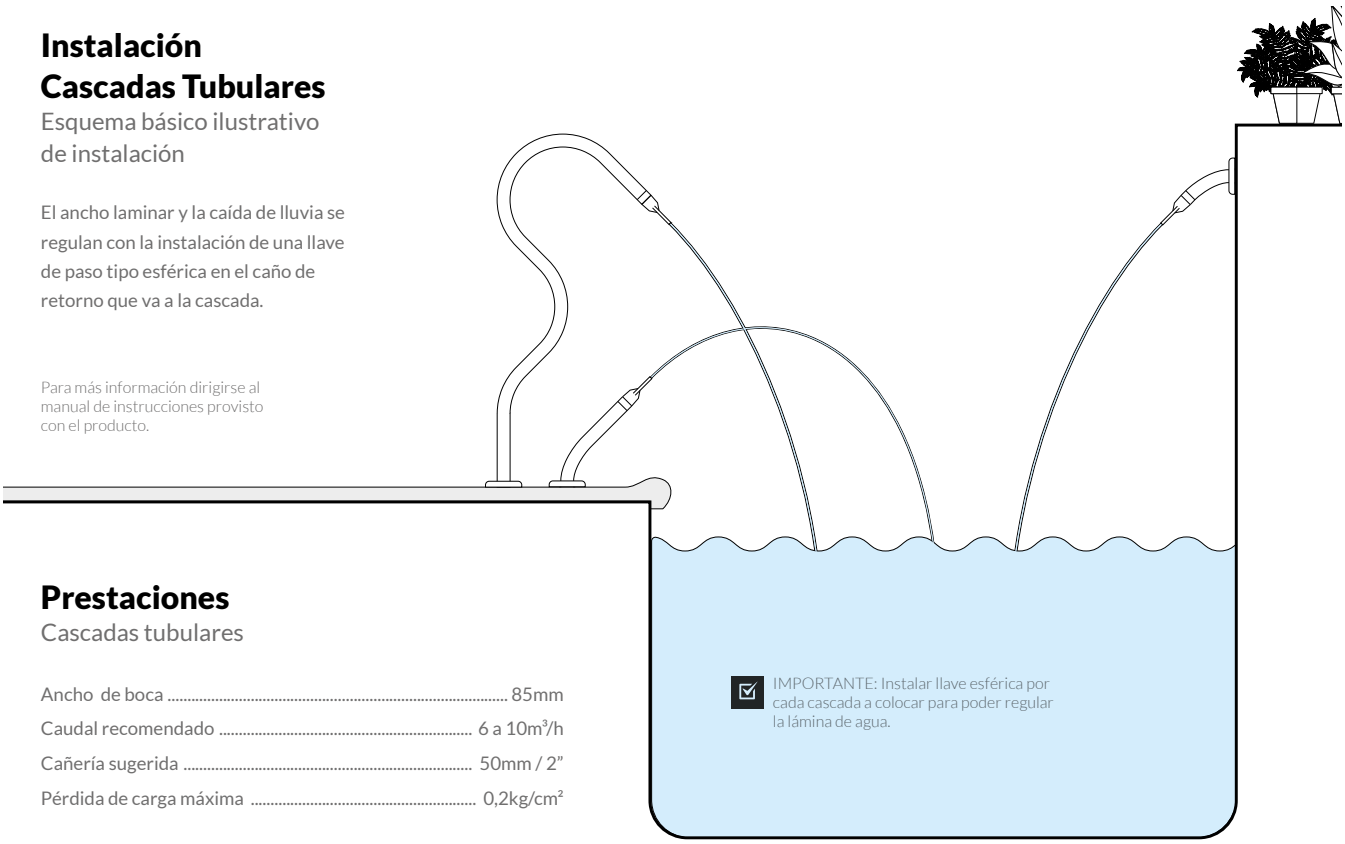

Prestaciones

Cascadas tubulares

Ancho de boca	85mm
Caudal recomendado	6 a 10m³/h
Cañería sugerida	50mm / 2”
Pérdida de carga máxima	0,2kg/cm²

IMPORTANTE: Instalar llave esférica por cada cascada a colocar para poder regular la lámina de agua.

IMPORTANTE: Los valores de la tabla corresponden a la cascada conectada a la bomba de forma directa libre de filtro y cañería. Obteniendo un ancho laminar constante en toda la caida. (*) Calcular la pérdida de carga correspondiente al tipo de instalación realizada. Se recomienda realizar una conexión provisoria para probar la cascada y la lámina de agua generada, para conformidad del instalador o del usuario, antes de empotrar.

CASCADAS AISI

PISCINAS

LÍNEA PALMA

Líneas armónicas y elegantes.

LÍNEA RIVIERA

Robusta y de estilo moderno.

LÍNEA ARRECIFE

Diseño esbelto y orgánico.

CÓDIGO	FOTO	DESCRIPCIÓN	ALTURA	ANCHO SALIDA	CAUDAL	BOCA ENTRADA	BOMBA SUGERIDA*	PESO BRUTO	EMBALAJE VOLUMEN	UNIDADES
104200	**A**	Cascada Palma 46	46cm	35mm	10m³/h	RM 1 ½"	0.50 HP	5.95 kg	0.072m³	1
104203	**B**	Cascada Palma 78	78cm	50mm	15m³/h	RM 1 ½"	0.75HP	14.45 kg	0.296m³	1
104250	**C**	Cascada Riviera 44	44cm	35mm	10m³/h	RM 1 ½"	0.50 HP	7.75 kg	0.082m³	1
104253	**D**	Cascada Riviera 62	62cm	50mm	13m³/h	RM 1 ½"	0.75 HP	12.95 kg	0.208m³	1
104270	**E**	Cascada Arrecife 47	47cm	35mm	9m³/h	RM 1 ½"	0.50 HP	4.75 kg	0.046m³	1
104273	**F**	Cascada Arrecife 79	79cm	40mm	12m³/h	RM 1 ½"	0.50 HP	8.50 kg	0.126m³	1
104201	**G**	Cascada Salto 34	---	34mm	12m³/h	RM 1 ½"	0.50 HP	2.26 kg	0.006m³	1

FUNCIONES Y CARACTERÍSTICAS

Las cascadas AISI, son productos de carácter ornamental utilizados para producir cortinas de agua y realzar la belleza de toda piscina. Fabricadas en acero inoxidable AISI 304, tienen un excelente acabado pulido brillante.

Éstas cascadas, se alimentan a través del circuito de retorno del circuito de filtración. Las bombas recomendadas garantizan un ancho de lámina uniforme desde la boca hasta el nivel del espejo de agua.

A

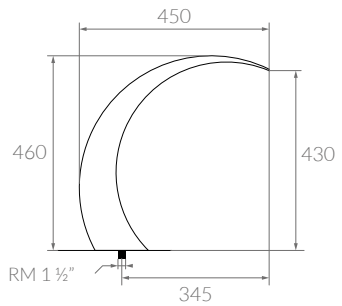

C

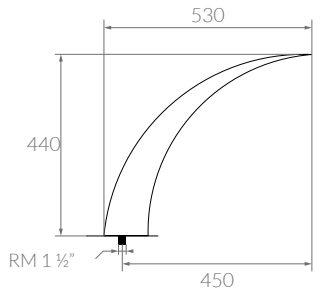

E

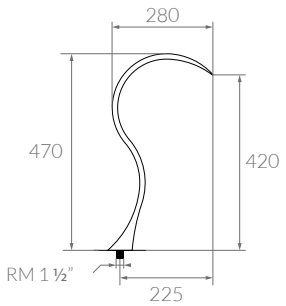

Medidas de referencia, la empresa se reserva el derecho de realizar modificaciones constructivas.

INSTALACIÓN

Instalación Cascadas AISI

Esquema básico ilustrativo de instalación

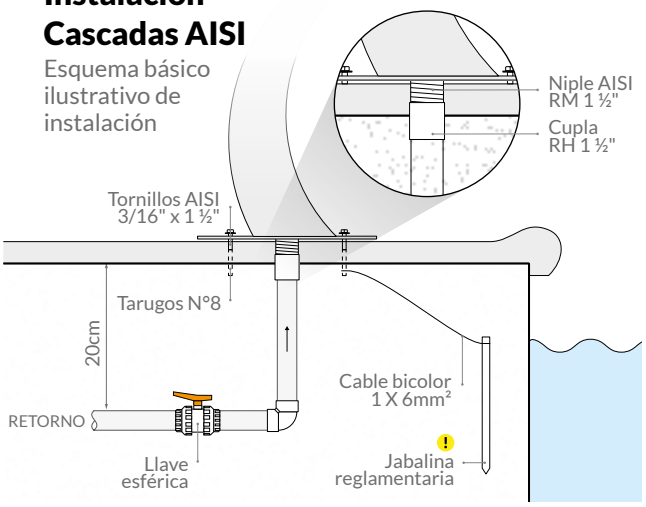

Para más información dirigirse al manual de instrucciones provisto con el producto.

CASCADA SALTO 34

PARA PARED

G

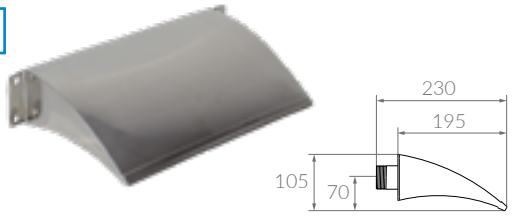

B

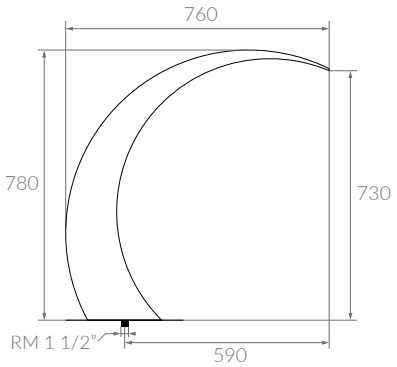

D

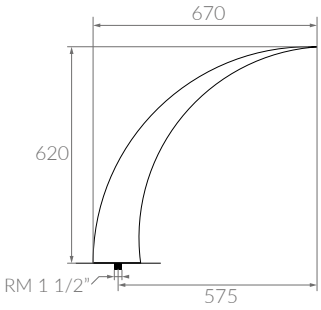

F

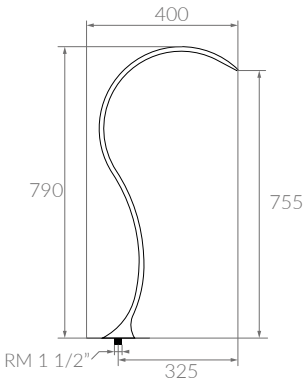

Medidas de referencia, la empresa se reserva el derecho de realizar modificaciones constructivas.

CAÑONES AISI PARA HIDROTERAPIA

PISCINAS

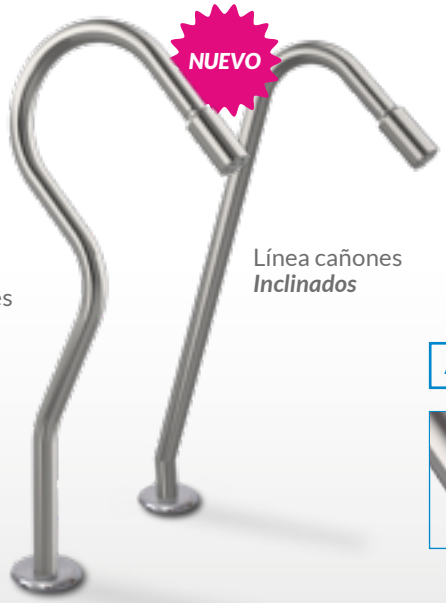

Línea cañones *Curvos*

Línea cañones *Inclinados*

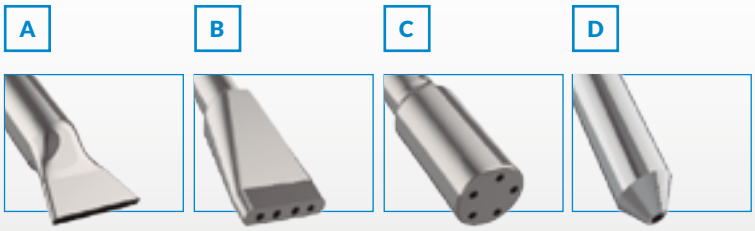

CÓDIGO	FOTO	DESCRIPCIÓN	CAÑO	ALTURA (cm)	ANCHO SALIDA	CONEXIÓN	PESO BRUTO	EMBALAJE VOLUMEN	UNIDADES
104301	**A**	Cañon Curvo - FLAT	ø44,5 mm	103	35mm	RM 1 ¼"	1.97 kg	0.022m³	1
104302	**B**	Cañon Curvo - 4 SALIDAS PLANA	ø44,5 mm	103	50mm	RM 1 ¼"	1.97 kg	0.022m³	1
104303	**C**	Cañon Curvo - 5 SALIDAS CIRCULAR	ø44,5 mm	103	35mm	RM 1 ¼"	1.97 kg	0.022m³	1
104304	**D**	Cañon Curvo - JET	ø44,5 mm	103	50mm	RM 1 ¼"	1.97 kg	0.022m³	1
104311	**A**	Cañon Inclinado - FLAT	ø44,5 mm	102	35mm	RM 1 ¼"	1.90 kg	0.021m³	1
104312	**B**	Cañon Inclinado - 4 SALIDAS PLANA	ø44,5 mm	102	40mm	RM 1 ¼"	1.90 kg	0.021m³	1
104313	**C**	Cañon Inclinado - 5 SALIDAS CIRCULAR	ø44,5 mm	102	34mm	RM 1 ¼"	1.90 kg	0.021m³	1
104314	**D**	Cañon Inclinado - JET	ø44,5 mm	102	34mm	RM 1 ¼"	1.90 kg	0.021m³	1

FUNCIONES Y CARACTERÍSTICAS

Los Cañones para Hidroterapia utilizan la fuerza del agua para dar un masaje que alivia las tensiones musculares. Su fabricación en Acero Inoxidable 304 le añade a la piscina un atractivo a nivel estético, ajustándose armoniosamente a los diferentes ambientes en los que se desee aplicar.

Estos cañones se alimentan a través del circuito de retorno de filtración o bien con bomba independiente, según sea la necesidad.
La familia de cañones se compone de 2 líneas,

FLAT

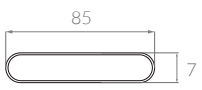

4 SALIDA PLANA

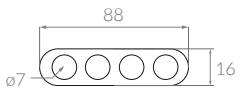

5 SALIDA CIRCULAR

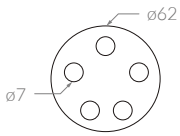

JET

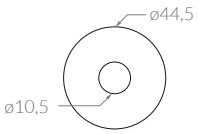

Medidas de referencia, la empresa se reserva el derecho de realizar modificaciones constructivas.

INSTALACIÓN

Instalación
Cañones para Hidroterapia

Esquema básico ilustrativo
de instalación

El caudal del chorro se regula con la instalación de una llave de paso tipo esférica en el caño de retorno que va al cañon.

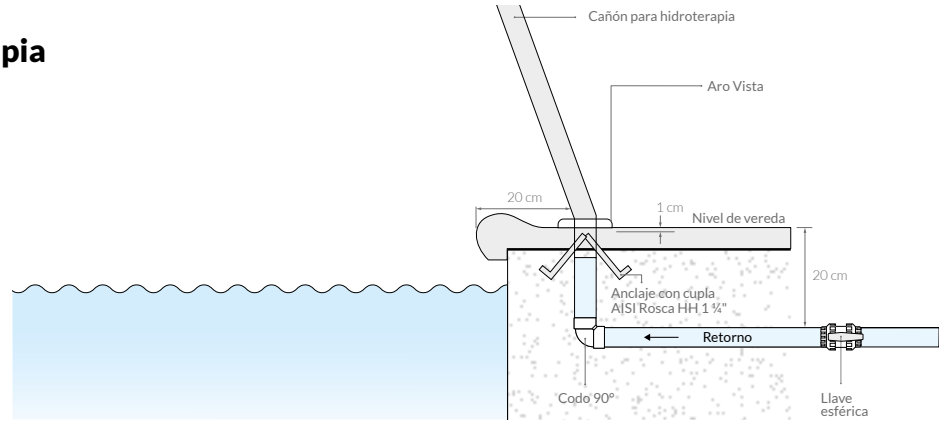

Salida de agua

Esquema básico ilustrativo

Los cañones de hidroterapia en sus 4 opciones de boquillas ofrecen efectos diferentes que pueden combinarse.

Para más información dirigirse al manual de instrucciones provisto con el producto.

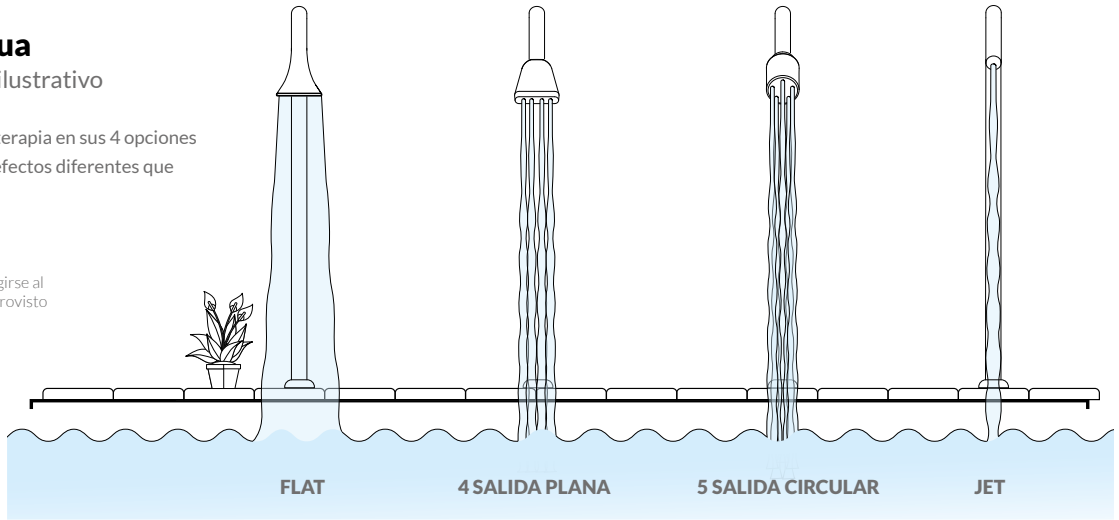

Revestimientos
para piscinas

REVESTIMIENTO CERÁMICO

PISCINAS

Mallas 3 X 4

Tamaño cerámico	Espesor	m² x caja	
10 x 10cm	6.8mm.	1.95m²	MALLA DROP SYSTEM UNIDA POR GOTAS DE PEGAMENTO

HIELO
1 Color — Hielo
CÓD. 700401

CIELO
1 Color — Cielo
CÓD. 700402

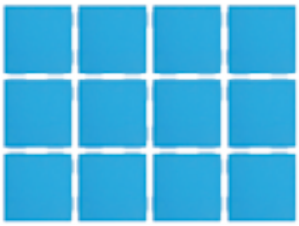

CAPRI
1 Color — Capri
CÓD. 700403

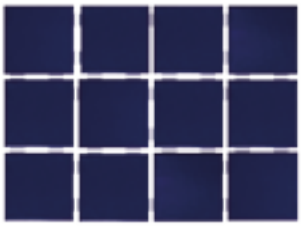

COBALTO
1 Color — Cobalto
CÓD. 700407

MIX AZUL CLARO
3 Colores — Hielo / Piscina / Cielo
CÓD. 700431

MIX AZUL
3 Colores — Hielo / Piscina / Cobalto
CÓD. 700432

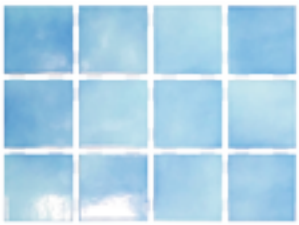

ITAPÚA
1 Color — Itapúa (tornasolado)
CÓD. 700404

LAGUNA BLUE
1 Color — Laguna blue (tornasolado)
CÓD. 700409

CRISTAL
1 Color — Cristal
CÓD. 700408

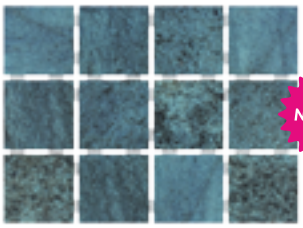

NUEVO

SAMOA — SIMIL PIEDRA
54 Motivos — Samoa
CÓD. 700435

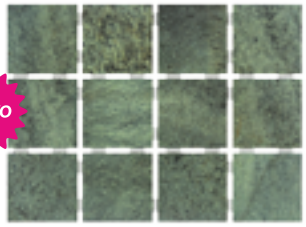

PALAU — SIMIL PIEDRA
54 Motivos — Palau
CÓD. 700436

Guardas

Tamaño mosaico	Espesor mosaico	Mts. lineales x caja
20x20cm	6.8mm	7.50m

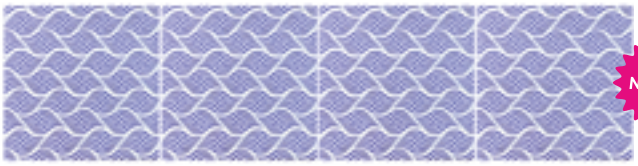

AGUA CÓD. 700441

NUEVO

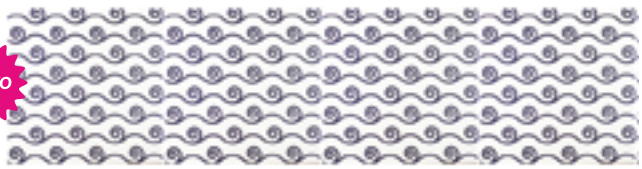

VIENTO CÓD. 700442

CÓDIGO	DESCRIPCIÓN	TAMAÑO CERÁMICO	ESPESOR	m² x CAJA	EMBALAJE PESO BRUTO	EMBALAJE VOLUMEN	EMBALAJE UNIDADES
700401	Malla Hielo	10 x 10cm	6.8mm	1.95m²	25.70 kg	0.015m³	1.95m²
700402	Malla Cielo	10 x 10cm	6.8mm	1.95m²	25.70 kg	0.015m³	1.95m²
700403	Malla Capri	10 x 10cm	6.8mm	1.95m²	25.70 kg	0.015m³	1.95m²
700407	Malla Cobalto	10 x 10cm	6.8mm	1.95m²	25.70 kg	0.015m³	1.95m²
700431	Malla Mix Azul claro	10 x 10cm	6.8mm	1.95m²	25.70 kg	0.015m³	1.95m²
700432	Malla Mix Azul	10 x 10cm	6.8mm	1.95m²	25.70 kg	0.015m³	1.95m²
700404	Malla itapúa	10 x 10cm	6.8mm	1.95m²	25.70 kg	0.015m³	1.95m²
700409	Malla Laguna blue	10 x 10cm	6.8mm	1.95m²	25.70 kg	0.015m³	1.95m²
700408	Malla Cristal	10 x 10cm	6.8mm	1.95m²	25.70 kg	0.015m³	1.95m²
700435	Malla Samoa	10 x 10cm	6.8mm	1.95m²	25.70 kg	0.015m³	1.95m²
700436	Malla Palau	10 x 10cm	6.8mm	1.95m²	25.70 kg	0.015m³	1.95m²

Revestimientos cerámicos para piscinas, de masa compacta con baja absorción gracias a su calidad de cocción. Esmalte resistente a bajas temperaturas.

- IMPORTANTE: Una ligera variación tonal en los colores de los cerámicos es una característica propia del proceso de alta temperatura a la que se funde el esmalte.
- IMPORTANTE: La tonalidad de los colores puede variar ligeramente entre diferentes partidas. Para cada proyecto adquirir el revestimiento de un mismo lote. Considerar algunos m2 extra para posibles reparaciones futuras.
- IMPORTANTE: A la hora de realizar la colocación del revestimiento mezclar las planchas de diferentes cajas para lograr mayor uniformidad del tono.

VENECITAS

PISCINAS

Colores

Tamaño mosaico	Espesor mosaico	Tamaño plancha	Junta
2 x 2cm	4mm	32.7 x 32.7cm	1.8mm

CELESTE CLARO

Color PM-202

CÓD. 700022

CELESTE

Color PM-203

CÓD. 700023

AZUL

Color PM-204

CÓD. 700024

AZUL OSCURO

Color PM-205

CÓD. 700025

VERDE

Color PM-301

CÓD. 700026

BLANCO

Color PM-102

CÓD. 700027

Mix

Tamaño mosaico	Espesor mosaico	Tamaño plancha	Junta
2 x 2cm	4mm	32.7 x 32.7cm	1.8mm

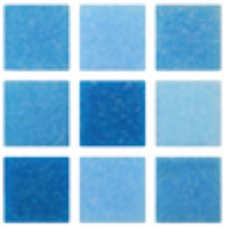

MIX CELESTE

Colores
PM-202/PM-203/PM-204

CÓD. 700031

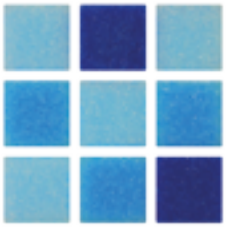

MIX AZUL

Colores
PM-201/PM-203/PM-205

CÓD. 700032

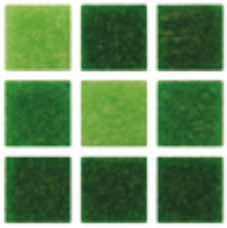

MIX VERDE

Colores
PM-301/PM-303/PM-304

CÓD. 700033

Línea Zafiro de venecitas Vulcano, producida y desarrollada con la más alta tecnología, sin cantos vivos y con bordes achaflanados, dan como resultado superficies uniformes y hermosas texturas.

CÓDIGO	DESCRIPCIÓN	COLORES	PLANCHAS	COBERTURA x CAJA	EMBALAJE PESO BRUTO	EMBALAJE VOLUMEN	EMBALAJE UNIDADES
700022	Celeste claro	PM-202	20 x Caja	2.14m²	14.5 Kg	0.012m³	2.14m²
700023	Celeste	PM-203	20 x Caja	2.14m²	14.5 Kg	0.012m³	2.14m²
700024	Azul	PM-204	20 x Caja	2.14m²	14.5 Kg	0.012m³	2.14m²
700025	Azul oscuro	PM-205	20 x Caja	2.14m²	14.5 Kg	0.012m³	2.14m²
700026	Verde	PM-301	20 x Caja	2.14m²	14.5 Kg	0.012m³	2.14m²
700027	Blanco	PM-102	20 x Caja	2.14m²	14.5 Kg	0.012m³	2.14m²
700031	Mix Celeste	PM-202/PM-203/PM-204	20 x Caja	2.14m²	14.5 Kg	0.012m³	2.14m²
700032	Mix Azul	PM-201/PM-203/PM-205	20 x Caja	2.14m²	14.5 Kg	0.012m³	2.14m²
700033	Mix Verde	PM-301/PM-303/PM-304	20 x Caja	2.14m²	14.5 Kg	0.012m³	2.14m²

Características

Revestimiento vítreo

Resistencia al calor ..... Sí
Resistencia a agrietarse ..... Sí
Dureza (Según "Escala de Mohs") ..... 6 (seis)
Absorción de agua ..... Nula
Resistencia a los ácidos ..... Sí
Color ..... Resistente al decoloramiento
Lavable ..... Sí
Resistencia a los hongos ..... Sí

IMPORTANTE: Una ligera variación tonal en los colores de los mosaicos es una característica propia del proceso productivo.

IMPORTANTE: La tonalidad de los colores puede variar ligeramente entre diferentes partidas. Para cada proyecto adquirir el revestimiento de un mismo lote. Considerar algunos m² extra para posibles reparaciones futuras.

IMPORTANTE: A la hora de realizar la colocación de las venecitas mezclar las planchas de diferentes cajas para lograr mayor uniformidad del tono.

VENECITAS

PISCINAS

Guardas	Tamaño mosaico	Espesor mosaico	Mts. lineales x caja	Junta
	2 x 2cm	4mm	6.54m	1.8mm

ROMANA

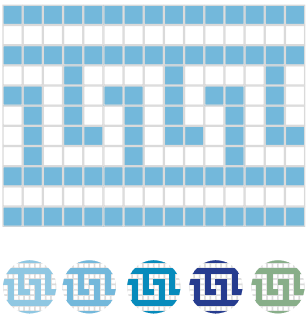

GRIEGA

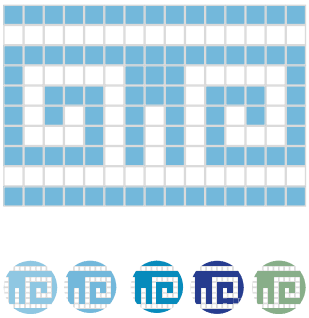

INCA

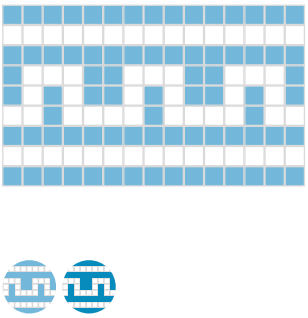

ORIENTE

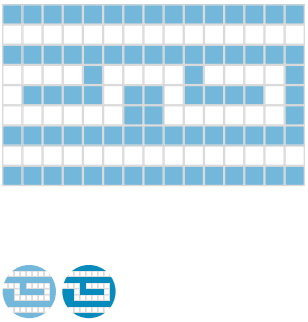

OLA

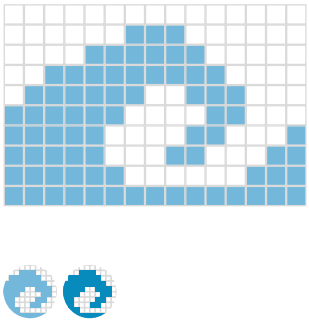

PAROS

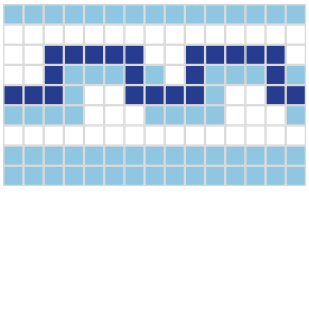

LAZO

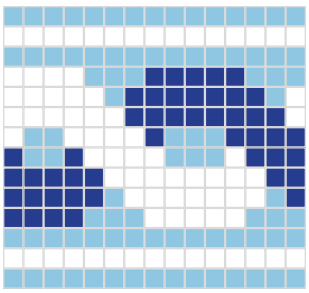

LÍNEA ZAFIRO VENECITAS

CÓDIGO	DESCRIPCIÓN	COLORES	PLANCHAS	ALTURA	EMBALAJE PESO BRUTO	EMBALAJE VOLUMEN	EMBALAJE UNIDADES
700052	Guarda Romana Celeste claro	PM-102/PM-202	20 x Caja	11 Mosaicos (23.9cm)	8.75 kg	0.009m³	6.54m lineales
700053	Guarda Romana Celeste	PM-102/PM-203	20 x Caja	11 Mosaicos (23.9cm)	8.75 kg	0.009m³	6.54m lineales
700054	Guarda Romana Azul	PM-102/PM-204	20 x Caja	11 Mosaicos (23.9cm)	8.75 kg	0.009m³	6.54m lineales
700055	Guarda Romana Azul oscuro	PM-102/PM-205	20 x Caja	11 Mosaicos (23.9cm)	8.75 kg	0.009m³	6.54m lineales
700056	Guarda Romana Verde	PM-102/PM-301	20 x Caja	11 Mosaicos (23.9cm)	8.75 kg	0.009m³	6.54m lineales
700062	Guarda Griega Celeste claro	PM-102/PM-202	20 x Caja	10 Mosaicos (21.7cm)	7.92 kg	0.009m³	6.54m lineales
700063	Guarda Griega Celeste	PM-102/PM-203	20 x Caja	10 Mosaicos (21.7cm)	7.92 kg	0.009m³	6.54m lineales
700064	Guarda Griega Azul	PM-102/PM-204	20 x Caja	10 Mosaicos (21.7cm)	7.92 kg	0.009m³	6.54m lineales
700065	Guarda Griega Azul oscuro	PM-102/PM-205	20 x Caja	10 Mosaicos (21.7cm)	7.92 kg	0.009m³	6.54m lineales
700066	Guarda Griega Verde	PM-102/PM-301	20 x Caja	10 Mosaicos (21.7cm)	7.92 kg	0.009m³	6.54m lineales
700073	Guarda Ola Celeste	PM-102/PM-203	20 x Caja	10 Mosaicos (21.7cm)	7.92 kg	0.009m³	6.54m lineales
700074	Guarda Ola Azul	PM-102/PM-204	20 x Caja	10 Mozaicos (21.7cm)	7.92 kg	0.009m³	6.54m lineales
700083	Guarda Inca Celeste	PM-102/PM-203	20 x Caja	9 Mosaicos (19.6cm)	7.50 kg	0.007m³	6.54m lineales
700084	Guarda Inca Azul	PM-102/PM-204	20 x Caja	9 Mosaicos (19.6cm)	7.50 kg	0.007m³	6.54m lineales
700093	Guarda Oriente Celeste	PM-102/PM-203	20 x Caja	9 Mosaicos (19.6cm)	7.50 kg	0.007m³	6.54m lineales
700094	Guarda Oriente Azul	PM-102/PM-204	20 x Caja	9 Mosaicos (19.6cm)	7.50 kg	0.007m³	6.54m lineales
700098	Guarda Paros	PM-102/PM-203/PM-205	20 x Caja	9 Mosaicos (19.6cm)	7.50 kg	0.007m³	6.54m lineales
700099	Guarda Lazo	PM-102/PM-203/PM-205	20 x Caja	14 Mosaicos (30.6cm)	11.15 kg	0.015m³	6.54m lineales

Iluminación de piscinas

SUPERLED

PISCINAS

170 mm · IP68 · ahorrá energía · 170° · GARANTÍA 1 año

A

12W

B

14,4W

CÓDIGO	MODELO	LUZ	FLUJO LUMINOSO	ALIMEN.	POTENCIA	CUERPO	PESO BRUTO	EMBALAJE VOLUMEN	UNIDADES
112012	SUPERLED BLANCO 12W	Blanco (6500K)	575 lumens	12 VCC	12 W	Policarbonato	0.38 kg	0.002m³	1
112016	SUPERLED RGB 14,4W	RGB	500 lumens	12 VCC	14,4 W	Policarbonato	0.38 kg	0.002m³	1

SuperLED Brillante

Las luces SUPERLED Vulcano, son fabricadas con materiales de primera calidad, diseñadas para ofrecer gran potencia de iluminación con bajo consumo de energía.
Su novedoso sistema "PUSH IN" permite su rápida y fácil instalación.

Con diseño moderno y delgado, las SUPERLED presumen un extraordinario ángulo de iluminación de 170°,que junto a su gran potencia, permiten iluminar la piscina de manera uniforme.

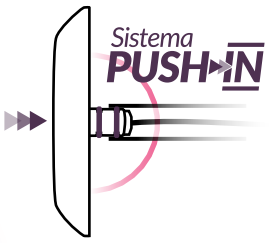

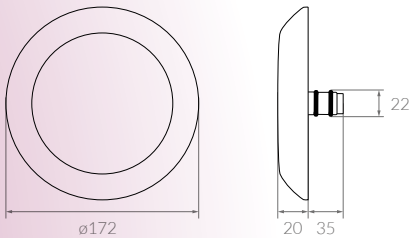

Medidas de referencia, la empresa se reserva el derecho de realizar modificaciones constructivas.

Veladas **nocturnas**

Agua, luz y luna.

SUPER**LED**

ÁREA DE ILUMINACIÓN
38m²

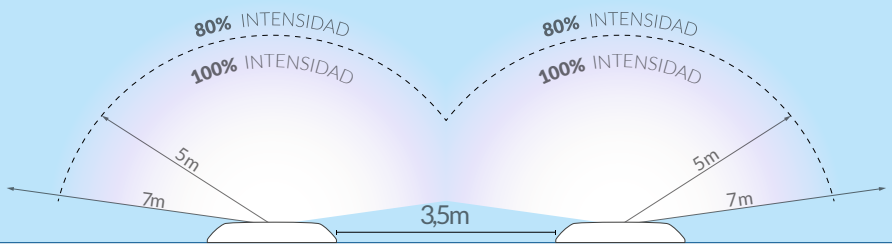

Extienda y disfrute el atractivo de su piscina también en veladas nocturnas.

INSTALACIÓN

Instalación / Fibra de vidrio
Esquema básico ilustrativo
de instalación

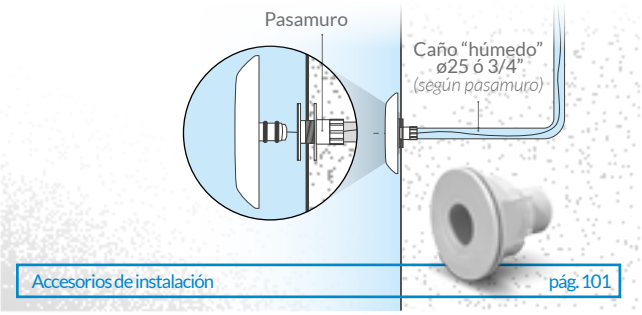

Accesorios de instalación pág. 101

Instalación / Hormigón
Esquema básico ilustrativo
de instalación

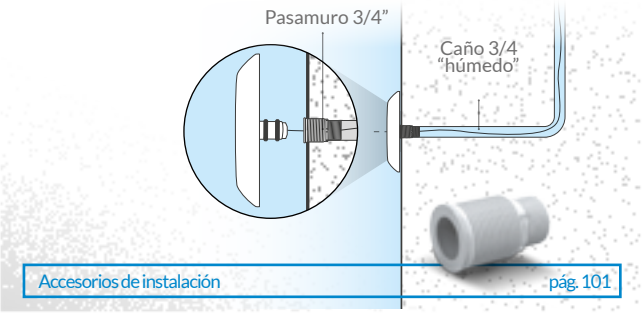

Accesorios de instalación pág. 101

LUMIPOOL

PISCINAS

IP68 · ahorrá energía · 170° · GARANTÍA 1 año

A

B

CÓDIGO	FOTO	MODELO	LUZ	FLUJO LUMINOSO	ALIMEN.	POTENCIA	CUERPO	PESO BRUTO	EMBALAJE VOLUMEN	UNIDADES
112325	A	LUMIPOOL BLANCO 9W	Blanca (6000K)	380 lumens	12 VCC	9 W	Policarbonato	0.38 kg	0.002m³	1
112328	B	LUMIPOOL RGB 9W	RGB	285 lumens	12 VCC	9 W	Policarbonato	0.38 kg	0.002m³	1

FUNCIONES Y CARACTERÍSTICAS

Luminaria subacuática LUMIPOOL, brinda excelente potencia de iluminación para su piscina, con niveles muy bajos de consumo de energía. Son compactas y muy fáciles de instalar gracias a su sistema de encastre a presión en pasamuro. Fabricadas completamente en policarbonato, ofrecen un grado de protección IP68.

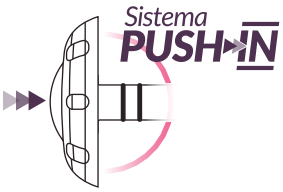

Extienda y disfrute el atractivo de su piscina también en veladas nocturnas.

Medidas de referencia, la empresa se reserva el derecho de realizar modificaciones constructivas.

A
B

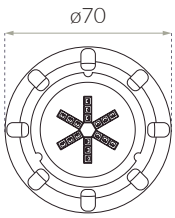

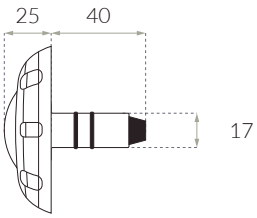

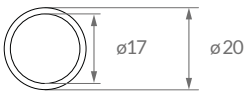

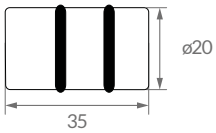

Pág.: 101
ADAPTADOR A CAÑO ø25

9 W
LUMIPOOL

ÁREA DE ILUMINACIÓN
16m²

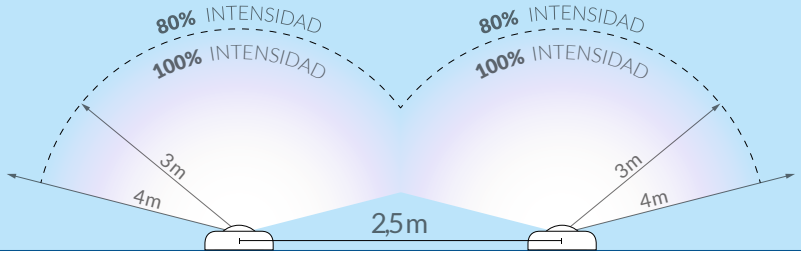

Excelente potencia de iluminación con niveles muy bajos de consumo de energía.

INSTALACIÓN

Instalación / Fibra de vidrio
Esquema básico ilustrativo de instalación

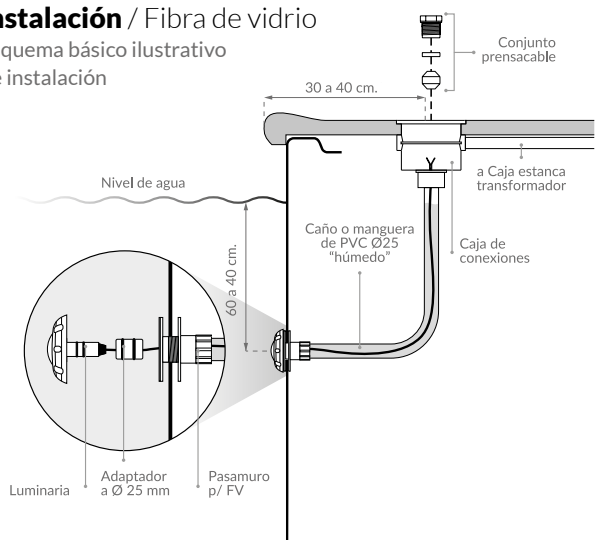

Instalación / Hormigón
Esquema básico ilustrativo de instalación

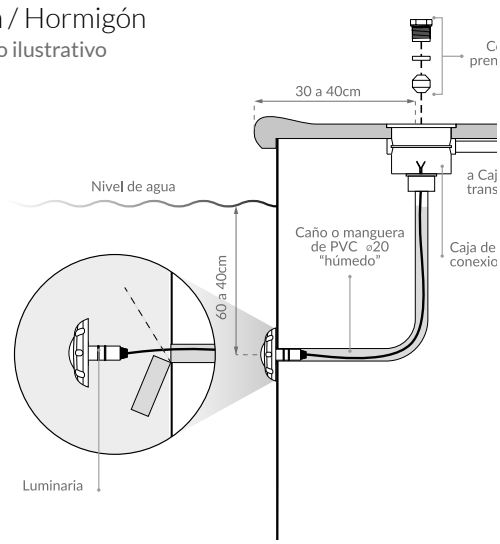

POWERLED

PISCINAS

CÓDIGO	FOTO	MODELO	LUZ	FLUJO LUMINOSO	ALIMEN.	POTENCIA	CUERPO	PESO BRUTO	EMBALAJE VOLUMEN	UNIDADES
112311	A	POWERLED 6W	Blanco (6000K)	300 lumens	12 VCC	6 W	Policarbonato + AISI 316	0.30 kg	0.0006m³	1
112314	B	POWERLED 6W	RGB	225 lumens	12 VCC	6 W	Policarbonato + AISI 316	0.30 kg	0.0006m³	1
112321	C	POWERLED 9W	Blanco (6000K)	350 lumens	12 VCC	9 W	AISI 316	0.40 kg	0.0006m³	1
112324	D	POWERLED 9W	RGB	275 lumens	12 VCC	9 W	AISI 316	0.40 kg	0.0006m³	1
112331	E	POWERLED 18W	Blanco (6000K)	600 lumens	12 VCC	18 W	AISI 316	0.40 kg	0.0006m³	1
112334	F	POWERLED 18W	RGB	450 lumens	12 VCC	18 W	AISI 316	0.40 kg	0.0006m³	1

OPCIONES CON LARGO DE CABLE ESPECIAL

LARGO CABLE	6 W		9 W		18 W	
	BLANCO	RGB	BLANCO	RGB	BLANCO	RGB
5 metros	112341	112344	112371	112374	-	-
10 metros	112351	112354	112381	112384	112411	112414

6W POWERLED

ÁREA DE ILUMINACIÓN 16m²

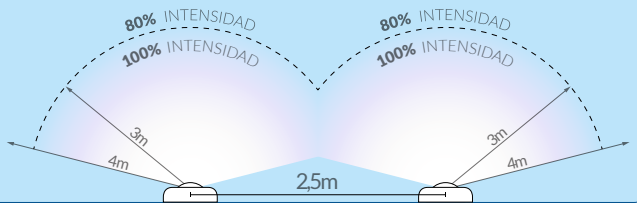

9W POWERLED

ÁREA DE ILUMINACIÓN 24m²

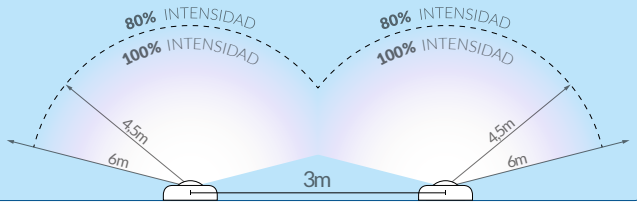

18W POWERLED

ÁREA DE ILUMINACIÓN 46m²

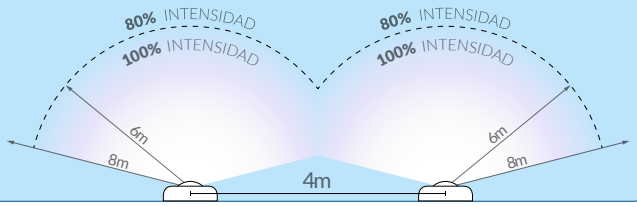

INSTALACIÓN

Fibra de vidrio

Esquema básico de instalación

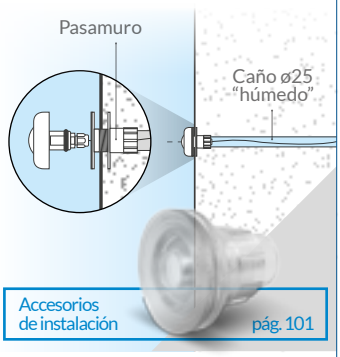

Accesorios de instalación pág. 101

Hormigón

Esquema básico de instalación

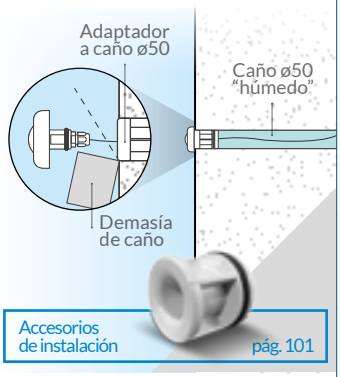

Accesorios de instalación pág. 101

IMPORTANTE: Estos accesorios se comercializan por separado.

LUMINARIAS SPOT LED

PISCINAS

ahorrá energía

IP68

A B C D

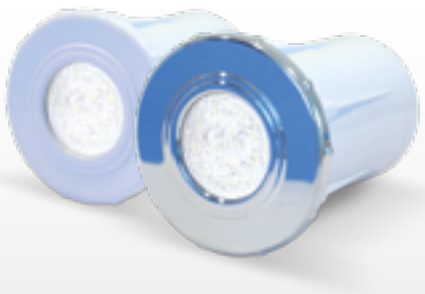

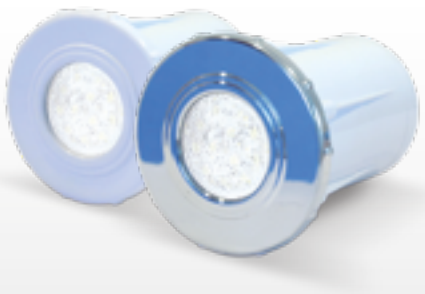

Imágenes ilustrativas.

REPUESTOS PÁG. 266

CÓDIGO	FOTO	MODELO	PISCINA	LUZ	ALIMENTACIÓN	POT.	LARGO CABLE	PESO BRUTO	EMBALAJE VOLUMEN	UNIDADES*
112061	A	SPOTLED BCO	Hormigón	Blanca	12 VCC	4 W	2.60m	5.20 kg	0.029m³	10
112065	A	SPOTLED BCO	F. de vidrio	Blanca	12 VCC	4 W	2.60m	5.20 kg	0.029m³	10
112063	B	SPOTLED CROM	Hormigón	Blanca	12 VCC	4 W	2.60m	5.20 kg	0.029m³	10
112067	B	SPOTLED CROM	F. de vidrio	Blanca	12 VCC	4 W	2.60m	5.20 kg	0.029m³	10
112062	C	SPOTLED RGB BCO	Hormigón	RGB	12 VCC	3,6 W	2.60m	5.20 kg	0.029m³	10
112066	C	SPOTLED RGB BCO	F. de vidrio	RGB	12 VCC	3,6 W	2.60m	5.20 kg	0.029m³	10
112064	D	SPOTLED RGB CROM	Hormigón	RGB	12 VCC	3,6 W	2.60m	5.20 kg	0.029m³	10
112068	D	SPOTLED RGB CROM	F. de vidrio	RGB	12 VCC	3,6 W	2.60m	5.20 kg	0.029m³	10

(*) Se venden por unidad.

Medidas de referencia, la empresa se reserva el derecho de realizar modificaiones constructivas.

Extienda y disfrute el atractivo de su piscina también en veladas nocturnas.

FUNCIONES Y CARACTERÍSTICAS

Las luminarias tipo Spot LED Vulcano, fueron diseñadas para iluminación subacuática, especialmente pensadas para la aplicación en esquinas y escaleras gracias a su cuerpo compacto. Permiten generar configuraciones de luces muy vistosas y atractivas, que se complementan perfectamente con artefactos más grandes. En este tipo de luminarias Vulcano ofrece una amplia variedad de artefactos, con frentes vistos de color blanco y color cromado, placas LED de luz blanca y RGB, para piscinas de hormigón o para fibra de vidrio. Las luminarias Vulcano ofrecen total seguridad a los usuarios ya que operan con tensión de 12V.

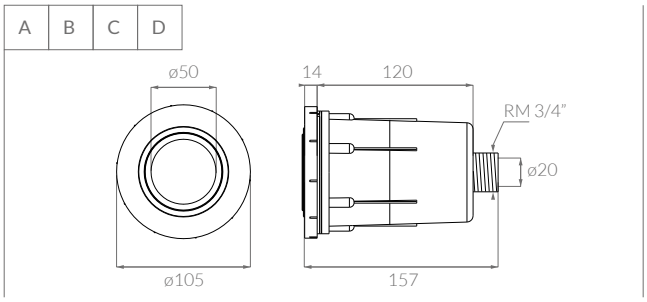

LUMINARIAS LED PARA ADOSAR

PISCINAS

ahorrá energía

IP68

A

B

REPUESTOS PÁG.264

CÓDIGO	FOTO	MODELO	LUZ	POTENCIA	ALIMENTACIÓN	PESO BRUTO	EMBALAJE VOLÚMEN	UNIDADES
112201	A	LED BLANCO	Blanca	13,2 W	12 VCA	1.22 kg	0.007m³	1
112202	B	LED RGB	RGB	14,4 W	12 VCC	1.22 kg	0.007m³	1

FUNCIONES Y CARACTERÍSTICAS

Las luminarias subacuáticas Vulcano fueron pensadas para realzar y resaltar la belleza de su piscina por la noche. Disponibles para piletas de hormigón y fibra de vidrio, éstos artefactos de iluminación ofrecen total seguridad a los usuarios, ya que operan con tensión de 12 voltios.

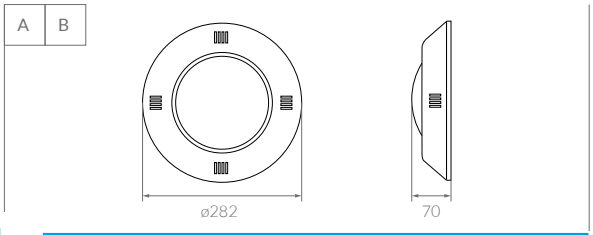

INSTALACIÓN

Instalación / Fibra de vidrio
Esquema básico ilustrativo de instalación

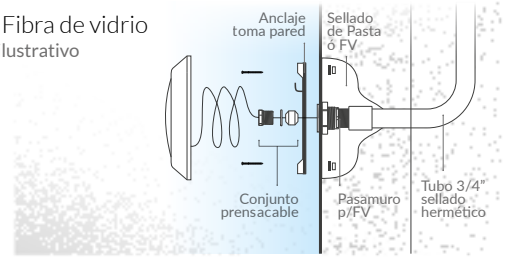

Instalación / Hormigón
Esquema básico ilustrativo de instalación

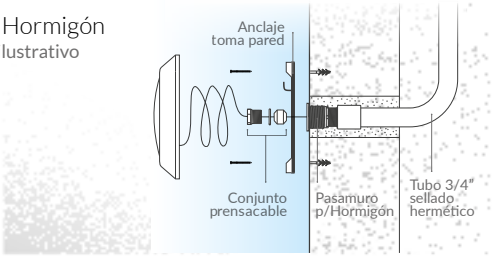

1 Colocar el anclaje toma pared para fijar la luminaria.
2 Instalar pasamuro para hormigón o fibra de vidrio según el tipo de piscina.
3 Conecte el pasamuro a la caja de conexión estanca usando cañería de ¾" y conexiones herméticas. (*También puede utilizar cañería ø20 mm para pegar.*)
4 Interconecte las cajas de conexión entre si y estas al gabinete también con cañería estanca.

Elementos eléctricos básicos de la instalación LED BLANCO

Transformador de 12V o fuente switching (10% + de potencia instalada).
- Llave eléctrica ON/OFF.
- Disyuntor diferencial.
- Llave termomagnética bipolar.

Elementos eléctricos básicos de la instalación LED RGB

- Controlador RGB (potencia acorde a potencia instalada).
- Fuente switching (10% + de potencia instalada).
- Disyuntor diferencial.
- Llave termomagnética bipolar.

Medidas de referencia, la empresa se reserva el derecho de realizar modificaciones constructivas.

LUMINARIAS HALÓGENAS

PISCINAS

A B C D E

REPUESTOS PÁG. 268

CÓDIGO	FOTO	MODELO	LÁMPARA	LENTE	PISCINA	POT.	ALIMENT.	LARGO CABLE	PESO BRUTO	EMBALAJE VOLUMEN	UNIDADES
11200A	A	H-100 Adosar (LE)	Halógena BiPin	Estriado	Hormigón F. de vidrio	100 W	12 VCA	2.60m	1.40 kg	0.007m³	1
11200B	A	H-100 Adosar (LR)	Halógena BiPin	Rugoso	Hormigón F. de vidrio	100 W	12 VCA	2.60m	1.40 kg	0.007m³	1
11200C	B	H-100 Embutir (LE)	Halógena BiPin	Estriado	Hormigón	100 W	12 VCA	2.60m	2.15 kg	0.016m³	1
11200D	B	H-100 Embutir (LR)	Halógena BiPin	Rugoso	Hormigón	100 W	12 VCA	2.60m	2.15 kg	0.016m³	1
112050	C	H-300 Orientable	Halógena PAR56	Estriado	Hormigón	300 W	12 VCA	2.60m	3.20 kg	0.022m³	1
112052	C	H-120 Orientable	Halógena PAR56	Estriado	Hormigón	120 W	12 VCA	2.60m	3.20 kg	0.022m³	1
112070	D	H-50 Horm. (Bco)	Dicroica Halógena	Blanco	Hormigón	50 W	12 VCA	2.60m	6.40 kg	0.029m³	10
112071	D	H-50 FV. (Bco)	Dicroica Halógena	Blanco	F. de vidrio	50 W	12 VCA	2.60m	6.40 kg	0.029m³	10
112072	E	H-50 Horm. (Crom)	Dicroica Halógena	Cromo	Hormigón	50 W	12 VCA	2.60m	6.40 kg	0.029m³	10
112073	E	H-50 FV. (Crom)	Dicroica Halógena	Cromo	F. de vidrio	50 W	12 VCA	2.60m	6.40 kg	0.029m³	10

(*) Se venden por unidad.

Medidas de referencia, la empresa se reserva el derecho de realizar modificaciones constructivas.

ESQUEMA BÁSICO DE INSTALACIÓN www.vulcano-sa.com

IMPORTANTE: Para mayor información sobre la instalación, dirigirse al manual de instrucciones provisto con el producto, o descargar en www.vulcano-sa.com.

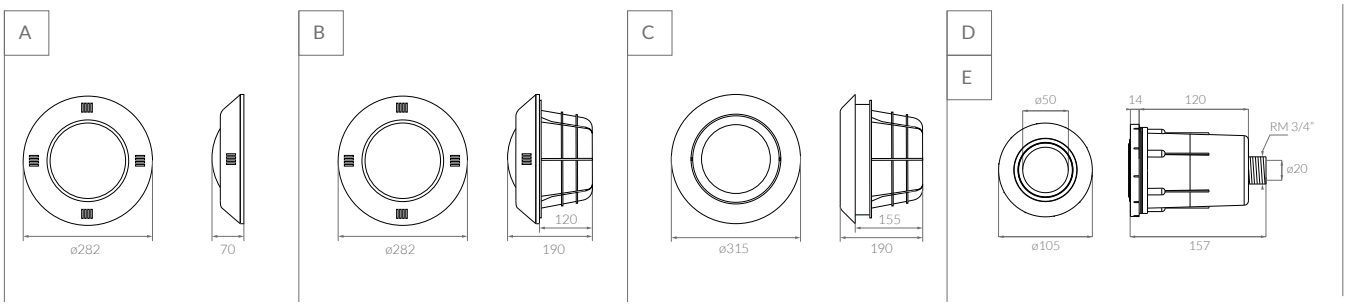

ACCESORIOS DE INSTALACIÓN

PISCINAS

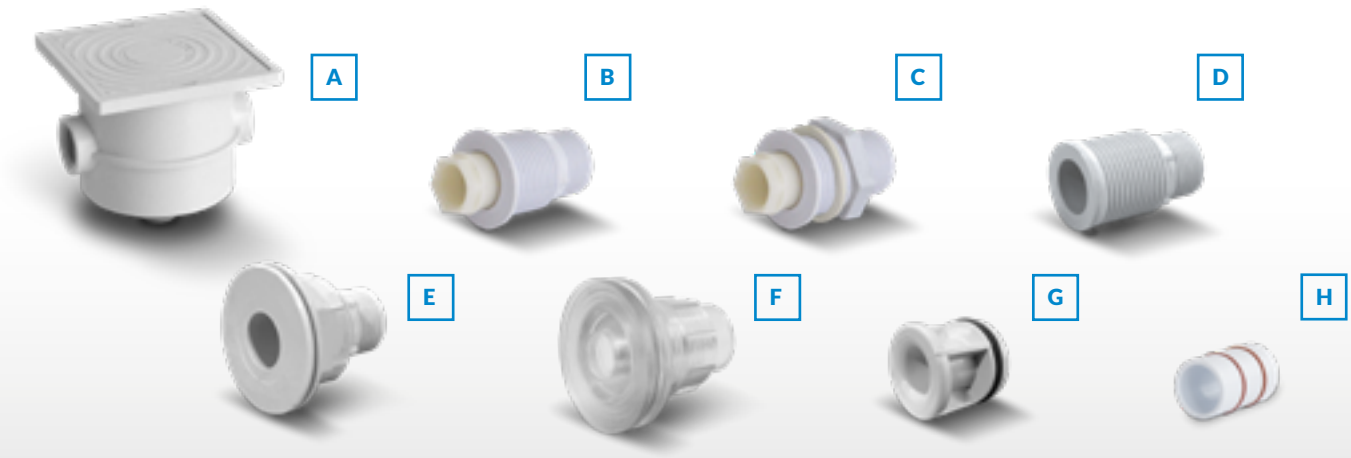

REPUESTOS PÁG. 272

CÓDIGO	FOTO	DESCRIPCIÓN	PISCINA	TUBERÍA	EMBALAJE PESO BRUTO	EMBALAJE VOLUMEN	EMBALAJE UNIDADES*
247023	**A**	Caja de conexiones estanca c/prensa cable	Hormigón Fibra de vidrio	3/4" / ø20mm	1.60 kg	0.010m³	6
247041	**B**	Pasamuro hormigón - Luminarias halógenas	Hormigón	3/4" / ø20mm	---	---	1
247042	**C**	Pasamuro fibra de vidrio - Luminarias halógenas	Fibra de vidrio	3/4" / ø20mm	---	---	1
247070	**B**	Pasamuro hormigón - Luminarias LED	Hormigón	3/4" / ø20mm	---	---	1
247071	**C**	Pasamuro fibra de vidrio - Luminarias LED	Fibra de vidrio	3/4" / ø20mm	---	---	1
112029	**D**	Pasamuro hormigón p/caño 3/4" (Push - in)	Hormigón	3/4" / ø20mm	---	---	1
112030	**E**	Pasamuro fibra de vidrio p/caño 3/4" (Push - in)	Fibra de vidrio	3/4" / ø20mm	---	---	1
112031	**F**	Pasamuro fibra de vidrio p/caño ø25 (Push - in)	Fibra de vidrio	ø25	---	---	1
112032	**G**	Adaptador a caño ø50	Hormigón	ø50	---	---	1
112033	**H**	Adaptador a caño ø25	Hormigón	ø25	---	---	1

(**) Para utilizar con luminarias de lámparas LED o lámparas halógenas de 300W, reemplazar el conjunto prensacable por el correspondiente, según se puede ver en el despiece de la página 272.

(*) Se venden por unidad.

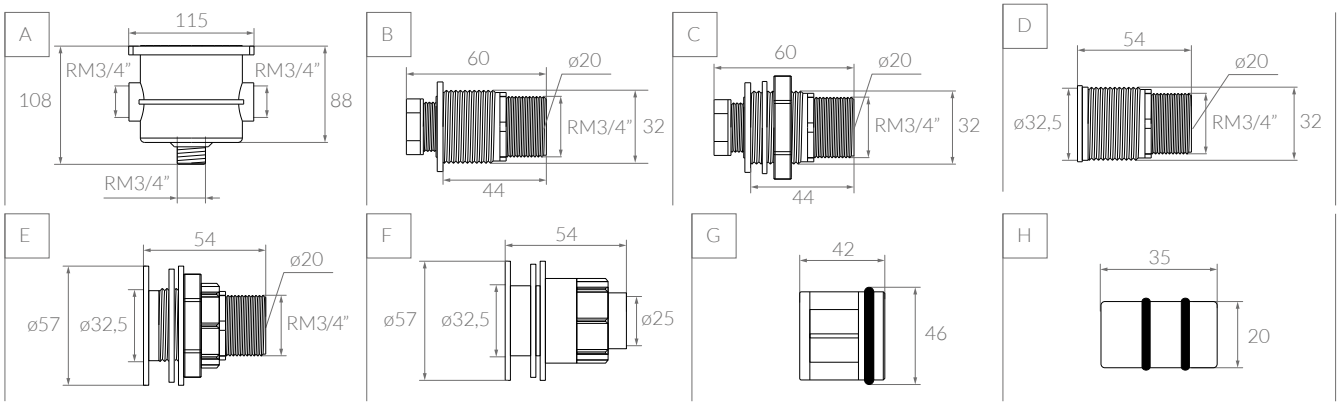

Medidas de referencia, la empresa se reserva el derecho de realizar modificaciones constructivas.

CONTROLADORES RGB

PISCINAS

A

4 AMP

B

54 W

C

90 W

D

36 W Plus

CÓDIGO	FOTO	MODELO	CONTROL REMOTO	ENTRADA	SALIDA	CAPACIDAD	EMBALAJE PESO BRUTO	EMBALAJE VOLUMEN	EMBALAJE UNIDADES
112015	A	Controlador RGB - 4 AMP	Control RF	12 VCC	12 VCC	4 AMP	---	---	1
112023	B	Controlador RGB - 54 W	Sumergible	12 VCA	12 VCC	54 W	0.14 kg	---	1
112024	C	Controlador RGB - 90 W	Sumergible	12 VCC	12 VCC	90 W	0.14 kg	---	1
112025	D	Controlador RGB - 36 W Plus	Sumergible	220 VCA	12 VCC	36 W	0.14 kg	---	1

Controlador RGB - 4 AMP

Pensado para poder manejar las luces instaladas en su piscina desde el controlador o también mediante el control remoto y realizar las siguientes operaciones: encendido y apagado, 6 programas preestablecidos, 8 colores de selección rápida, regular brillo y variar la velocidad. Al encender, tiene memoria de su último programa.

IMPORTANTE: Para mayor información sobre la instalación, dirigirse al manual de instrucciones provisto con el producto, o descargar en www.vulcano-sa.com.

Controladores RGB 54 W/90 W/ 36 W Plus

Permiten controlar luces subacuáticas led RGB o monocromáticas mediante control remoto. El equipo ofrece 6 funciones en modo monocromo, 12 funciones de iluminación en modo RGB para los controladores 36W/54W y 15 funciones para el controlardor de 90W.

IMPORTANTE: Para mayor información sobre las funciones de los controladores, dirigirse al manual de instrucciones provisto con el producto, o descargar en www.vulcano-sa.com.

CONTROLADOR RGB 4 AMP

Alimentación — **12 VCC +/-10%**

Iluminación RGB — 1 salida 12V/4AMP

Principales funciones

- 8 colores de selección rápida
- 6 programas predeterminados

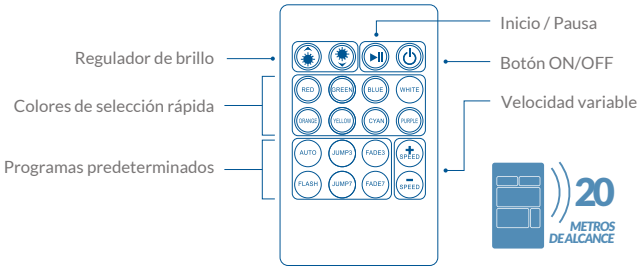

VULCANO®

MÓDULO EXPANSOR RGB

PISCINAS

A

Módulo Expansor RGB

Estos dispositivos operan en conjunto con el controlador RGB, permitiendo la conexión de una mayor cantidad de luminarias LED, manteniendo solamente un controlador RGB para el control.

Suman potencia

CÓDIGO	FOTO	MODELO	ENTRADA	SALIDA	CAPACIDAD	PESO BRUTO	EMBALAJE VOLUMEN	UNIDADES
112028	A	Módulo Expansor RGB - 180W	12 VCC	12 VCC	180 W	1.65 kg	0.002m³	1

CONTROLADOR RGB 54 W

Alimentación	**12 VCC +/-10%**
Iluminación RGB	1 salida 12V/54W
Iluminación monocromática	3 salidas 12V/18W
Modo RGB	15 funciones de iluminación
Modo monocromático	4 funciones de iluminación

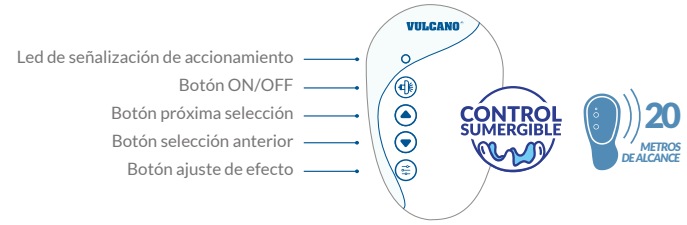

CONTROLADOR RGB 90 W

Alimentación	**12 VCC +/-10%**
Iluminación RGB	1 salida 12V/90W
Iluminación monocromática	3 salidas 12V/30W
Modo RGB	15 funciones de iluminación
Modo monocromático	6 funciones de iluminación

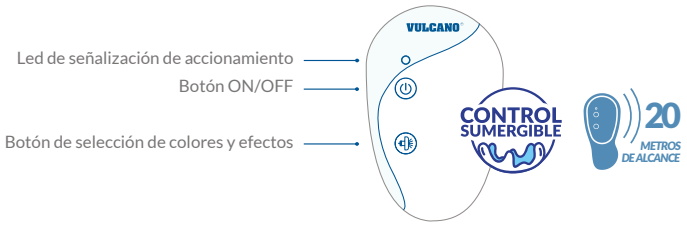

CONTROLADOR RGB 36 W Plus

Alimentación	**220 VCA +/-10%**
Iluminación RGB	1 salida 12V/36W
Modo RGB	15 funciones de iluminación
Selección y ajustes fino de efectos	

INCLUYE **FUENTE DE ALIMENTACIÓN** INTEGRADA

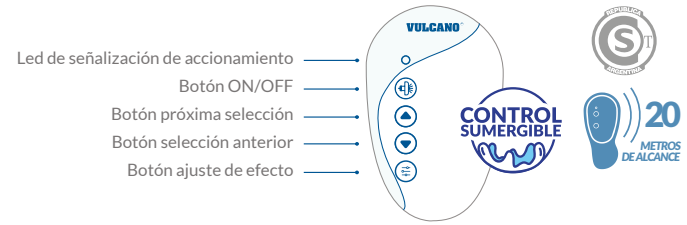

FUENTES SELLADAS

PISCINAS

CÓDIGO	FOTO	MODELO	POTENCIA	TENSIÓN ENTRADA	TENSIÓN SALIDA	EMBALAJE PESO BRUTO	EMBALAJE VOLUMEN	EMBALAJE UNIDADES
112105	A	Fuente sellada 30 W (2.5 A)	30 W	100-240 VCA	12VCC	0.215 kg	0.001m³	1
112106	A	Fuente sellada 40 W (3.3 A)	40 W	100-240 VCA	12VCC	0.380 kg	0.001m³	1
112107	A	Fuente sellada 60 W (5 A)	60 W	100-240 VCA	12VCC	0.470 kg	0.001m³	1
112108	A	Fuente sellada 100 W (8.3 A)	100 W	100-240 VCA	12VCC	1.600 kg	0.001m³	1
112109	B	Fuente sellada 150 W (12.5 A)	150 W	100-240 VCA	12VCC	1.305 kg	0.002m³	1
112110	B	Fuente sellada 200 W (16.7 A)	200 W	100-240 VCA	12VCC	1.845 kg	0.002m³	1

FUNCIONAMIENTO

Las fuentes de alimentación selladas permiten transformar la energía eléctrica que alimenta el sistema de iluminación de la pileta, reduciendo la tensión y rectificando el voltaje de corriente alterna (VCA) a corriente continua (VCC). Estas fuentes de alimentación desarrolladas con la mejor tecnología, brindan corriente de salida estabilizada. Los equipos son 100% resinados logrando un nivel de protección IP66, protegiendo sus componentes internos de la humedad y salpicaduras de agua.

Alimentación para
luminarias LED

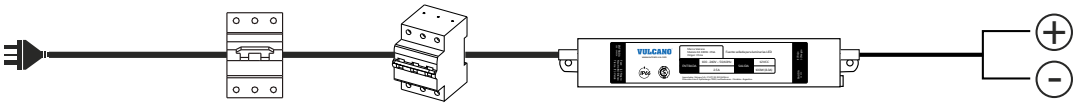

Tensión de línea 100/240VCA.

Llave termomagnética bipolar

Disyuntor diferencial

Fuente sellada

Salida 12VCC

FUENTES SWITCHING

PISCINAS

CÓDIGO	MODELO	POTENCIA	TENSIÓN ENTRADA	TENSIÓN SALIDA	EMBALAJE PESO BRUTO	EMBALAJE VOLUMEN	EMBALAJE UNIDADES
112041	Fuente switching 24 W (2 A)	24 W	220 VCA	12 VCC	---	---	1
112042	Fuente switching 36 W (3 A)	36 W	220 VCA	12 VCC	---	---	1
112043	Fuente switching 60 W (5 A)	60 W	220 VCA	12 VCC	---	---	1
112044	Fuente switching 100 W (8.3 A)	100 W	220 VCA	12 VCC	---	---	1
112045	Fuente switching 120 W (10 A)	120 W	220 VCA	12 VCC	---	---	1

FUNCIONAMIENTO

Las fuentes switching de alimentación permiten transformar la energía eléctrica que alimenta el sistema, reduciendo la tensión y rectificando el voltaje de corriente alterna (VCA) a corriente continua (VCC).

Alimentación para **luminarias LED**

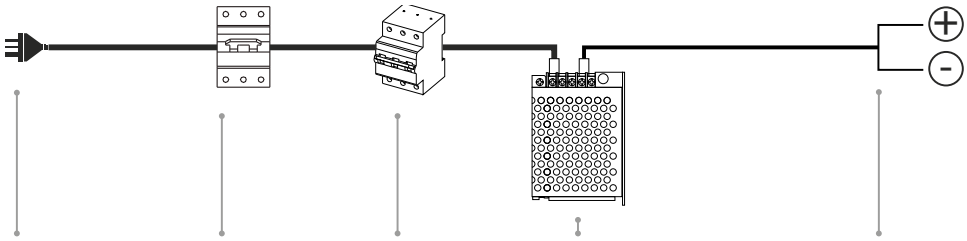

AUTOMATIZACIÓN DE PISCINAS

PISCINAS

CÓDIGO	FOTO	MODELO	CONTROL REMOTO	ENTRADA	SALIDA ILUMINACIÓN	EMBALAJE PESO BRUTO	EMBALAJE VOLUMEN	EMBALAJE UNIDADES
112501	A	Timer Plus 36W	Sumergible	220VCA	12VCC - 36 W	0.14 kg	---	1

TIMER PLUS 36 W

El Timer Plus 36 W, fue desarrollado para automatizar piscinas, permitiendo el accionamiento automático o manual del filtro, salida auxiliar y control de luminarias RGB, seleccionando los colores automáticamente a través del control remoto.

CONTROL REMOTO

Control remoto, automatizador para piscinas. Utiliza una pila CR2032 (3VCC) y posee alcance de 20 metros (sin obstáculos). Este dispositivo es resistente a caídas dentro del agua. En el caso de necesitar reponer el control remoto original o querer agregar controles extra a un mismo controlador, se puede vincular fácilmente al controlador Timer Plus 36W.

Led indicador modo timer OFF	A
Led indicador modo timer 2 horas	B
Led indicador modo timer 4 horas	C
Led indicador modo timer 8 horas	D
Tecla ON/OFF y cambio de función de la iluminación	E
Tecla ON/OFF del filtro	F
Tecla ON/OFF de salida auxiliar	G
Tecla configuración del modo timer	H

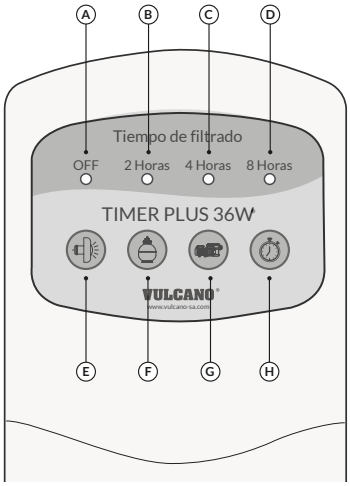

Temporizador de filtrado
Configuración de tiempo y horario

ON/OFF encendido y apagado
1 salida bomba del filtro 1 HP

ON/OFF encendido y apagado
1 salida bomba auxiliar 1 HP

Control de iluminación
15 Funciones en modo RGB

Para más información consulte www.vulcano-sa.com

15 METROS DE ALCANCE · CONTROL SUMERGIBLE · 1 AÑO

CÓDIGO	FOTO	MODELO	CONTROL REMOTO	ENTRADA	SALIDA ILUMINACIÓN	EMBALAJE PESO BRUTO	EMBALAJE VOLUMEN	EMBALAJE UNIDADES
112505	**B**	Easy Pool Touch 36W	-	220VCA	12VCC - 36 W	1.08 kg	0,017	1
112506	**B**	Easy Pool Touch 63W	-	220VCA	12VCC - 63 W	1.07 kg	---	1

EASY POOL TOUCH

El Easy Pool Touch, controla todas las funciones de la piscina desde el módulo de comando o mediante su control remoto resistente al agua. El equipo permite el control de las luces de la piscina, sincronizar las luces con señal de audio y controlar el encendido y apagado de la bomba del equipo de filtrado más una bomba auxiliar.

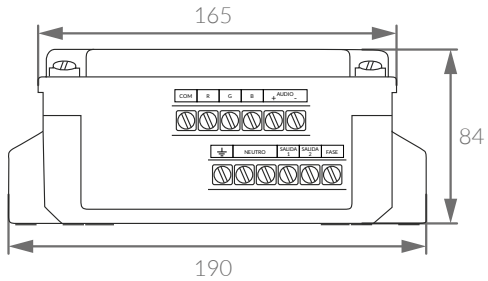

Control de iluminación
12 Funciones en modo RGB

Sincronización con audio
8 funciones en modo RGB

1 **ON/OFF encendido y apagado**
1 salida bomba 1.5 HP

2 **ON/OFF encendido y apagado**
1 salida bomba 1 HP

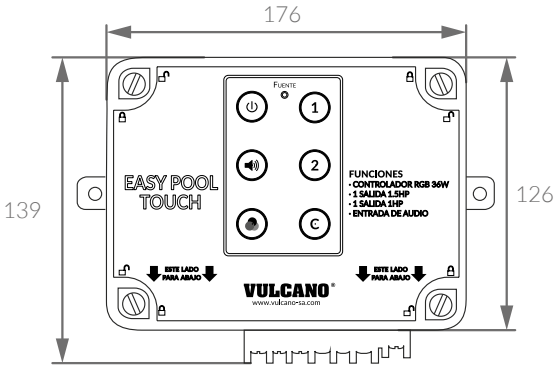

Para más información consulte www.vulcano-sa.com

Medidas de referencia, la empresa se reserva el derecho de realizar modificaciones constructivas.

LIMPIAFONDOS CON CEPILLO

PISCINAS

REPUESTOS PÁG. 274

CÓDIGO	FOTO	DESCRIPCIÓN	CEPILLOS	CONTRAPESO	PESO BRUTO	EMBALAJE VOLUMEN	UNIDADES
110009	A	Limpiafondo rectangular c/ cepillos	Intercambiables de Polipropileno	Si	10.08 kg	0.031m³	6
110000	B	Limpiafondo triangular c/ cepillos	Intercambiables de Polipropileno	Si	8.03 kg	0.030m³	6
110001	C	Limpiafondo ovalado c/ cepillos	Fijos de Polipropileno	Si	5.70 kg	0.028m³	6
110004	D	Limpiafondo media luna c/ cepillos liviano	Fijos de Polipropileno	No	2.68 kg	0.031m³	8
110005	D	Limpiafondo media luna c/ cepillos pesado	Fijos de Polipropileno	Si	6.59 kg	0.031m³	8

FUNCIONES Y CARACTERÍSTICAS

Los limpiafondos son dispositivos desarrollados para aspirar suciedad y residuos depositados en el fondo de la piscina. Para su uso, se conecta la manguera flotante al acople de aspiración y un mango fijo o telescópico de Ø32 mm. Vulcano ofrece una amplia gama de limpiafondos pensados para piletas desmontables, particulares y olímpicas. Algunos de ellos con cepillos, otros con ruedas y también con ruedas y cepillos.

Limpiafondo rectangular

Cuerpo pesado para mayor eficiencia en la remoción de la suciedad del fondo, con acople giratorio integrado para una manipulación más confortable.

Limpiafondo triangular

Robusto y pesado de gran acceso a esquinas con cepillos de PP reemplazables.

Limpiafondo ovalado

Clásico de óptimo desempeño.

Limpiafondo media luna liviano

Liviano con cerdas de PP, ideal para limpiar escaleras y formas irregulares. Económico, optimo para piscinas chicas.

Limpiafondo media luna pesado

Pesado con cerdas de PP, ideal para limpiar escaleras y formas irregulares.

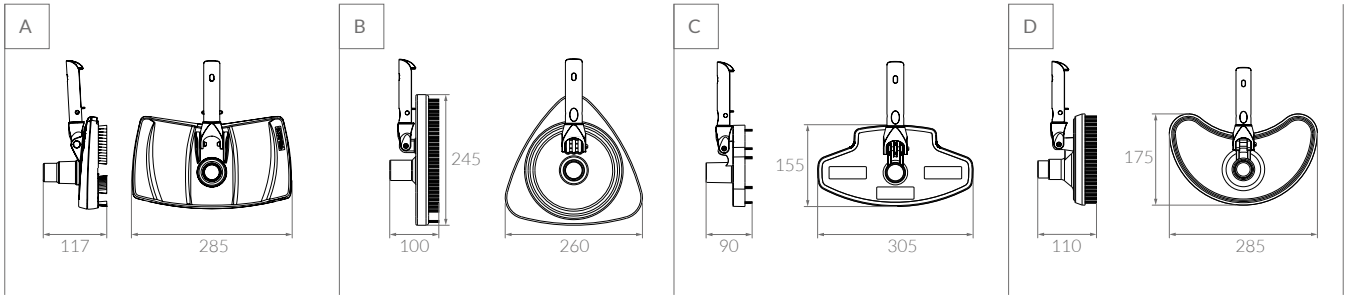

Medidas de referencia, la empresa se reserva el derecho de realizar modificaciones constructivas.

LIMPIAFONDOS CON RUEDAS

PISCINAS

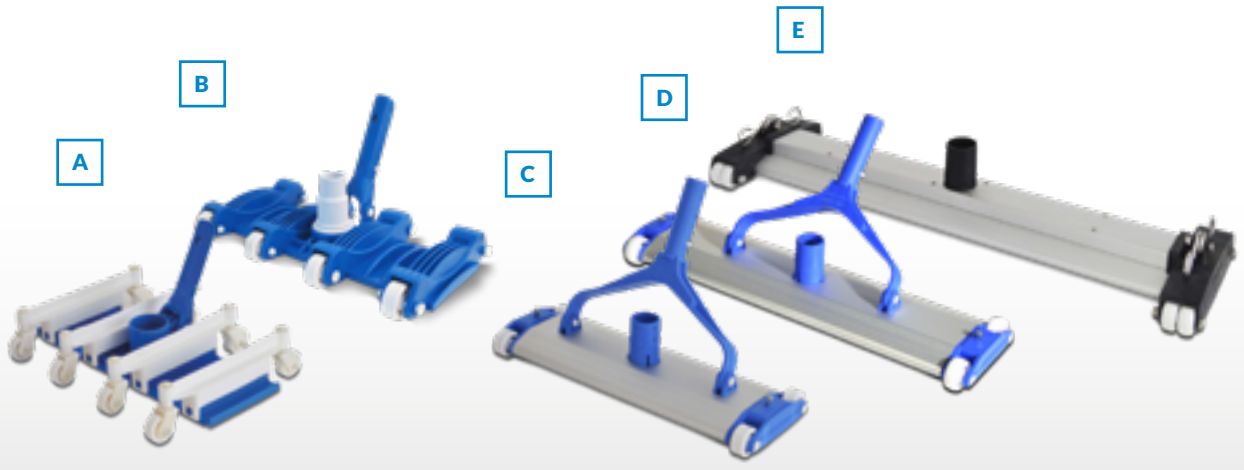

REPUESTOS PÁG. 276

CÓDIGO	FOTO	DESCRIPCIÓN	CEPILLOS	RUEDAS	EMBALAJE PESO BRUTO	EMBALAJE VOLUMEN	EMBALAJE UNIDADES
110002	A	Limpiafondo rectangular rígido 8 ruedas giratorias	---	8 giratorias	6.89 kg	0.024m³	4
110003	B	Limpiafondo rectangular flexible 8 ruedas fijas	---	8 fijas	8.68 kg	0.026m³	5
110006	C	Limpiafondo aluminio 35cm 4 ruedas fijas	Intercambiables de Polipropileno	4 fijas	2.08 kg	0.012m³	1
110007	D	Limpiafondo aluminio 48cm 4 ruedas fijas	Intercambiables de Polipropileno	4 fijas	2.76 kg	0.017m³	1
110013	E	Limpiafondo aluminio 83cm 4 ruedas dobles	Intercambiables de Polipropileno	4 dobles	6.36 kg	0.024m³	1

Limpiafondo rígido 8 ruedas giratorias

Gran desempeño, posee 8 ruedas giratorias que permiten movilidad en todos los sentidos.

Limpiafondo flexible 8 ruedas fijas

Rectangular flexible, óptimo desempeño y muy resistente al impacto

Limpiafondo aluminio 35 cm

Aluminio de 35 cm con cepillo y ruedas, pensado para uso profesional.

Limpiafondo aluminio 48 cm

Aluminio de 48 cm con cepillo y ruedas, de uso profesional. Se debe usar con bomba de 0.75 HP o superior.

Limpiafondo aluminio 83 cm

Aluminio de 83 cm con cepillo y 4 ruedas duales. Boca de aspiración de 2" para piscinas de gran tamaño. En lugar de mango se tira con cuerdas de a dos personas.

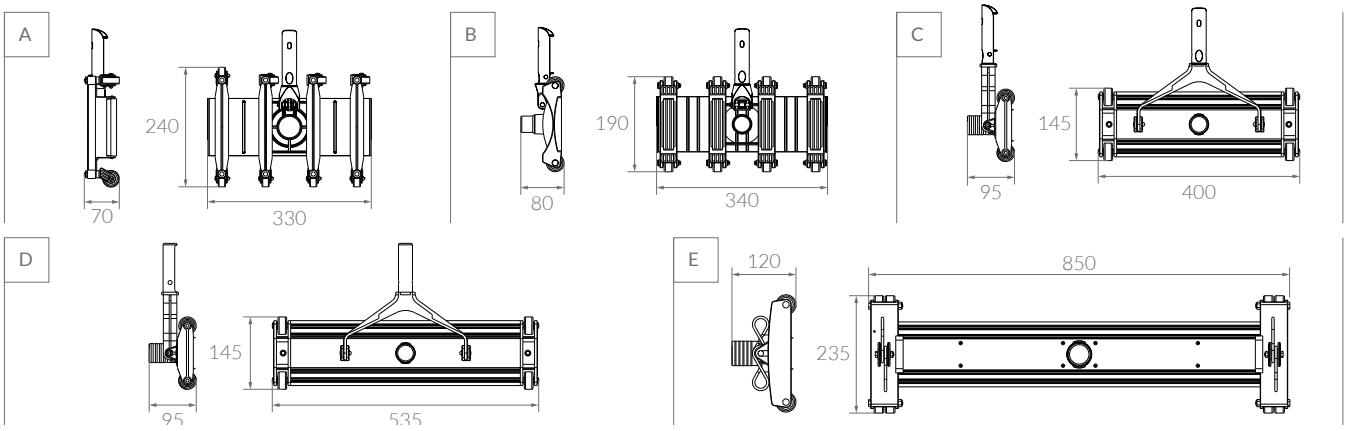

Medidas de referencia, la empresa se reserva el derecho de realizar modificaciones constructivas.

LIMPIAFONDOS PILETAS DE LONA

PISCINAS

CONTIENE Bolsa filtrante y Manguera

Mango de aluminio INCLUÍDO

IDEAL PARA Piletas pequeñas y spa

REPUESTOS PÁG. 280

CÓDIGO	DESCRIPCIÓN	MANGO	ACCIONAMIENTO	AUTONOMÍA	PESO BRUTO	EMBALAJE VOLUMEN	UNIDADES
110014	Limpiafondo Venturi	Mango aluminio telescópico	Venturi	---	1.00 kg	0.011m³	1

Limpiafondo efecto venturi

Ideal para piletas de lona, piscinas desmontables y muy utilizado para limpiar SPA o fuentes de agua. Su pequeño tamaño y su formato compacto, hacen que su manejo sea fácil y práctico. Incluye mango telescópico, manguera de desagote de 3 metros y bolsa de red. Previsto para utilizar con bolsa de red filtrante, o en modo desagote según corresponda su uso.

Para filtrar Incluye bolsa filtrante.

Para desagotar Incluye manguera de desagote.

Mango telescópico Incluye mango telescópico.

Boca 45° Boca de succión achaflanada para mejorar el barrido.

IMPORTANTE: Para mayor información sobre la instalación, dirigirse al manual de instrucciones provisto con el producto, o descargar en www.vulcano-sa.com.

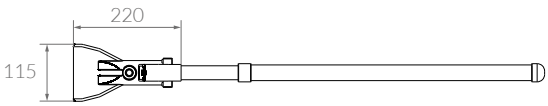

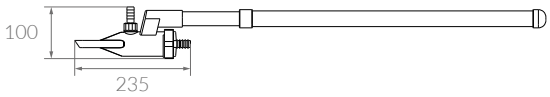

Medidas de referencia, la empresa se reserva el derecho de realizar modificaciones constructivas.

Zuipy

Autonomía 40 min A MÁXIMA POTENCIA

Mango de aluminio INCLUÍDO

IDEAL PARA Piletas pequeñas y spa

REPUESTOS PÁG. 281

CÓDIGO	DESCRIPCIÓN	MANGO	ACCIONAMIENTO	AUTONOMÍA	PESO BRUTO	EMBALAJE VOLUMEN	UNIDADES*
110020	Limpiafondo inalámbrico Zuipy	Mango aluminio 5 tramos	Inalámbrico recargable	40 minutos	6.20 kg	0.035m³	4

(*) Se venden por unidad.

Limpiafondo inalámbrico recargable

Limpiafondo inalámbrico recargable, ideal para piletas de lona, pequeñas piscinas y SPA. Presenta un innovador sistema de encendido automático, que prende al entrar en contacto con el agua. Incluye una batería de Litio, que se recarga por cable USB, y proporciona autonomía de 40 minutos a máxima potencia. Incluye mango de aluminio de 5 tramos.

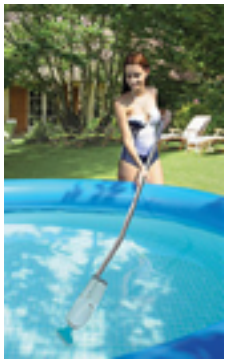

Batería de Litio
Incluye batería recargable de Litio. (sin efecto memoria)

Inalámbrico y portátil
Recargable por medio de cable USB.

Mango de aluminio
Incluye mango armable de 5 tramos.

ON/OFF automático
Sensor para encendido automático, al sumergir bajo el agua.

IMPORTANTE: Para mayor información sobre la instalación, dirigirse al manual de instrucciones provisto con el producto, o descargar en www.vulcano-sa.com.

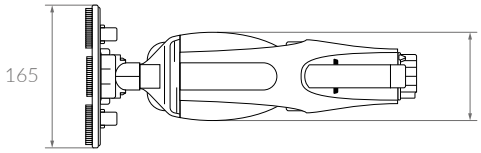

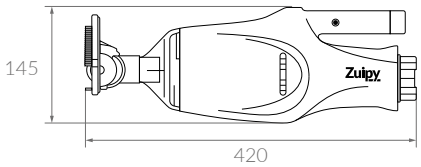

Medidas de referencia, la empresa se reserva el derecho de realizar modificaciones constructivas.

CEPILLOS

PISCINAS

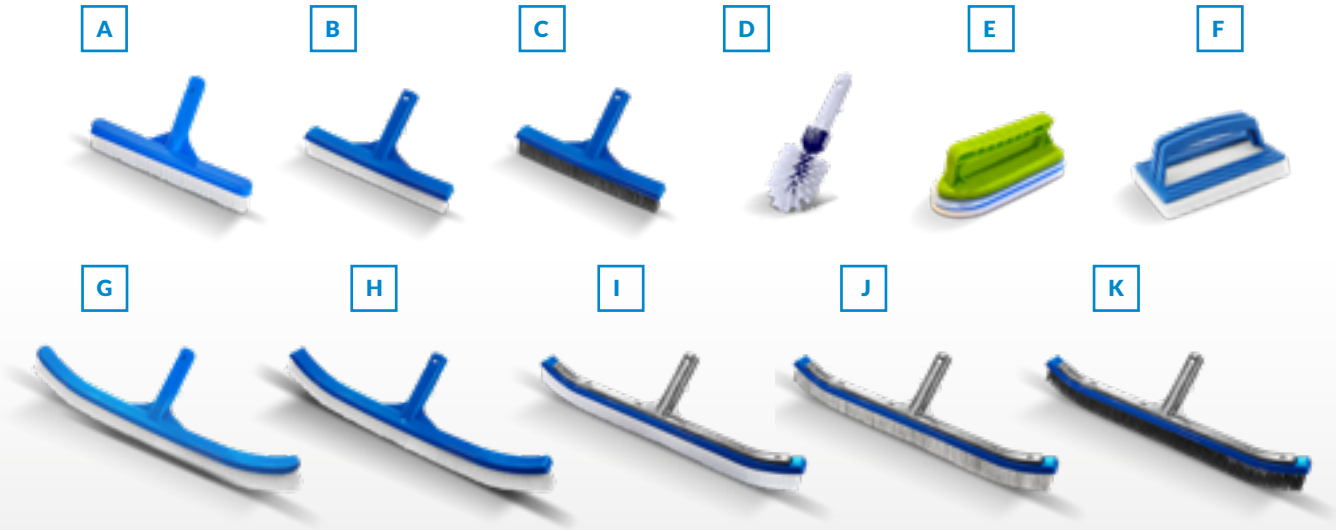

CÓDIGO	FOTO	DESCRIPCIÓN	SOPORTE	LARGO	CERDAS	PISCINA	PESO BRUTO	EMBALAJE VOLUMEN	UNIDADES*
104101	**A**	Recto soporte plástico (PP)	Plástico	29cm	Polipropileno	Pintadas / Revestidas	3.88 kg	0.029m³	20
400000	**B**	Recto soporte plástico (PP)	Plástico	25cm	Polipropileno	Pintadas / Revestidas	3.95 kg	0.030m³	24
400001	**C**	Recto soporte plástico (INOX)	Plástico	25cm	INOX	Revestidas	6.00 kg	0.028m³	24
400021	**D**	Esquinero soporte plástico (PP)	Plástico	---	Polipropileno	Pintadas / Revestidas	1.80 kg	0.020m³	12
104112	**E**	Esponja multiuso suave	Plástico	15cm	---	Pintadas / Fibra de vidrio	3.25kg	0.044m³	24
104113	**F**	Esponja multiuso fuerte	Plástico	15cm	---	Revestidas	3.25kg	0.044m³	24
104100	**G**	Curvo soporte plástico (PP)	Plástico	46cm	Polipropileno	Pintadas / Revestidas	4.76 kg	0.029m³	20
400004	**H**	Curvo soporte plástico (PP)	Plástico	46cm	Polipropileno	Pintadas / Revestidas	6.03 kg	0.053m³	24
400002	**I**	Curvo soporte metálico (Nylon)	Metálico	46cm	Nylon	Pintadas / Revestidas	8.89 kg	0.053m³	24
400022	**J**	Curvo soporte metálico (Mixto)	Metálico	46cm	Nylon + INOX	Revestidas	9.28 kg	0.053m³	24
400003	**K**	Curvo soporte metálico (INOX)	Metálico	46cm	INOX	Revestidas	11.20 kg	0.053m³	24

(*) Se vende por unidad.

Medidas de referencia, la empresa se reserva el derecho de realizar modificaciones constructivas.

A

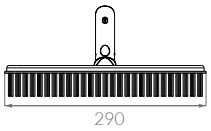

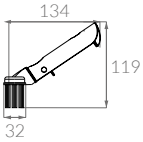

G

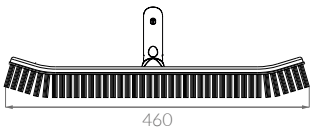

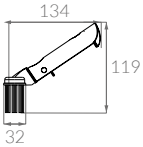

MANGOS

+ INFO
pág. 114

SACAHOJAS

PISCINAS

CÓDIGO	FOTO	DESCRIPCIÓN	RED	MANGO	CONECTOR	PESO BRUTO	EMBALAJE VOLUMEN	UNIDADES
118012	**A**	Sacahojas Plano con pala ø32	Plana	---	ø32mm	1.88 kg	0.033m³	12
118013	**A**	Sacahojas Plano con pala ø19	Plana	---	ø19mm	1.91 kg	0.034m³	12
118014	**A**	Sacahojas Plano con pala ø19 c/mango	Plana	1,50m	ø19mm	3.30 kg	0.107m³	10
118000	**B**	Sacahojas Plano ø32	Plana	---	ø32mm	2.10 kg	0.051m³	12
118999	**B**	Sacahojas Plano ø19	Plana	---	ø19mm	2.42 kg	0.051m³	15
118001	**B**	Sacahojas Plano ø19 c/mango	Plana	1,50m	ø19mm	3.38 kg	0.105m³	10
118002	**C**	Sacahojas Red ø32	Bolsa	---	ø32mm	2.89 kg	0.067m³	10
118003	**C**	Sacahojas Red ø19	Bolsa	---	ø19mm	3.15 kg	0.067m³	12
118004	**C**	Sacahojas Red ø19 c/mango	Bolsa	1,50m	ø19mm	2.14 kg	0.065m³	5
118006	**D**	Sacahojas Tela Metálica ø19	Plana	---	ø19mm	1.93 kg	0.023m³	10
118007	**D**	Sacahojas Tela Metálica ø19 c/mango	Plana	1,50m	ø19mm	1.88 kg	0.094m³	5
118005	**E**	Sacahojas Bolsa Grande ø32	Bolsa grande	---	ø32mm	2.33 kg	0.047m³	5
400009	**F**	Sacahojas Plano Pro ø32	Plana	---	ø32mm	4.06 kg	0.052m³	12
400010	**G**	Sacahojas Bolsa Pro ø32	Bolsa grande	---	ø32mm	4.37 kg	0.048m³	12

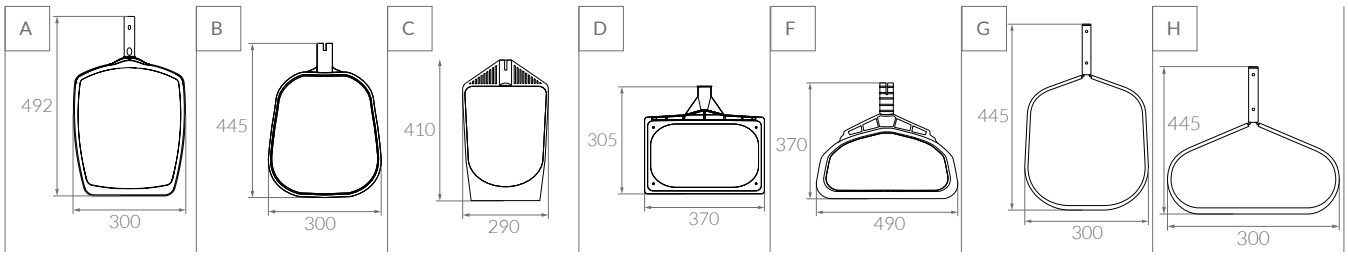

Medidas de referencia, la empresa se reserva el derecho de realizar modificaciones constructivas.

MANGOS

PISCINAS

CÓDIGO	FOTO	DESCRIPCIÓN	DIÁMETRO	LARGO (A)	CAÑO	MATERIAL	PESO BRUTO	EMBALAJE VOLUMEN	UNIDADES
111000	**A**	Mango fijo liso ø19 x 1.50m	ø19mm	1.50m	Liso	Aluminio	1.96 Kg	0.0005m³	10
111010	**B**	Mango fijo estriado ø19 x 1.50m	ø19mm	1.50m	Estriado	Aluminio	1.96 Kg	0.0005m³	10
111001	**C**	Mango fijo liso ø32 x 6m	ø32mm	6.00m	Liso	Aluminio	1.66 Kg	0.006m³	1
111014	**D**	Mango fijo estriado ø32 x 5.80m	ø32mm	5.80m	Estriado	Aluminio	1.66 Kg	0.006m³	1
111002	**E**	Mango telescópico liso ø32 x 2.40m	ø32mm	2.40m	Liso	Aluminio	8.30 Kg	0.029m³	10
111003	**E**	Mango telescópico liso ø32 x 3.60m	ø32mm	3.60m	Liso	Aluminio	9.70 Kg	0.038m³	10
111004	**E**	Mango telescópico liso ø32 x 4.80m	ø32mm	4.80m	Liso	Aluminio	13.30 Kg	0.051m³	10
111011	**F**	Mango telescópico estriado ø32 x 2.40m	ø32mm	2.40m	Estriado	Aluminio	8.16 Kg	0.029m³	10
111012	**F**	Mango telescópico estriado ø32 x 3.60m	ø32mm	3.60m	Estriado	Aluminio	10.75 Kg	0.038m³	10
111013	**F**	Mango telescópico estriado ø32 x 4.80m	ø32mm	4.80m	Estriado	Aluminio	13.50 Kg	0.051m³	10

Por piezas de repuestos consulte a su proveedor.

Medidas de referencia, la empresa se reserva el derecho de realizar modificaciones constructivas.

CARACTERÍSTICAS

De excelente resistencia mecánica y a la corrosión, se pueden utilizar en trabajos exigentes. Los mangos telescópicos están compuestos por 2 tubos que encajan uno en el interior del otro con posibilidad de desplazamiento. El largo necesario es fácilmente ajustado y trabado por medio de la tuerca y boquilla correspondiente. Todos los mangos están anodizados.

E
F

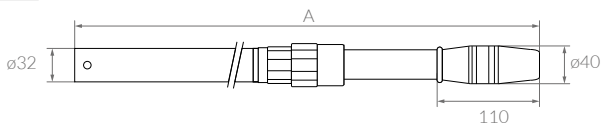

ACOPLES RÁPIDOS

PISCINAS

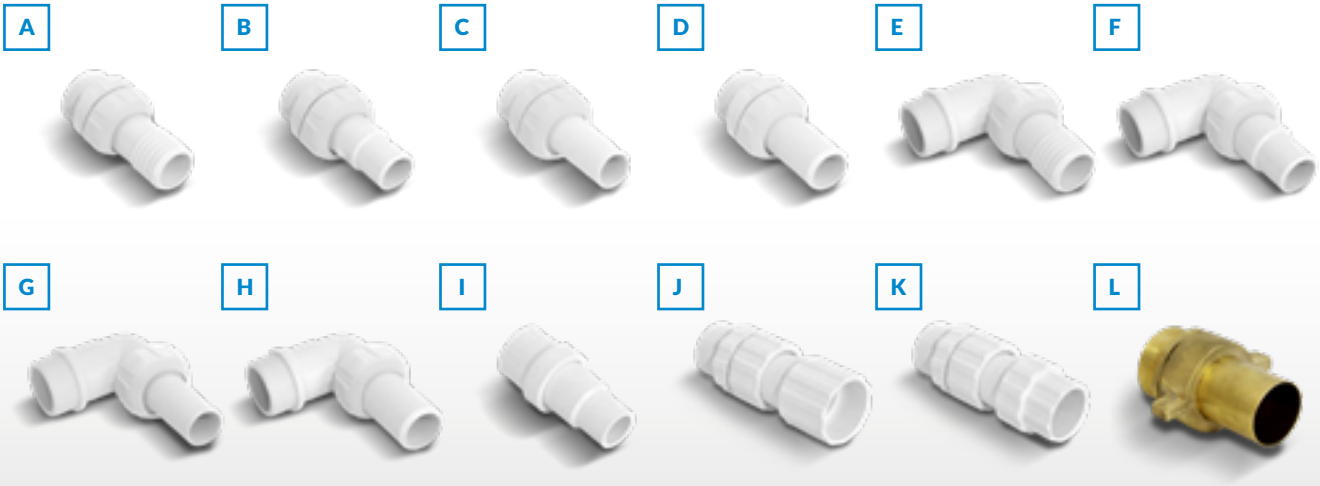

REPUESTOS PÁG. 282

CÓDIGO	FOTO	DESCRIPCIÓN	CONFIGURACIÓN	DIÁMETRO	PESO BRUTO	EMBALAJE VOLUMEN	UNIDADES*
101001	A	Acople rápido recto espigado 1 1/2"	Recto Espigado	1 1/2"	6.35 kg	0.029m³	60
101002	B	Acople rápido recto combinado 1 1/4" - 1 1/2"	Recto Combinado	1 1/4" - 1 1/2"	6.10 kg	0.029m³	60
101006	C	Acople rápido recto liso 1 1/4"	Recto Liso	1 1/4"	5.60 kg	0.029m³	60
101007	D	Acople rápido recto liso 1 1/2"	Recto Liso	1 1/2"	6.40 kg	0.029m³	60
101013	E	Acople rápido 90° espigado 1 1/2"	90° Espigado	1 1/2"	5.65 kg	0.029m³	40
101010	F	Acople rápido 90° combinado 1 1/4" - 1 1/2"	90° Combinado	1 1/4" - 1 1/2"	5.50 kg	0.029m³	40
101012	G	Acople rápido 90° liso 1 1/4"	90° Liso	1 1/4"	5.15 kg	0.029m³	40
101011	H	Acople rápido 90° liso 1 1/2"	90° Liso	1 1/2"	5.15 kg	0.029m³	40
101000	I	Acople giratorio recto combinado 1 1/4" - 1 1/2"	Giratorio	1 1/4" - 1 1/2"	5.45 kg	0.029m³	100
101008	J	Acople rápido p/ caño de PVC M-H rosca 1 1/2" - ø50	Recto p/ caño PVC	1 1/2" - ø50	8.80 kg	0.029m³	50
101009	K	Acople rápido p/ caño de PVC M-H rosca 1 1/2" - ø40	Recto p/ caño PVC	1 1/2" - ø40	8.35 kg	0.029m³	50
101004	L	Acople rápido de bronce recto liso 2"	Bronce Recto Liso	2"	---	---	1

(*) Se vende por unidad.

USOS

Se utilizan para conectar:

- Mangueras flotantes con limpiafondos.
- Mangueras flotantes con virolas de aspiración.
- Mangueras con bocas de impulsión de electrobombas.
- Conexión de caños rígidos pegados y roscados entre sí.
- Conexión de caños con válvulas componentes del circuito.

MANGUERAS

PISCINAS

A — ø1"

B — ø1 ¼"

C — ø1 ½"

D — ø2"

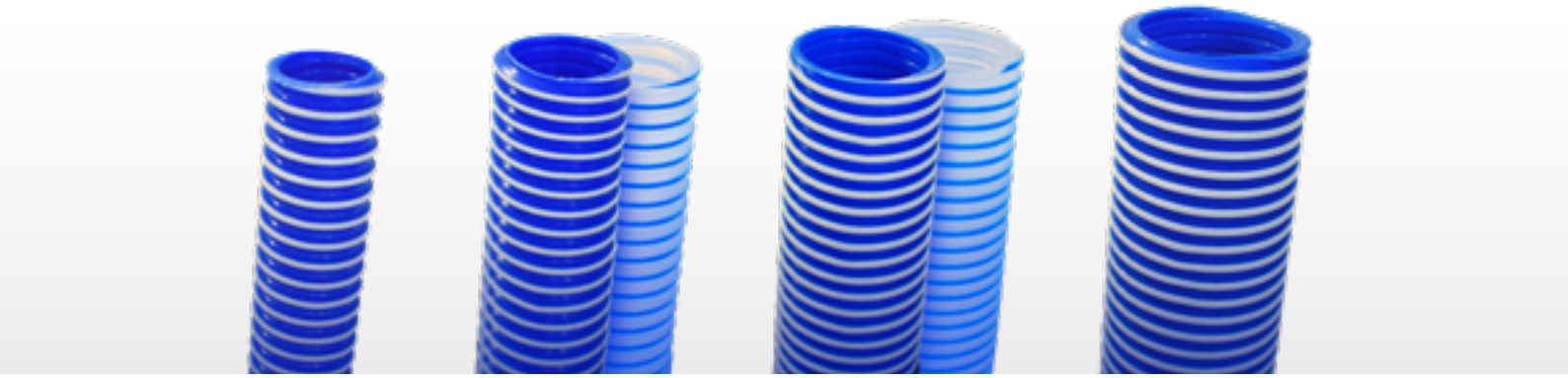

CÓDIGO	FOTO	DESCRIPCIÓN	PRESENTACIÓN	MATERIAL	EMBALAJE PESO BRUTO	EMBALAJE VOLUMEN	EMBALAJE UNIDADES
149000	A	Manguera flotante Bicolor ø1"	Rollo x 25m	Polietileno	4.50 kg	0.070 m³	25m
149001	B	Manguera flotante Bicolor ø1 ¼"	Rollo x 30m	Polietileno	6.80 kg	0.090m³	30m
149002	C	Manguera flotante Bicolor ø1 ½"	Rollo x 30m	Polietileno	7.60 kg	0.120m³	30m
149003	D	Manguera flotante Bicolor ø2"	Rollo x 30m	Polietileno	14.70 kg	0.180m³	30m
149101	B	Manguera flotante Cristal ø1 ¼"	Rollo x 30m	Polietileno	6.80 kg	0.090m³	30m
149100	C	Manguera flotante Cristal ø1 ½"	Rollo x 30m	Polietileno	7.60 kg	0.120m³	30m

(*) Se vende por unidad.

MANGUERA PLANA PVC

E

F

CÓDIGO	FOTO	DESCRIPCIÓN	PRESENTACIÓN PACK	MATERIAL	EMBALAJE PESO BRUTO	EMBALAJE VOLUMEN	EMBALAJE UNIDADES
149201	E	Manguera Plana manga PVC (0.6) ø38mm x 7.5 m	1 Rollo x 7,5m	Polietileno	9.60 kg	0.025m³	12
149202	E	Manguera Plana manga PVC (0.6) ø38mm x 15 m	1 Rollo x 15m	Polietileno	9.60 kg	0.014m³	6
149203	E	Manguera Plana manga PVC (0.6) ø38mm x 30 m	1 Rollo x 30m	Polietileno	9.60 kg	0.012m³	3
119211	F	Abrazadera acero inoxidable 30-50mm	-	Acero Inoxidable	---	---	---

(*) Se vende por unidad.

MANGUERAS FRACCIONADAS

PISCINAS

Mangueras fraccionadas, presentada en packs de rollos ya cortados y embalados individualmente.

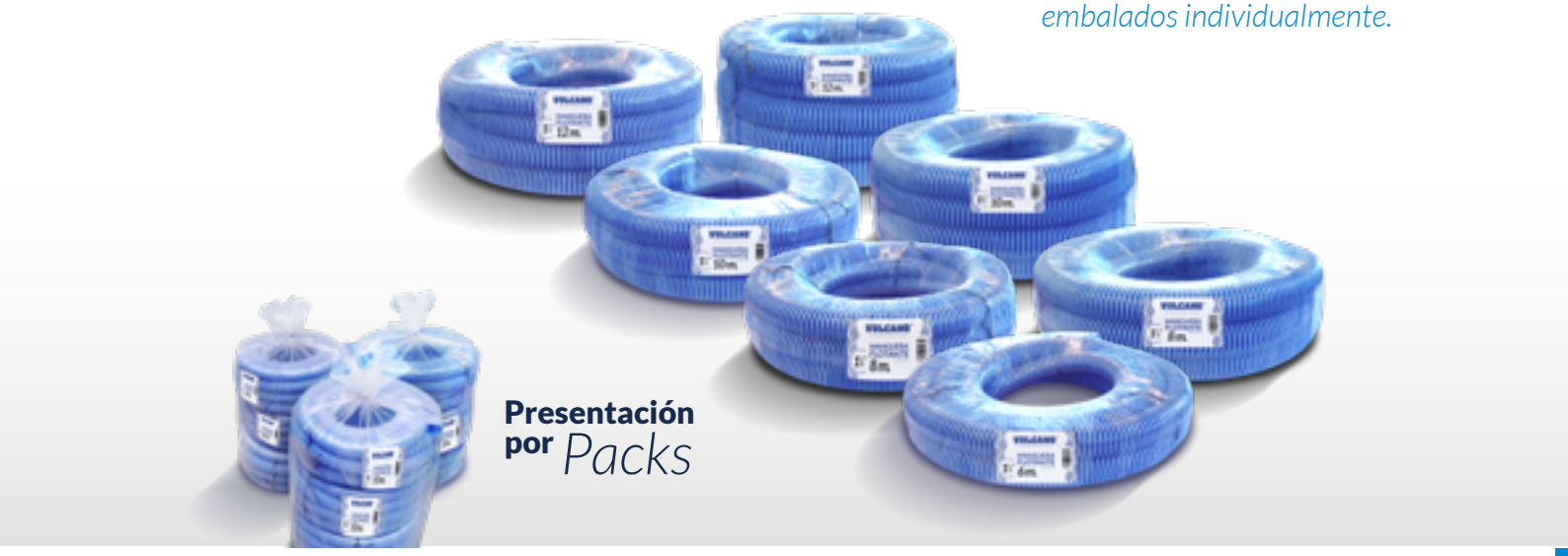

CÓDIGO	DESCRIPCIÓN	PRESENTACIÓN PACK	MATERIAL	EMBALAJE PESO BRUTO	EMBALAJE VOLUMEN	EMBALAJE UNIDADES
149121	Manguera Bicolor ø1 ¼" x 6m	5 Rollos x 6m	Polietileno	6.80 kg	0.060m³	30m
149122	Manguera Bicolor ø1 ¼" x 8m	4 Rollos x 8m	Polietileno	7.30 kg	0.070m³	32m
149123	Manguera Bicolor ø1 ¼" x 10 m	3 Rollos x 10m	Polietileno	6.80 kg	0.075 m³	30m
149124	Manguera Bicolor ø1 ¼" x 12m	3 Rollos x 12 m	Polietileno	8.20 kg	0.080m³	36m
149131	Manguera Bicolor ø1 ½" x 8m	4 Rollos x 8m	Polietileno	8.20 kg	0.085m³	32m
149132	Manguera Bicolor ø1 ½" x 10m	3 Rollos x 10m	Polietileno	7.60 kg	0.095m³	30m
149133	Manguera Bicolor ø1 ½" x 12m	3 Rollos x 12m	Polietileno	9.20 kg	0.100m³	36m
149161	Manguera Flotante Cristal ø1 ½" x 8m c/terminales	4 Rollos x 8m	Polietileno	9.45 kg	0.120m³	32m
149162	Manguera Flotante Cristal ø ½" x 10m c/terminales	3 Rollos x 10m	Polietileno	8.57 kg	0.120m³	30m
149163	Manguera Flotante Cristal ø1 ½" x 12m c/terminales	3 Rollos x 12m	Polietileno	10.43 kg	0.140m³	36m

(*) Se vende por unidad.

CÓDIGO	FOTO	DESCRIPCIÓN	MATERIAL	EMBALAJE PESO BRUTO	EMBALAJE VOLUMEN	EMBALAJE UNIDADES*
149006	G	Unión flexible roscada ø1 ¼"	PVC Flexible	7.45 kg	0.029m³	100
149004	G	Unión flexible roscada ø1 ½"	PVC Flexible	8.30 kg	0.029m³	100
124000	H	Terminal flexible roscado ø1"	PVC Flexible	6.35kg	0.029m³	250
124001	H	Terminal flexible roscado ø1 ¼"	PVC Flexible	7.95 kg	0.029m³	180
124002	H	Terminal flexible roscado ø1 ½"	PVC Flexible	7.55 kg	0.029m³	100
124003	H	Terminal flexible roscado ø2"	PVC Flexible	5.80 kg	0.029m³	36

(*) Se vende por unidad.

BOYAS DOSIFICADORAS

PISCINAS

CÓDIGO	FOTO	DESCRIPCIÓN	REGULADOR	TERMÓMETRO	CLORO	CAPACIDAD DE CARGA	PESO BRUTO	EMBALAJE VOLUMEN	UNIDADES
102000	**A**	Boya dosificadora - Roseta	No	No	Pastillas 50gr	0,500 kg	0,09 kg	0,003m³	1
102001	**B**	Boya dosificadora - Reforzada	Si	No	Pastillas 50/200gr	1,000 kg	2,40 kg	0,039 m³	6
400006	**C**	Boya dosificadora - Grande	Si	No	Pastillas 50/200gr	1,000 kg	0,08 kg	0,009m³	1
400005	**D**	Boya dosificadora - Mini	Si	No	Pastillas 50gr	0,250 kg	3,70 kg	0,002 m³	1
102006	**E**	Boya c/termómetro - Colores*	Si	Si	Pastillas 50/200gr	1,000 kg	0,25 kg	0,064m³	12

(*) La caja incluye 4 boyas dosificadoras de cada color.

CARACTERÍSTICAS

Las boyas dosificadoras flotan sobre la superficie conteniendo pastillas de cloro de disolución lenta o triple acción; que al entrar en contacto con el agua, se disuelven en ella lentamente.

El volúmen de intercambio entre el interior y exterior de la boya, puede ajustarse variando las aberturas del cuerpo haciendo perforaciones (en el caso del modelo roseta) o girando el regulador (en el caso de las boyas con regulador).

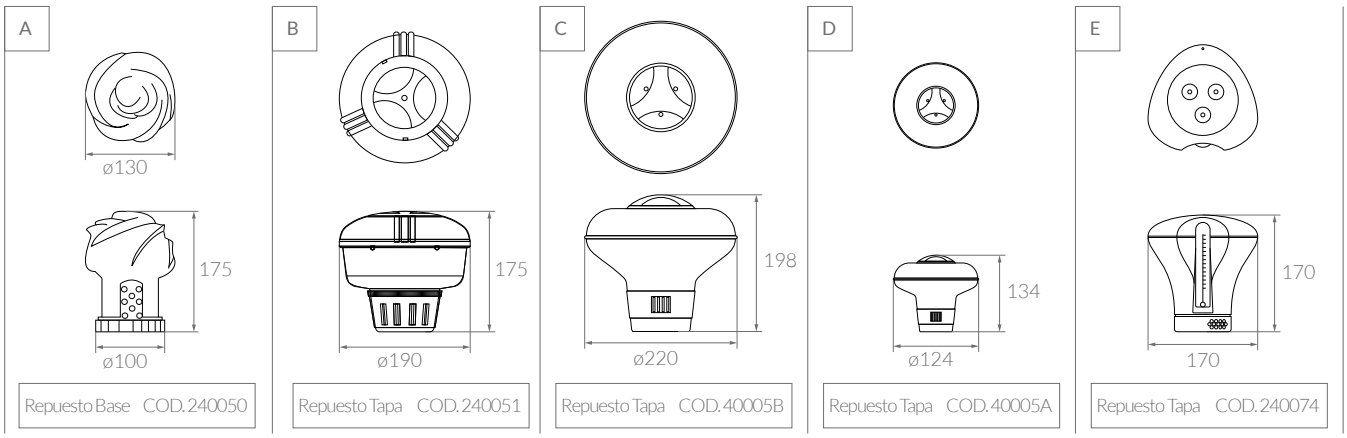

Medidas de referencia, la empresa se reserva el derecho de realizar modificaciones constructivas.

TEST KIT

PISCINAS

A

B

CÓDIGO	FOTO	DESCRIPCIÓN	CLORO	CAPACIDAD DE CARGA	PESO BRUTO	EMBALAJE VOLUMEN	UNIDADES
102100	A	Cuchara dosificadora de cloro - 20g	Polvo / Granulado	20g	0.15 kg	0.002m³	15

CÓDIGO	FOTO	DESCRIPCIÓN	PESO BRUTO	EMBALAJE VOLUMEN	UNIDADES*
134100	B	TEST KIT analizador de cloro y pH	10.70 kg	0.029m³	60
231000	-	Determinador de Cloro x 20cm³	---	---	1
231001	-	Determinador de pH x 20cm³	---	---	1
231005	-	KIT Repuestos determinadores Cloro y pH x 20cm³ (IMP)	---	---	1

(*) Se vende por unidad.

TEST KIT ANALIZADOR DE CLORO Y PH

Este TEST KIT, conocido como laboratorio, permite hacer un test rápido y sencillo del pH del agua de su piscina y conocer la concentración de cloro en la misma.

Este control es indispensable para el correcto mantenimiento de la calidad del agua. Los determinadores de cloro y pH se pueden adquirir por separado.

A

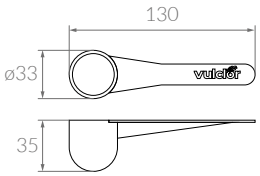

B

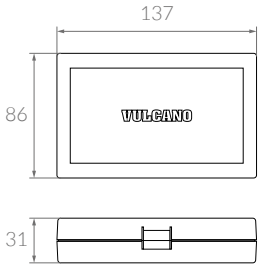

Medidas de referencia, la empresa se reserva el derecho de realizar modificaciones constructivas.

DOSIFICADOR DE CLORO

PISCINAS

Nueva
Tapa Transparente

REPUESTOS PÁG. 284

CÓDIGO	DESCRIPCIÓN	DOSIFICACIÓN	CLORO	CAPACIDAD DE CARGA	PESO BRUTO	EMBALAJE VOLUMEN	UNIDADES
102200	Dosificador de cloro en pastillas	10 - 38 gr/h	Pastillas 50/200gr Cloro disol. lenta	2.6 kg	1.36 kg	0.013m³	1

DOSIFICADOR DE CLORO EN PASTILLAS

El dosificador de cloro Vulcano, funciona en conjunto con el sistema de filtración de la piscina, conectado en línea al circuito de retorno. Por su gran capacidad de carga y fácil manejo de la válvula de control de cloro, permite brindar un servicio de dosificación durante varias semanas sin necesidad de recarga, logrando una dispersión uniforme a todo el volumen de agua y eficiente tratamiento de desinfección de la piscina. Funciona con pastillas de cloro de disolución lenta (Ácido tricloroisocianúrico) de 50 y 200 gramos.

A

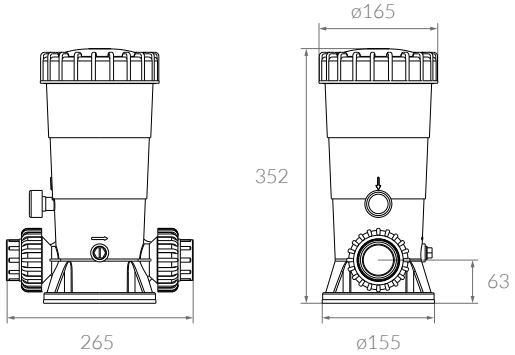

ESPECIFICACIONES TÉCNICAS

- Capacidad máxima de carga: 2,6 kg
- Carga (Pastillas de cloro de disolución lenta): 50 ó 200 g
- Dosificación: 10 a 38 g/h
- Presión máxima de trabajo: 1,6 kg/cm²
- Caudal máximo: 18 m³/h

INSTRUCCIONES DE CARGA

1. Detener la bomba y cerrar las válvulas de entrada y salida del dosificador.
2. Aflojar el tapón de drenaje para vaciarlo.
3. Abrir con precaución la tapa a rosca en sentido anti-horario (evitar respirar los gases concentrados de cloro).
4. Introducir las pastillas de cloro de disolución lenta, cerrar el drenaje y llenar con agua hasta 2cm. del borde.
5. Cerrar la tapa herméticamente, ajustar a mano.
6. Abrir al máximo las válvulas de entrada y salida.
7. Encender la electrobomba.

⚠ PRECUACIÓN: No abrir la tapa cuando el dosificador está en funcionamiento.

⚠ PRECUACIÓN: Utilizar protección de manos y ojos para realizar las operaciones de carga.

Medidas de referencia, la empresa se reserva el derecho de realizar modificaciones constructivas.

INSTALACIÓN

SOBRE NIVEL DE AGUA

Esquema básico ilustrativo de instalación

En instalaciones sobre nivel de agua, fijar por encima del nivel de lleno de la piscina y por debajo de la línea de la multiválvula del filtro, evitando que retorne cloro y dañe el equipo de filtración cuando se detiene el funcionamiento.

IMPORTANTE: Colocar el dosificador de cloro posterior al sistema de calefacción.

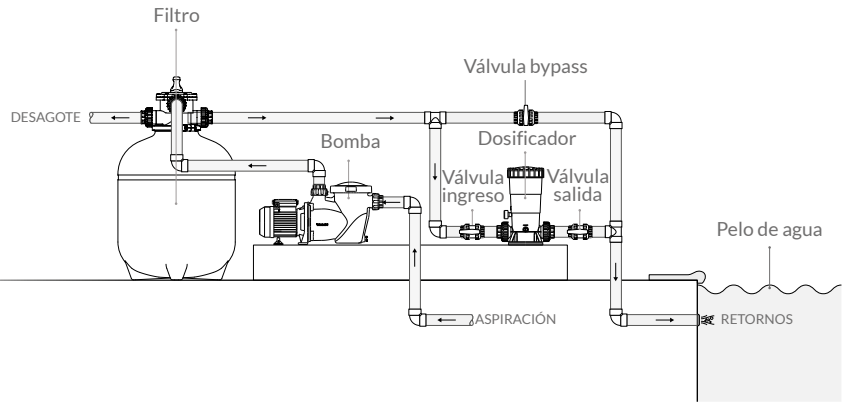

BAJO NIVEL DE AGUA

Esquema básico ilustrativo de instalación

En instalaciones bajo nivel de agua, colocar una válvula anti-retorno a la salida de la multiválvula, evitando que retorne cloro y dañe el equipo de filtración cuando se detiene el funcionamiento.

IMPORTANTE: Colocar el dosificador de cloro posterior al sistema de calefacción.

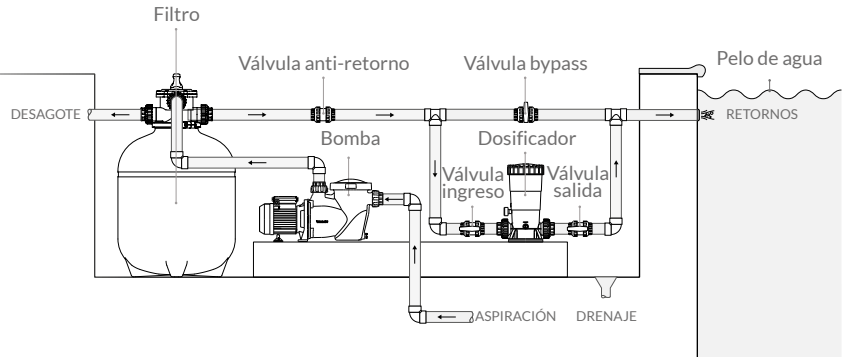

IONIZADOR SOLAR ION-100

PISCINAS

A

B

REPUESTOS PÁG.285

CÓDIGO	FOTO	DESCRIPCIÓN	MATERIAL	CONSUMO	CAPACIDAD	EMBALAJE PESO BRUTO	EMBALAJE VOLUMEN	EMBALAJE UNIDADES
102401	A	Ionizador solar ION - 100 *	Panel Policristalino	2W - 6V	100 m³	1.085 kg	0,005 m³	1
102411	B	Test de cobre x 30 tiras	-	-	-	0.025 kg	-	1

(*) El Ionizador solar ION-100 incluye Test de cobre x 30 tiras y cepillo para electrodo.

IONIZADOR SOLAR ION-100

Ionizador solar flotante ION - 100 Vulcano, a través de la liberación de iones positivos de cobre que son dispersados en el agua, elimina los microorganismos y bacterias presentes en ella. Esto se produce por la captación de energía solar a través del panel solar, activando el electrodo y acelerando la liberación de los minerales.
Con bajo mantenimiento y costo de operación, es un producto de simple uso que no necesita estabilizadores.

A

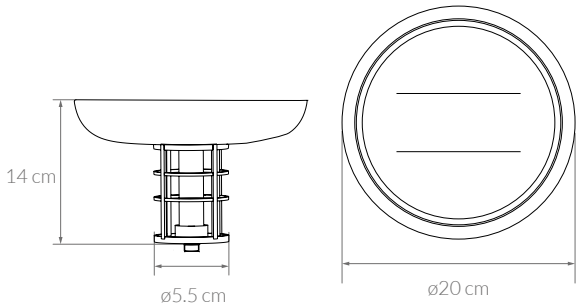

Medidas de referencia, la empresa se reserva el derecho de realizar modificaciones constructivas.

CARACTERÍSTICAS Y PRINCIPALES BENEFICIOS

- Elimina bacterias.
- Evita aparición de algas.
- Reduce el uso de cloro hasta 80 - 90%.
- Equilibra los iones minerales del agua.
- No es tóxico.
- Flota en la piscina y controla las algas.
- Incluye cepillo para limpiar el ánodo y 30 tiras de test de cobre.
- Bajo mantenimiento.

ELIMINA **BACTERIAS**

EVITA **APARICIÓN DE ALGAS**

hasta **90%** AHORRO **DE CLORO**

PANEL SOLAR **POLICRISTALINO**

100 m³ **CAPACIDAD**

INSTRUCCIONES

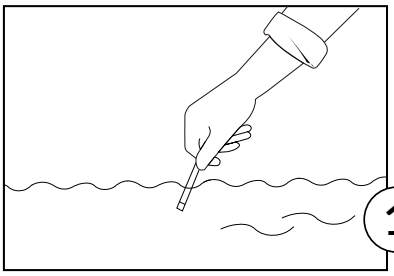

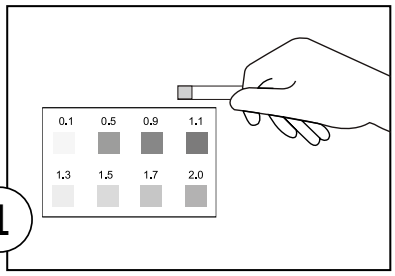

Si el nivel de cobre supera los 0,9 ppm, no colocar el ionizador, si el resultado es menor los 0,5 ppm colocar el ionizador.

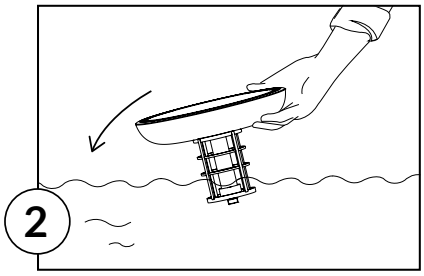

Introducir el ionizador solar en la piscina

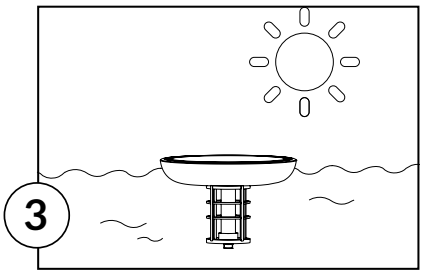

Observar que el ionizador solar este flotando en la piscina.

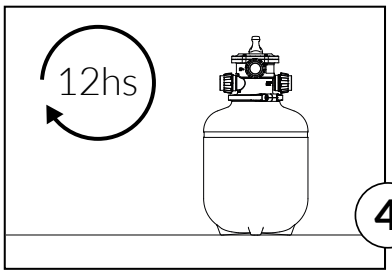

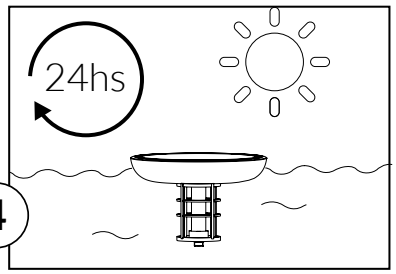

Después de 12 horas, activar el sistema de limpieza de la piscina.
Después de 24 horas, revisar si todo está funcionando adecuadamente.

Reduce el uso de cloro en un 80 - 90%

Productos químicos

CLORO DISOLUCIÓN LENTA

PISCINAS

*Tu piscina **siempre** cristalina*

CÓDIGO	DESCRIPCIÓN	FORMATO	PRESENTACIÓN	PESO BRUTO	EMBALAJE VOLUMEN	UNIDADES*
352008	Cloro en polvo - Disolución lenta (1 KG)	Polvo	Pote x 1 kg	7.00 kg	0.015m³	6
352036	Cloro en polvo - Disolución lenta (20 KG)	Polvo	Pote x 1 kg	23.30 kg	0.039m³	20
352004	Cloro granulado - Disolución lenta (1 KG)	Granulado	Pote x 1kg	7.00 kg	0.015m³	6
352006	Cloro granulado - Disolución lenta (5 KG)	Granulado	Balde x 5 kg	5.30 kg	0.011m³	5
352032	Cloro granulado - Disolución lenta (10 KG)	Granulado	Balde x 10 kg	10.70 kg	0.018m³	10
352000	Cloro granulado - Disolución lenta (50 KG)	Granulado	Cuñete x 50 kg	53.00 kg	0.071m³	50

(*) Unidades expresadas en kilogramos (Kg).

| 1 kg | 20 kg |

| 1 kg | 5 kg | 10 kg | 50 kg |

*Eficaz bactericida de **disolución lenta**, con alto poder desinfectante.*
Ideal para piscinas con revestimiento.

DOSIS

20g cada 10.000 litros (uso normal de la piscina).

INSTRUCCIONES

1 Dosis inicial: Agregar 20 gr de Vulclor Cloro Disolución lenta cada 10.000 litros de agua.

2 Mantenimiento: se debe ajustar la dosis en función de la frecuencia de uso, incidencia del sol y lluvias:

- Piscinas particulares en zonas con poca suciedad: aplicar dosis cada 3 días.
- En caso de uso intensivo de la piscina o días de mucho calor: aplicar dosis día de por medio.
- Piscinas de uso intensivo y/o en zonas con mucha suciedad (hojas, polvo): aplicar dosis diariamente.
- En caso de lluvia reforzar la dosis.

☑ IMPORTANTE: Regular el pH del agua entre 7,2 y 7,6 y mantener el nivel de cloro libre por encima de 1,5 ppm, puede realizar estas mediciones con el test kit Vulcano®. Aplicar preferentemente por la noche.

☑ IMPORTANTE: Solo apta para piscinas revestida. En otro tipo de piscinas puede decolorar el fondo.

⚠ PRECAUCIONES: (1) Antes de usar leer con atención las instrucciones de la etiqueta del producto. (2) Guardar el producto dentro de su envase original bien cerrado en un lugar bien ventilado, alejado de alimentos y fuera del alcance de niños y mascotas. No reutilizar el envase vacío y destruirlo. (3) Producto irritante para los ojos, piel y mucosa. Aplicar con guantes para evitar contacto con la piel. Lavarse las manos con agua y jabón luego de aplicar el producto. (4) No mezclar con otros productos. No utilizar para desinfección de alimentos. No ingerir. (5) Aplicar en ausencia de bañistas. Recircular el agua por 8 horas. Reingresar a la piscina luego de 1 hora de aplicado el producto.

CLORO DISOLUCIÓN RÁPIDA

PISCINAS

CÓDIGO	DESCRIPCIÓN	FORMATO	PRESENTACIÓN	PESO BRUTO	EMBALAJE VOLUMEN	UNIDADES*
352007	Cloro granulado - Disolución rápida (1 KG)	Granulado	Pote x 1 kg	7.00 kg	0.015m³	6
352009	Cloro granulado - Disolución rápida (5 KG)	Granulado	Balde x 5 kg	5.30 kg	0.011m³	5
352034	Cloro granulado - Disolución rápida (15 KG)	Granulado	Balde x 15 kg	16.00 kg	0.028m³	15
352055	Cloro granulado - Disolución rápida (45 x 1 KG)	Granulado	Cuñete x 45 kg (45 Bolsas x 1 kg)	48.00 kg	0.071m³	45
352999	Cloro granulado - Disolución rápida (50 KG)	Granulado	Cuñete x 50 kg	53.00 kg	0.071m³	50

(*) Unidades expresadas en kilogramos (Kg).

| 1 kg | 5 kg | 15 kg | 50 kg |

| CÓD.352055 | 45 kg |

*Eficaz bactericida de **disolución rápida**, con alto poder desinfectante.*
Ideal para piscinas de fibra de vidrio o pintadas.

DOSIS

20g cada 10.000 litros (uso normal de la piscina).

INSTRUCCIONES

1 Dosis inicial: Agregar 20gr. de Vulclor Cloro Disolución rapida cada 10.000 litros de agua.

2 Mantenimiento: se debe ajustar la dosis en función de la frecuencia de uso, incidencia del sol y lluvias:

- Piscinas particulares en zonas con poca suciedad: aplicar dosis cada 3 días.
- En caso de uso intensivo de la piscina o días de mucho calor: aplicar dosis día de por medio.
- Piscinas de uso intensivo y/o en zonas con mucha suciedad (hojas, polvo): aplicar dosis diariamente.
- En caso de lluvia reforzar la dosis.

IMPORTANTE: Regular el pH del agua entre 7,2 y 7,6 y mantener el nivel de cloro libre por encima de 1,5 ppm, puede realizar estas mediciones con el test kit Vulcano®. Aplicar preferentemente por la noche.

PRECAUCIONES: (1) Antes de usar leer con atención las instrucciones de la etiqueta del producto. (2) Guardar el producto dentro de su envase original bien cerrado en un lugar bien ventilado, alejado de alimentos y fuera del alcance de niños y mascotas. No reutilizar el envase vacío y destruirlo. (3) Producto irritante para los ojos, piel y mucosa. Aplicar con guantes para evitar contacto con la piel. Lavarse las manos con agua y jabón luego de aplicar el producto. (4) No mezclar con otros productos. No utilizar para desinfección de alimentos. No ingerir. (5) Aplicar en ausencia de bañistas. Recircular el agua por 8 horas. Reingresar a la piscina luego de 1 hora de aplicado el producto.

CLORO PASTILLAS 200 GR

PISCINAS

CÓDIGO	DESCRIPCIÓN	FORMATO	PRESENTACIÓN	PESO BRUTO	EMBALAJE VOLUMEN	UNIDADES*
352019	Cloro Pastillas - 200g (1 KG)	Pastillas 200g	Pote x 1 kg	7.00 kg	0.015m³	6
35219C	Cloro Pastillas - 200g (5 KG)	Pastillas 200g	Balde x 5 kg	5.30 kg	0.011m³	5
35219B	Cloro Pastillas - 200g (10 KG)	Pastillas 200g	Balde x 10 kg	10.70 kg	0.018m³	10
352003	Cloro Pastillas - 200g (50 KG)	Pastillas 200g	Cuñete x 50 kg	53.00 kg	0.071m³	50

(*) Unidades expresadas en kilogramos (Kg).

| 1 kg | 5 kg | 10 kg | 50 kg |

*Cloro en **pastillas de 200g** de alto poder desinfectantes.*
Fácil y práctico de utilizar.

DOSIS

1 pastilla de 200g cada 20.000 litros, por semana.

INSTRUCCIONES

1 Colocar en una boya dosificadora la cantidad de pastillas según dosis.
2 Se debe ajustar la dosis en función de la frecuencia de uso, incidencia del sol y lluvias:
- En caso de uso intensivo de la piscina o días de mucho calor: reforzar con cloro granulado o en polvo.
- En caso de lluvia: reforzar con cloro granulado o en polvo.

IMPORTANTE: Regular el pH del agua entre 7,2 y 7,6 y mantener el nivel de cloro libre por encima de 1,5 ppm, puede realizar estas mediciones con el test kit Vulcano®

PRECAUCIONES: (1) Antes de usar leer con atención las instrucciones de la etiqueta del producto. (2) Guardar el producto dentro de su envase original bien cerrado en un lugar bien ventilado, alejado de alimentos y fuera del alcance de niños y mascotas. No reutilizar el envase vacío y destruirlo. (3) Producto irritante para los ojos, piel y mucosa. Aplicar con guantes para evitar contacto con la piel. Lavarse las manos con agua y jabón luego de aplicar el producto. (4) No mezclar con otros productos. No utilizar para desinfección de alimentos. No ingerir. (5) Aplicar en ausencia de bañistas. Recircular el agua por 8 horas. Reingresar a la piscina luego de 1 hora de aplicado el producto.

CLORO PASTILLAS 50 GR

PISCINAS

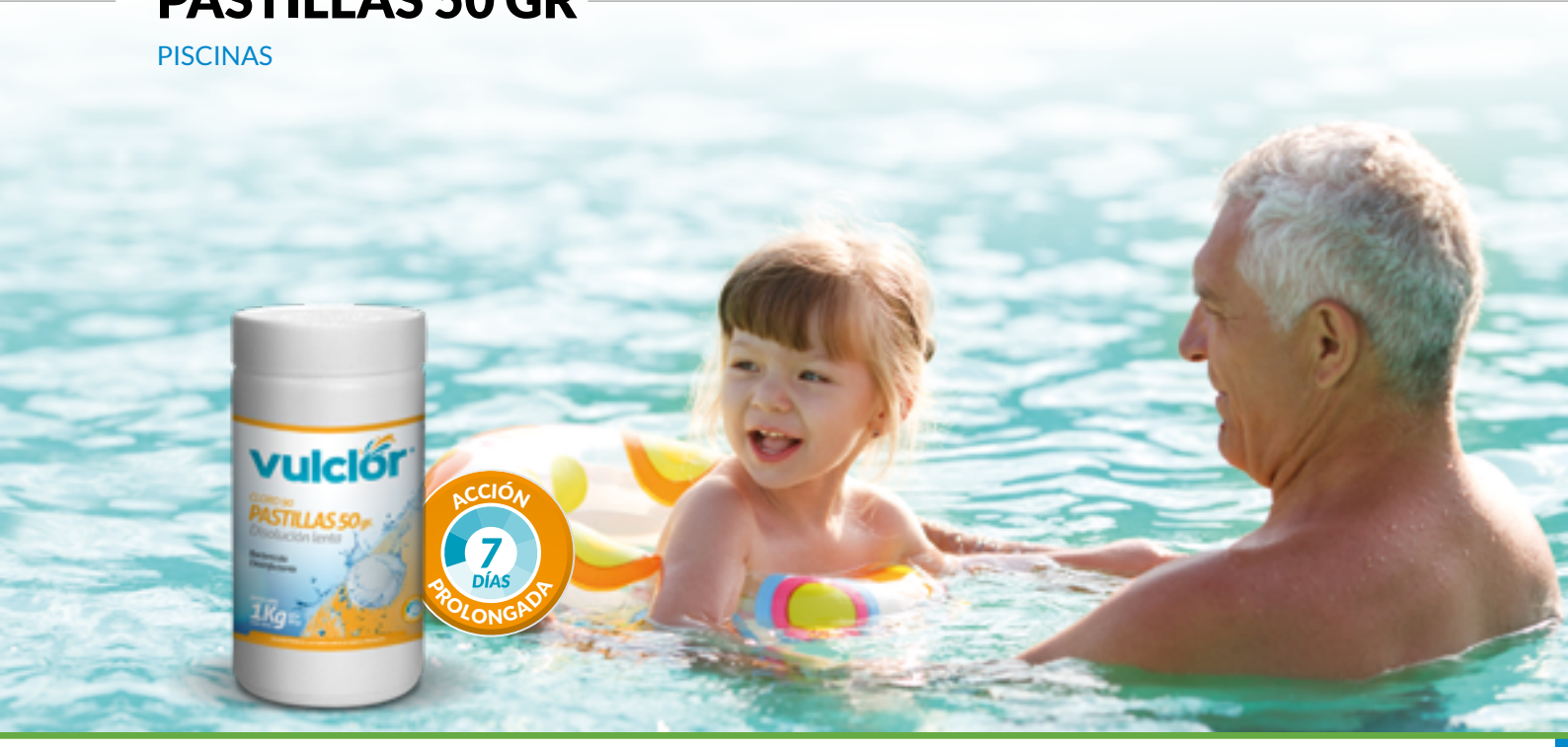

CÓDIGO	DESCRIPCIÓN	FORMATO	PRESENTACIÓN	EMBALAJE PESO BRUTO	EMBALAJE VOLUMEN	EMBALAJE UNIDADES*
352010	Cloro Pastillas - 50g (1 KG)	Pastillas 50g	Pote x 1 kg	7.00 kg	0.015m³	6
35211A	Cloro Pastillas - 50g (5 KG)	Pastillas 50g	Balde x 5 kg	5.30 kg	0.011m³	5
352033	Cloro Pastillas - 50g (10 KG)	Pastillas 50g	Balde x 10 kg	10.70 kg	0.018m³	10
352002	Cloro Pastillas - 50g (50 KG)	Pastillas 50g	Cuñete x 50 kg	53.00 kg	0.071m³	50

(*) Unidades expresadas en kilogramos (Kg).

| 1 kg | 5 kg | 10 kg | 50 kg

*Cloro en **pastillas de 50g** de alto poder desinfectantes.*
Fácil y práctico de utilizar.

DOSIS

1 pastilla de 50g cada 5.000 litros, por semana.

INSTRUCCIONES

1 Colocar en una boya dosificadora la cantidad de pastillas según dosis.
2 Se debe ajustar la dosis en función de la frecuencia de uso, incidencia del sol y lluvias:
- En caso de uso intensivo de la piscina o días de mucho calor: reforzar con cloro granulado o en polvo.
- En caso de lluvia: reforzar con cloro granulado o en polvo.

IMPORTANTE: Regular el pH del agua entre 7,2 y 7,6 y mantener el nivel de cloro libre por encima de 1,5 ppm, puede realizar estas mediciones con el test kit Vulcano®

PRECAUCIONES: (1) Antes de usar leer con atención las instrucciones de la etiqueta del producto. (2) Guardar el producto dentro de su envase original bien cerrado en un lugar bien ventilado, alejado de alimentos y fuera del alcance de niños y mascotas. No reutilizar el envase vacío y destruirlo. (3) Producto irritante para los ojos, piel y mucosa. Aplicar con guantes para evitar contacto con la piel. Lavarse las manos con agua y jabón luego de aplicar el producto. (4) No mezclar con otros productos. No utilizar para desinfección de alimentos. No ingerir. (5) Aplicar en ausencia de bañistas. Recircular el agua por 8 horas. Reingresar a la piscina luego de 1 hora de aplicado el producto.

TRIPLE ACCIÓN PASTILLAS 200 GR

PISCINAS

CÓDIGO	DESCRIPCIÓN	FORMATO	PRESENTACIÓN	PESO BRUTO	EMBALAJE VOLUMEN	UNIDADES*
352020	Triple Acción Pastillas - 200g (1 KG)	Pastillas 200g	Pote x 1 kg	7.00 kg	0.015m³	6
352038	Triple Acción Pastillas - 200g (5 KG)	Pastillas 200g	Balde x 5 kg	5.30 kg	0.011m³	5
352035	Triple Acción Pastillas - 200g (10 KG)	Pastillas 200g	Balde x 10 kg	10.70 kg	0.018m³	10
352024	Triple Acción Pastillas - 200g (50 KG)	Pastillas 200g	Cuñete x 50 kg	53.00 kg	0.071m³	50

(*) Unidades expresadas en kilogramos (Kg).

| 1 kg | 5 kg | 10 kg | 50 kg |

- *Cloro*
- *Clarificante*
- *Alguicida*

*Cloro en **pastillas de 200g** con propiedades desinfectantes, bactericidas, **alguicidas** y **clarificante**.*

DOSIS

1 pastilla de 200g cada 20.000 litros, por semana.

INSTRUCCIONES

Colocar en una boya dosificadora la cantidad de pastillas según dosis.

1 Colocar en una boya dosificadora la cantidad de pastillas según dosis.
2 Se debe ajustar la dosis en función de la frecuencia de uso, incidencia del sol y lluvias:
   - En caso de uso intensivo de la piscina o días de mucho calor: reforzar con cloro granulado o en polvo.
   - En caso de lluvia: reforzar con cloro granulado o en polvo.

IMPORTANTE: Regular el pH del agua entre 7,2 y 7,6 y mantener el nivel de cloro libre por encima de 1,5 ppm, puede realizar estas mediciones con el test kit Vulcano®.

PRECAUCIONES: (1) Antes de usar leer con atención las instrucciones de la etiqueta del producto. (2) Guardar el producto dentro de su envase original bien cerrado en un lugar bien ventilado, alejado de alimentos y fuera del alcance de niños y mascotas. No reutilizar el envase vacío y destruirlo. (3) Producto irritante para los ojos, piel y mucosa. Aplicar con guantes para evitar contacto con la piel. Lavarse las manos con agua y jabón luego de aplicar el producto. (4) No mezclar con otros productos. No utilizar para desinfección de alimentos. No ingerir. (5) Aplicar en ausencia de bañistas. Recircular el agua por 8 horas. Reingresar a la piscina luego de 1 hora de aplicado el producto.

TRIPLE ACCIÓN PASTILLAS 50 GR

PISCINAS

CÓDIGO	DESCRIPCIÓN	FORMATO	PRESENTACIÓN	PESO BRUTO	EMBALAJE VOLUMEN	UNIDADES*
352048	Triple Acción Pastillas - 50g (1 KG)	Pastillas 50g	Pote x 1 kg	7.00 kg	0.015m³	6
352039	Triple Acción Pastillas - 50g (5 KG)	Pastillas 50g	Balde x 5 kg	5.30 kg	0.011m³	5
352037	Triple Acción Pastillas - 50g (10 KG)	Pastillas 50g	Balde x 10 kg	10.70 kg	0.018m³	10
352044	Triple Acción Pastillas - 50g (50 KG)	Pastillas 50g	Cuñete x 50 kg	53.00 kg	0.071m³	50

(*) Unidades expresadas en kilogramos (Kg).

1 kg | 5 kg | 10 kg | 50 kg |

*Cloro en **pastillas de 50g** con propiedades desinfectantes, bactericidas, **alguicidas** y **clarificante**.*

DOSIS

1 pastilla de 50g cada 5.000 litros, por semana.

INSTRUCCIONES

Colocar en una boya dosificadora la cantidad de pastillas según dosis.

1 Colocar en una boya dosificadora la cantidad de pastillas según dosis.

2 Se debe ajustar la dosis en función de la frecuencia de uso, incidencia del sol y lluvias:

- En caso de uso intensivo de la piscina o días de mucho calor: reforzar con cloro granulado o en polvo.
- En caso de lluvia: reforzar con cloro granulado o en polvo.

- *Cloro*
- *Clarificante*
- *Alguicida*

IMPORTANTE: Regular el pH del agua entre 7,2 y 7,6 y mantener el nivel de cloro libre por encima de 1,5 ppm, puede realizar estas mediciones con el test kit Vulcano®.

PRECAUCIONES: (1) Antes de usar leer con atención las instrucciones de la etiqueta del producto. (2) Guardar el producto dentro de su envase original bien cerrado en un lugar bien ventilado, alejado de alimentos y fuera del alcance de niños y mascotas. No reutilizar el envase vacío y destruirlo. (3) Producto irritante para los ojos, piel y mucosa. Aplicar con guantes para evitar contacto con la piel. Lavarse las manos con agua y jabón luego de aplicar el producto. (4) No mezclar con otros productos. No utilizar para desinfección de alimentos. No ingerir. (5) Aplicar en ausencia de bañistas. Recircular el agua por 8 horas. Reingresar a la piscina luego de 1 hora de aplicado el producto.

CLARIFICADORES

PISCINAS

CÓDIGO	DESCRIPCIÓN	FORMATO	PRESENTACIÓN	PESO BRUTO	EMBALAJE VOLUMEN	UNIDADES*
352015	Clarificador (1 L)	Líquido	Botella x 1 L	6.60 kg	0.009m³	6
352016	Clarificador (5 L)	Líquido	Bidón x 5 L	5.80 kg	0.008m³	5
352042	Clarificador (10 L)	Líquido	Bidón x 10 L	10.70 kg	0.013m³	10
352026	Clarificador (50 L)	Líquido	Cuñete x 50 L	56.35 kg	0.071m³	50
352028	MaxFloc - Clarificador super concentrado (1 L)	Líquido concentrado	Botella x 1 L	7.60 kg	0.009m³	6
352031	MaxFloc - Clarificador super concentrado (50 L)	Líquido concentrado	Cuñete x 50 L	56.35 kg	0.071m³	50

(*) Unidades expresadas en litros (L).

| 1 L | 5 L | 10 L | 50 L |

| 1 L | 50 L |

Agua limpia y cristalina. *Óptimo tratamiento del grado de turbidez del agua de la piscina. Proceso de floculación y decantación de* ***gran rapidez****.*

DOSIS CLARIFICADOR

Turbidez baja *(poca dificultad para observar el fondo)*	100 cc cada 100.000 litros de agua.
Turbidez media *(dificultad para observar el fondo a partir de los 50cm)*	250 cc cada 100.000 litros de agua.
Turbidez alta *(imposibilidad de ver el fondo)*	500 cc cada 100.000 litros de agua.

DOSIS MAXFLOC

Turbidez media *(dificultad para observar el fondo a partir de los 50cm)*	100 cc cada 100.000 litros de agua.

INSTRUCCIONES

1. Preparar una solución que contenga 1 medida de clarificador y 10 medidas de agua.
2. Esparcirlo por todo el espejo de agua de la piscina.
3. Recircular el agua durante 1 h.
4. Dejar decantar 6 h.
5. Pasar el limpiafondo en función desagote.

IMPORTANTE: Regular el pH del agua entre 7,2 y 7,6 y mantener el nivel de cloro libre por encima de 1,5 ppm, puede realizar estas mediciones con el test kit Vulcano®.

PRECAUCIONES: (1) Antes de usar leer con atención las instrucciones de la etiqueta del producto. (2) Guardar el producto dentro de su envase original bien cerrado en un lugar bien ventilado, alejado de alimentos y fuera del alcance de niños y mascotas. No reutilizar el envase vacío y destruirlo. (3) Producto irritante para los ojos, piel y mucosa. Aplicar con guantes para evitar contacto con la piel. Lavarse las manos con agua y jabón luego de aplicar el producto. (4) No mezclar con otros productos. No utilizar para desinfección de alimentos. No ingerir. (5) Aplicar en ausencia de bañistas. Recircular el agua por 8 horas. Reingresar a la piscina luego de 1 hora de aplicado el producto.

ALGUICIDAS

PISCINAS

CÓDIGO	DESCRIPCIÓN	FORMATO	PRESENTACIÓN	PESO BRUTO	EMBALAJE VOLUMEN	UNIDADES*
352012	Alguicida (1 L)	Líquido	Botella x 1 L	6.40 kg	0.009m³	6
352013	Alguicida (5 L)	Líquido	Bidón x 5 L	5.60 kg	0.008m³	5
352041	Alguicida (10 L)	Líquido	Bidón x 10 L	10.30 kg	0.013m³	10
352025	Alguicida (50 L)	Líquido	Cuñete x 50 L	54.25 kg	0.071m³	50
352030	Alguicida Max - Concentrado (1 L)	Líquido concentrado	Botella x 1 L	2.30 kg	0.003m³	2

(*) Unidades expresadas en litros (L).

| 1 L | 5 L | 10 L | 50 L |

| 1 L |

*Producto **formulado para combatir** algas, hongos, gérmenes y bacterias que se desarrollan en el agua de la piscina.*

ALGUICIDA

Dosis inicial *(sin algas visibles)*	100 cc cada 30.000 litros de agua.
Mantenimiento semanal	50 cc cada 50.000 litros de agua.
Refuerzo semanal *(si es necesario)*	100 cc cada 40.000 litros de agua.

ALGUICIDAMAX

Dosis inicial *(sin algas visibles)*	100 cc cada 50.000 litros de agua.
Mantenimiento semanal	50 cc cada 100.000 litros de agua.
Refuerzo semanal *(si es necesario)*	100 cc cada 80.000 litros de agua.

INSTRUCCIONES

1. Preparar una solución que contenga 1 medida de alguicida y 10 medidas de agua.
2. Esparcirlo por todo el espejo de agua de la piscina.
3. Recircular el agua para un mejor resultado.

IMPORTANTE: Regular el pH del agua entre 7,2 y 7,6 y mantener el nivel de cloro libre por encima de 1,5 ppm, puede realizar estas mediciones con el test kit Vulcano®.

PRECAUCIONES: (1) Antes de usar leer con atención las instrucciones de la etiqueta del producto. (2) Guardar el producto dentro de su envase original bien cerrado en un lugar bien ventilado, alejado de alimentos y fuera del alcance de niños y mascotas. No reutilizar el envase vacío y destruirlo. (3) Producto irritante para los ojos, piel y mucosa. Aplicar con guantes para evitar contacto con la piel. Lavarse las manos con agua y jabón luego de aplicar el producto. (4) No mezclar con otros productos. No utilizar para desinfección de alimentos. No ingerir. (5) Aplicar en ausencia de bañistas. Recircular el agua por 8 horas. Reingresar a la piscina luego de 1 hora de aplicado el producto.

SANITIZANTE

PISCINAS

*Tu piscina **siempre** cristalina*

CÓDIGO	DESCRIPCIÓN	FORMATO	PRESENTACIÓN	PESO BRUTO	EMBALAJE VOLUMEN	UNIDADES*
352017	Sanitizante (1 L)	Líquido	Botella x 1 L	6.65 kg	0.009m³	6

(*) Unidades expresadas en litros (L).

| 1 L |

Inofensivo e inocuo

***No** modifica el pH del agua.*

***No** interfiere el tratamiento sanitario de la piscina.*

*Recomendado para tratar **pequeñas piletas** de gran concurrencia. Termina con algas, hongos y bacterias evitando irritaciones, infecciones a los ojos, oídos y mucosas.*
No necesita el agregado de cloro.

DOSIS

4 cucharadas soperas cada 4.000 litros, una vez por semana.

INSTRUCCIONES

1 Preparar una solución que contenga 1 medida de sanitizante y 10 medidas de agua.
2 Esparcir por todo el espejo de agua de la piscina.

IMPORTANTE: Regular el pH del agua entre 7,2 y 7,6 y mantener el nivel de cloro libre por encima de 1,5 ppm, puede realizar estas mediciones con el test kit Vulcano®. Aplicar preferentemente por la noche.

PRECAUCIONES: (1) Antes de usar leer con atención las instrucciones de la etiqueta del producto. (2) Guardar el producto dentro de su envase original bien cerrado en un lugar alejado de alimentos y fuera del alcance de niños y mascotas. No reutilizar el envase vacío y destruirlo. (3) No mezclar con otros productos. No utilizar para desinfección de alimentos. No ingerir. (4) Aplicar en ausencia de bañistas. Recircular el agua por 8 horas. Reingresar a la piscina luego de 1 hora de aplicado el producto.

FUNGICIDA

PISCINAS

CÓDIGO	DESCRIPCIÓN	FORMATO	PRESENTACIÓN	PESO BRUTO	EMBALAJE VOLUMEN	UNIDADES*
352029	Fungicida (1 L)	Líquido	Botella x 1 L	2.15 kg	0.003m³	2

(*) Unidades expresadas en litros (L).

| 1 L |

Combate hongos

***No** modifica el pH del agua.*

***No** interfiere el tratamiento sanitario de la piscina.*

*Formulado especialmente para **combatir hongos negros**, algas y bacterias en agua de piscinas. Poderoso desinfectante de alto poder residual. **Preventivo de coloraciones verdes o marrones.***

DOSIS

Dosis inicial	100 cc cada 50.000 litros de agua.
Mantenimiento semanal	50 cc cada 100.000 litros de agua.

INSTRUCCIONES

1. Preparar una solución que contenga 1 medida de fungicida y 10 medidas de agua.
2. Esparcirlo por todo el espejo de agua de la piscina.
3. Recircular el agua para un mejor resultado.

IMPORTANTE: Regular el pH del agua entre 7,2 y 7,6 y mantener el nivel de cloro libre por encima de 1,5 ppm, puede realizar estas mediciones con el test kit Vulcano®.

PRECAUCIONES: (1) Antes de usar leer con atención las instrucciones de la etiqueta del producto. (2) Guardar el producto dentro de su envase original bien cerrado en un lugar bien ventilado, alejado de alimentos y fuera del alcance de niños y mascotas. No reutilizar el envase vacío y destruirlo. (3) Producto irritante para los ojos, piel y mucosa. Aplicar con guantes para evitar contacto con la piel. Lavarse las manos con agua y jabón luego de aplicar el producto. (4) No mezclar con otros productos. No utilizar para desinfección de alimentos. No ingerir. (5) Aplicar en ausencia de bañistas. Recircular el agua por 8 horas. Reingresar a la piscina luego de 1 hora de aplicado el producto.

VULCLOR BIO

PISCINAS

CÓDIGO	DESCRIPCIÓN	FORMATO	PRESENTACIÓN	PESO BRUTO	EMBALAJE VOLUMEN	UNIDADES*
352050	Vulclor Bio (1 L)	Líquido	Botella x 1 L	6.30 kg	0.009m³	6

(*) Unidades expresadas en litros (L).

| 1 L |

REDUCE EL USO DE QUÍMICOS

Inofensivo e inocuo.
***No** modifica el pH del agua.*
***No** interfiere el tratamiento sanitario de la piscina.*
Compatible con el uso de cloro.

Formulado especialmente para desinfectar, combatir algas, bacterias y hongos que se desarrollan en el agua de la piscina.
Alto poder residual, manteniendose activo durante un mes.

DOSIS

En piscinas limpias con agua nueva	1 L cada 40.000 litros de agua.
Mantenimiento mensual	1 L cada 40.000 litros de agua.
Mantenimiento semanal	250 cc cada 40.000 litros de agua.

INSTRUCCIONES

1 Preparar una solución que contenga 1 medida de Vulclor Bio y 20 medidas de agua.
2 Esparcirlo por todo el espejo de agua de la piscina.
3 Recircular el agua durante 1 h.

☑ IMPORTANTE: Regular el pH del agua entre 7,2 y 7,6 y mantener el nivel de cloro libre por encima de 1,5 ppm, puede realizar estas mediciones con el test kit Vulcano®. Aplicar preferentemente por la noche.

☑ IMPORTANTE: Requiere filtrado diario.

⚠ PRECAUCIONES: (1) Antes de usar leer con atención las instrucciones de la etiqueta del producto. (2) Guardar el producto dentro de su envase original bien cerrado en un lugar alejado de alimentos y fuera del alcance de niños y mascotas. No reutilizar el envase vacío y destruirlo. (3) No mezclar con otros productos. No utilizar para desinfección de alimentos. No ingerir. (5) Aplicar en ausencia de bañistas. Recircular el agua por 8 horas. Reingresar a la piscina luego de 1 hora de aplicado el producto.

REGULADORES DE PH

PISCINAS

CÓDIGO	DESCRIPCIÓN	FORMATO	PRESENTACIÓN	PESO BRUTO	EMBALAJE VOLUMEN	UNIDADES*
352049	Regulador pH(+) - Polvo (2.5 KG)	Polvo	Pote x 2.5 kg	5.20 kg	0.006m³	5
352053	Regulador pH(+) - Polvo (7 KG)	Polvo	Pote x 7 kg	7.20 kg	0.008m³	7
352046	Regulador pH(-) - Polvo (3 KG)	Polvo	Pote x 3 kg	6.20 kg	0.006m³	6
352043	Regulador pH(-) - Polvo (7 KG)	Polvo	Pote x 7 kg	7.20 kg	0.008m³	7

(*) Unidades expresadas en kilogramos (Kg).

| 2.5 kg | 7 kg |

| 3 kg | 7 kg |

*Productos **formulados para corregir el pH del agua.***
El regulador pH(+) es utilizado para aguas ácidas y el regulador pH(-) para aguas alcalinas.

DOSIS

Para incrementar el pH en 0,4 *pH(+)*	300g cada 10.000 litros de agua.
Para disminuir el pH en 0,4 *pH(-)*	300g cada 10.000 litros de agua.

INSTRUCCIONES

1. Controlar los valores de pH del agua con el Test Kit Vulcano®.
2. Si el valor obtenido es inferior a 7.2 — Diluir Regulador pH(+) y esparcir en todo el espejo de agua.
   Si el valor obtenido es superior a 7.6 — Diluir Regulador pH(-) y esparcir en todo el espejo de agua.
3. Recircular el agua para lograr uniformidad.
4. Volver a controlar los valores de pH del agua con el test kit Vulcano®. Volver a regular si es necesario.

IMPORTANTE: Mantener el nivel del cloro residual por encima de 1,5 ppm.
Aplicar preferentemente por la noche.

PRECAUCIONES: (1) Antes de usar leer con atención las instrucciones de la etiqueta del producto. (2) Guardar el producto dentro de su envase original bien cerrado en un lugar bien ventilado, alejado de alimentos y fuera del alcance de niños y mascotas. No reutilizar el envase vacío y destruirlo. (3) Producto oxidante. Irritante para los ojos, piel y mucosa. Aplicar con guantes para evitar contacto con la piel. Lavarse las manos con agua y jabón luego de aplicar el producto. (4) No mezclar con otros productos. No utilizar para desinfección de alimentos. No ingerir. (5) Aplicar en ausencia de bañistas. Reingresar a la piscina luego de 1 hora de aplicado el producto.

Climatización *de piscinas*

BOMBAS DE CALOR

PISCINAS

Las bombas de calor POOL-INVERTER Vulcano con tecnología inverter son ideales para climatizar su piscina a bajo costo de funcionamiento. Estos equipos libres de mantenimiento le permitirán extender la temporada de baño.

¿Qué es la tecnología inverter?

Las bombas de calor Vulcano con Tecnología INVERTER reducen a la mitad el costo de funcionamiento del equipo y logran un entorno 10 veces más silencioso en comparación con otras bombas de calor sin esta tecnología.

Al inicio de la temporada, los equipos con Tecnología Inverter trabajan al 100% de su capacidad para calentar el agua de la piscina rápidamente en los primeros días. Luego el equipo trabaja a un promedio del 50% de su potencia para mantener la temperatura deseada del agua.

En condiciones normales, el agua de la piscina pierde entre 0,5 y 1,5 °C por día. Si el equipo está bien dimensionado puede reponer esta pérdida de temperatura funcionando de manera estable a un promedio de 50% de su potencia.

TECNOLOGÍA INVERTER · PRODUCTO PREMIUM

POOL-INVERTER

BOMBAS DE CALOR PARA PISCINAS

- ✔ ***COP** PROMEDIO 11* *a 50% de capacidad*
- ✔ *MENOR COSTO DE FUNCIONAMIENTO*
- ✔ *ULTRA SILENCIOSAS*

✔ Fácil de usar. ✔ Fácil instalación. ✔ Aptas intemperie. ✔ No requieren mantención. ✔ Silenciosas.

Sistema de control digital: El cerebro de esta tecnología

El Sistema de Control Digital de Tecnología INVERTER regula de forma automática las revoluciones del compresor y del ventilador para que trabajen a una velocidad constante y, por lo tanto, de forma más eficiente. La velocidad varía en función de la proximidad con la temperatura deseada.

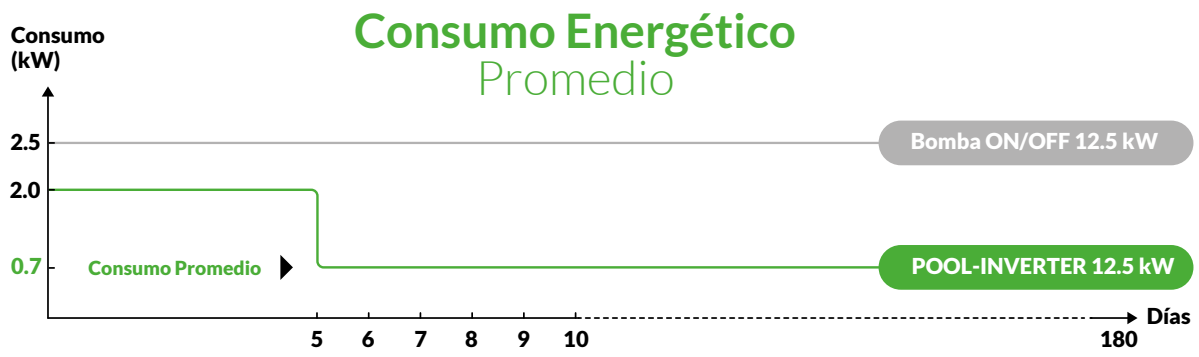

POOL-INVERTER vs Bombas ON/OFF (Ej: 12.5 kW Aire 26°C/ Agua 26°C/ Humedad 80%)

BOMBAS DE CALOR

PISCINAS

A B C D

CÓDIGO	FOTO	DESCRIPCIÓN	TENSIÓN ALIMENT.	PISCINA	CAPACIDAD DE CALENTAM.	PESO BRUTO	EMBALAJE VOLUMEN	UNIDADES*
550008	A	POOL-INVERTER 25	230V - 50Hz	25m³	6.900 kcal (8.0 kw)	46 kg	0.199m³	1
550013	B	POOL-INVERTER 50	230V - 50Hz	50m³	10.800 kcal (12.5 kw)	49 kg	0.199m³	1
550021	C	POOL-INVERTER 75	230V - 50Hz	75m³	17.600 kcal (20.5 kw)	68 kg	0.253m³	1
550028	D	POOL-INVERTER 110	230V - 50Hz	110m³	23.500 kcal (27.3 kw)	90 kg	0.439m³	1

Gracias a su **sistema** de **control digital**, las bombas de calor **POOL-INVERTER Vulcano**, regulan automáticamente las revoluciones tanto del comprensor como del ventilador, logrando que trabajen constante y eficientemente.

Aire 26°C / Agua 26°C / Humedad 80%	Aire 26°C / Agua 26°C / Humedad 80%	Aire 26°C / Agua 26°C / Humedad 80%	Aire 26°C / Agua 26°C / Humedad 80%
COP 8.2 al 50% de capacidad	**COP 9.5** al 50% de capacidad	**COP 9.2** al 50% de capacidad	**COP 11** al 50% de capacidad
Capacidad de calentamiento 6.900 Kcal (8.0 KW)	Capacidad de calentamiento 10.800 Kcal (12.5 KW)	Capacidad de calentamiento 17.600 Kcal (20.5 KW)	Capacidad de calentamiento 23.500 Kcal (27.3 KW)
Piscinas 25m³	Piscinas 50m³	Piscinas 75m³	Piscinas 110m³

IMPORTANTE: Recomendación para piscinas residenciales estandar considerado uso para extender la temporada. Para otros usos y/o configuraciones de piscinas consultar con técnico capacitado.

COP PROMEDIO

El coeficiente de rendimiento (COP), es una expresión de la eficiencia de una bomba de calor. En el caso de un equipo POOL-INVERTER con COP 11, significa que por cada 1 kW de consumo de electricidad proporciona 11 kW de calor a cambio. Las bombas de calor comunes sin tenconolgía inverter poseen COP 5 promedio, siendo menos eficientes.

$$COP = \frac{\text{Capacidad de calentamiento}}{\text{Consumo energético}}$$

Las bombas de calor POOL-INVERTER disponen de un compresor que regula la capacidad de calentamiento del 20% al 100% de manera inteligente, dependiendo de las necesidades de calefacción.

Cuando comienza la temporada y la demanda de calefacción es alta, el equipo funciona al 100% de capacidad para un calentamiento rápido. Luego, para mantener la temperatura de la piscina, el compresor funciona a baja velocidad con un rendimiento (COP) alto, ahorrando energía.

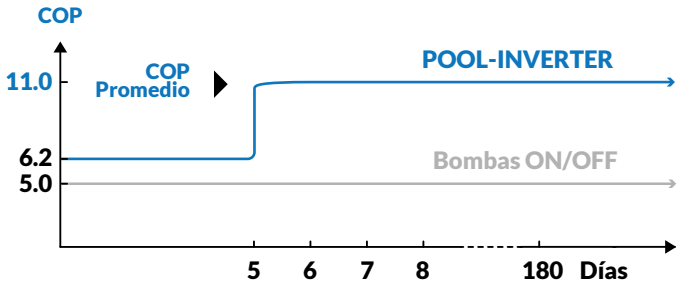

POOL-INVERTER vs Bombas ON/OFF

CLIMATIZACIÓN

Calidad **Premium**

✓ ***INTERCAMBIADOR** DE TITANIO*

El intercambiador de calor de titanio en espiral aumenta el 30% de la superficie de intercambio de calor

BOMBAS DE CALOR

PISCINAS

ULTRA SILENCIOSAS

Gracias a la baja velocidad del compresor y el motor del ventilador, las POOL-INVERTER ofrecen un funcionamiento ultra silencioso y con una presión de sonido 10 dB inferior a bombas de calor convencionales (Tipo ON-OFF).*

(*) Trabajando al 50% de potencia.

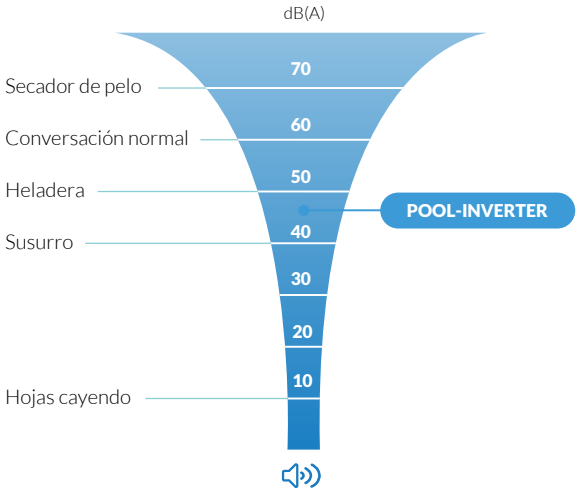

INSTALACIÓN

INSTALACIÓN HIDRÁULICA CON CIRCUITO INDEPENDIENTE
(RECOMENDADO)

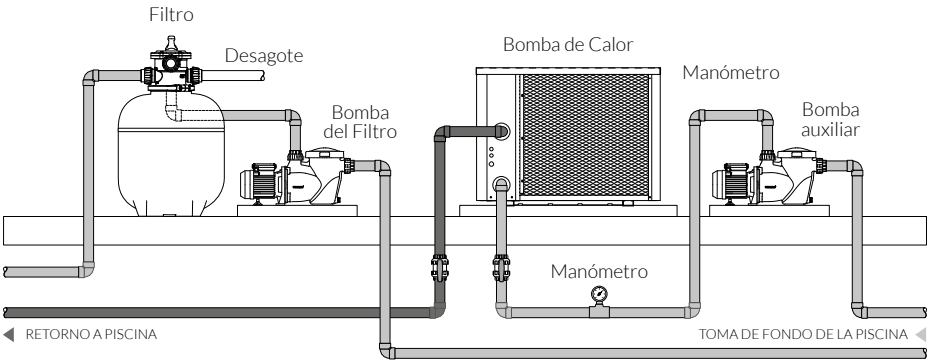

INSTALACIÓN HIDRÁULICA SOBRE CIRCUITO DE FILTRADO

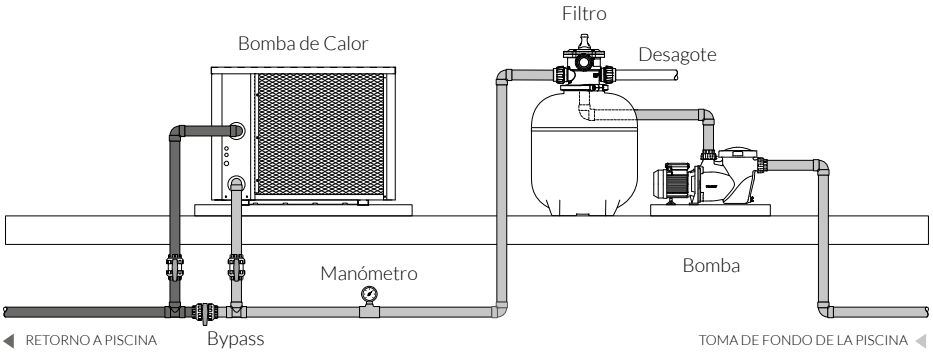

IMPORTANTE: Para más información sobre la instalación consulte el manual disponible en www.vulcano-sa.com.

ESPECIFICACIONES TÉCNICAS

Parámetro	POOL-INVERTER 25	POOL-INVERTER 50	POOL-INVERTER 75	POOL-INVERTER 110
Volúmen de piscina recomendado (m^3)	0 ~ 25	25 ~ 50	50 ~ 75	75 ~ 110
Rango de funcionamiento Temperatura del aire	0 ~ 43			-7 ~ 43
Condiciones de Rendimiento	Aire 26°C / Agua 26°C / Humedad 80%			
Capacidad de calentamiento (kW)	8.0	12.5	20.5	27.3
Kcal	6.900	10.800	17.600	23.500
C.O.P. (Coeficiente de rendimiento)	9.5 ~ 5.6	11.0 ~ 5.9	11.2 ~ 5.6	15.3 ~ 6.2
C.O.P. en modo silencioso	8.2	9.5	9.2	11.0
Condiciones de Rendimiento	Aire 15°C / Agua 26°C / Humedad 70%			
Capacidad de calentamiento (kW)	6.0	9.0	14.0	18.0
Kcal	5.200	7.700	12.000	15.500
C.O.P. (Coeficiente de rendimiento)	6.1 ~ 4.1	6.1 ~ 4.2	6.2 ~ 4.1	8.1 ~ 4.6
C.O.P. en modo silencioso	6.1	6.0	5.9	6.7
Potencia de entrada nominal (kW)	0.34 ~ 1.4	0.36 ~ 2.0	0.6 ~ 3.4	0.53 ~ 3.8
Corriente de entrada nominal (A)	1.48 ~ 6.0	1.57 ~ 8.7	2.6 ~ 15.0	2.3 ~ 16.5
Corriente de entrada máx. (A)	8.0	12.5	19.5	20
Alimentación	230V/50Hz			
Flujo de agua recomendado (m^3/h)	2 ~ 4	4 ~ 6	8 ~ 10	10 ~ 12
Presión de sonido a 1 dB (A)	40.8 ~ 51.1	42.9 ~ 53.0	45.3 ~ 57.1	43.5 ~ 54.9
Presión de sonido de 50% de capacidad a 1m dB (A)	43.9	48.5	49.6	48.4
Refrigerante	R410			
Tuberías de entrada/salida de agua	50 mm			
Dimensiones netas LxPxA (mm)	872x349x654	872x349x654	962x349x754	1092x420x958
Peso (Kg)	46	49	68	90

NOTA: El volumen de la piscina recomendada indicado se aplica bajo las siguientes condiciones: La piscina está bien cubierta, el sistema funciona al menos 15 horas por día.
NOTA: Los valores indicados, corresponden al funcionamiento bajo condiciones ideales del equipo. No se garantiza la eficiencia, fuera del rango de funcionamiento del equipo.
NOTA: La empresa se reserva el derecho de cambiar total o parcialmente las características de sus productos y/o la información vertida en este documento sin previo aviso.

COLECTOR SOLAR
PISCINAS

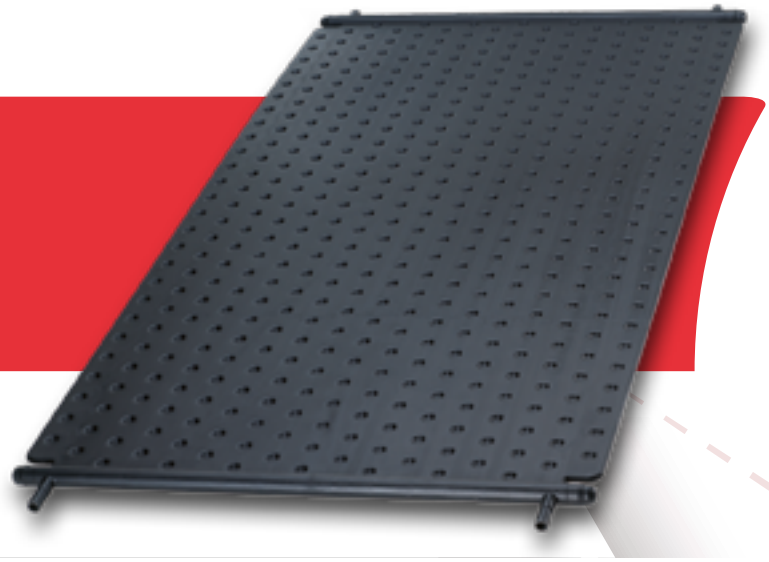

Solar Plac 2.2

Extiende la temporada de piscina

CÓDIGO	DESCRIPCIÓN	MATERIAL	ÁREA TOTAL	PRESIÓN TRABAJO	PESO BRUTO	EMBALAJE VOLUMEN	UNIDADES
700820	Colector Solar Plac 2.2	PEAD	2.22m²	1.5 kg/cm²	14.00 kg	---	1

(*) Ver componentes de conexión en página 142.

COLECTOR SOLAR PLAC 2.2

Fabricado de polietileno de alta densidad (PEAD) negro, se utiliza para el calentamiento directo del agua de piscinas. Cada colector tiene ocho conexiones (4 con un diámetro de 40mm y otras 4 con diámetro de 25mm) que pueden usarse independientemente dependiendo del tipo de sistema.

Producto de origen alemán

PRINCIPALES BENEFICIOS

- Prolongación de la temporada de baño
- Baja inversión
- Alto grado de eficiencia energética
- Alta durabilidad: Resistente a la radiación UV y a las heladas
- Robusto, caminable
- Instalación sencilla y económica: los accesorios necesarios son mínimos
- Versátil, un solo modelo que permite múltiples variantes de instalación según la superficie disponible.
- Circulación directa desde la piscina sin necesidad de intercambiadores térmicos adicionales.
- 5 años de garantía.

CoEx

Coextrusión - Principio de doble capa

Fabricación por coextrusión, con dos capas fabricadas simultáneamente de polietileno de alta densidad (PEAD), hacen del Solar Plac 2.2 un colector solar robusto, resistente a la acción de los rayos UV, fuertes vientos, tormentas y granizo.

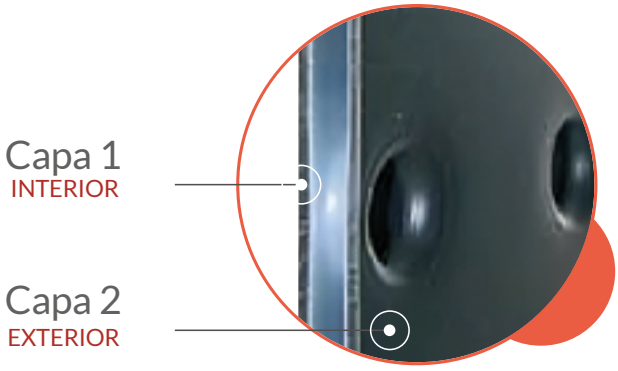

INSTALACIÓN

Funcionamiento con bomba independiente del circuito de filtrado (opción recomendada)

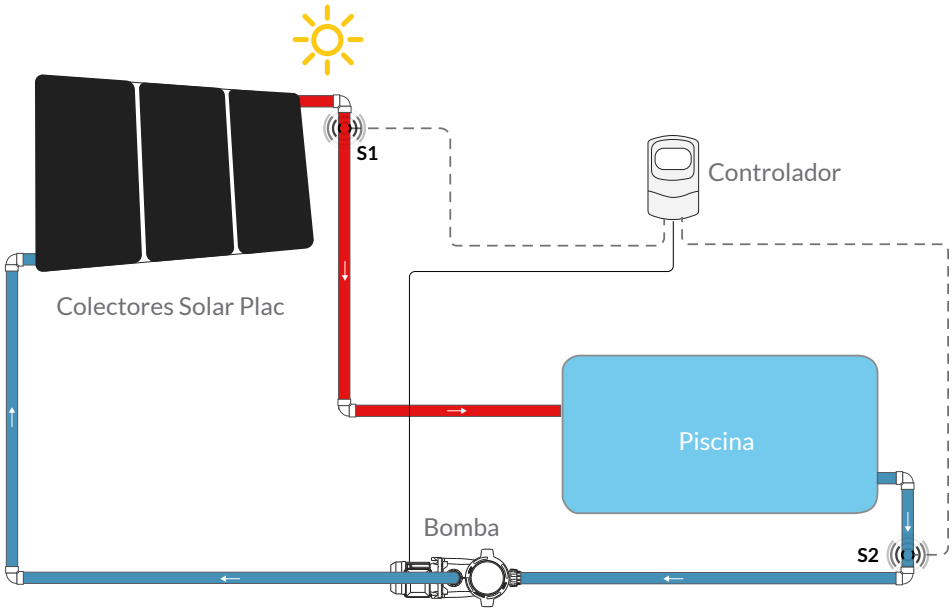

Esta opción es conveniente cuando es difícil acceder al circuito de filtrado. La bomba toma el agua de la piscina y la envía a los colectores, donde se calienta y retorna a la piscina.
El controlador para colectores solares, realizará lecturas constantes de la temperatura de la piscina y de la temperatura del agua en los colectores y accionará la bomba únicamente en los momentos en los que la radiación solar sea suficiente para aportar calor al agua de la piscina. Dependiendo de las condiciones de la instalación puede ser necesario colocar una válvula anti-retorno.

COLECTOR SOLAR
PISCINAS

Componentes de conexión y montaje

Siempre serán necesarios los kit de unión, para calcular cantidad y tipo consulte el manual del producto disponible en **www.vulcano-sa.com.**

Dependiendo de la configuración del conjunto de colectores serán necesarios kit cierre, para calcular cantidad y tipo consulte el manual del producto disponible en la página web.

Dependiendo de la ubicación de los colectores serán requeridos distintos tipos y cantidad de elementos de montaje.
Consulte el manual del producto disponible en la página web.

Kit de unión 40 mm
CÓD: 700830

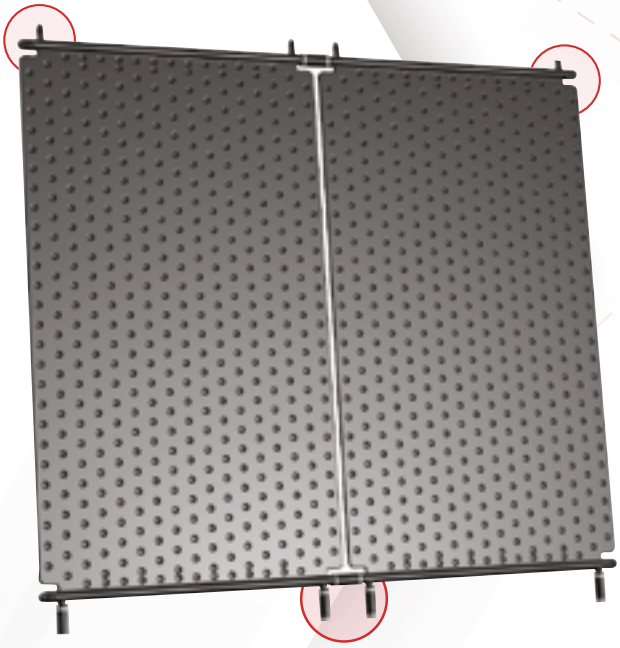

Kit de unión 25 mm
CÓD: 700831

Kit de tapones 25mm
CÓD: 700832

Riel de montaje largo
CÓD: 700833

Riel de montaje corto
CÓD: 700834

Unión para rieles
CÓD: 700835

Anclaje a techo
CÓD: 700836

CÓDIGO	DESCRIPCIÓN	CONTENIDO	EMBALAJE PESO BRUTO	EMBALAJE VOLUMEN	EMBALAJE UNIDADES
700830	Kit de unión 40mm	Manguera 40mm / 24cm (2 conexiones) + 4 abrazaderas	---	---	1
700831	Kit de unión 25mm	Manguera 25mm / 24cm (2 conexiones) + 4 abrazaderas	---	---	1
700832	Kit tapones 25mm	Manguera 25mm / 20cm (2 cierres) + 4 abrazaderas + 2 tapones	---	---	1
700833	Riel de montaje largo	2 perfiles de aluminio 2,33m + 3 cjto. bulón acero inoxidable	---	---	1
700834	Riel de montaje corto	2 perfiles de aluminio 1,1m + 3 cjto. bulón acero inoxidable	---	---	1
700835	Unión para rieles	1 perfiles de aluminio de 35 x 15 x 300mm + 4 tornillos acero inox.	---	---	1
700836	Anclaje a techo	2 anclajes regulables + 4 tornillos punta aguja acero inoxidable	---	---	1

Especificaciones técnicas	
Material	Polietileno de alta densidad PEAD color negro, resistente a UV
Longitud	2.000mm
Anchura	1.100mm
Espesor	15mm
Área total	2.22m²
Peso	14 kg
Capacidad	16 litros
Rendimiento	η_0 = 81,7% k_1 = 24,29 W/m² K
Conexiones	4 conexiones con diámetro de 40 mm 4 conexiones con diámetro de 25 mm Pueden usarse libremente dependiendo de la variante de conexión de los colectores.
Pérdida de carga	0,005 km/cm² a 400 l/h
Caudal	143 l/h por m²
Presión máxima	3 kg/cm²
Presión de trabajo	1,5 kg/cm² (±0,5) Prestar especial atención a la diferencia de altura entre el campo de colectores y la lámina de agua de la piscina a calentar (para más información ver manual de instalación.)
Número máximo de colectores conectados por las conexiones de 40mm	8 en una sola fila
Número máximo de colectores conectados por las conexiones de 25mm	4 en una sola fila
Número máximo de colectores formando un campo solar	6 columnas x 4 filas
Uso cuando hay riesgo de heladas	Se deberán vaciar los colectores cuando exista riesgo de heladas para evitar posibles daños.

Solar Plac 2.2

CONTROLADOR CLIMATIZACIÓN SOLAR

PISCINAS

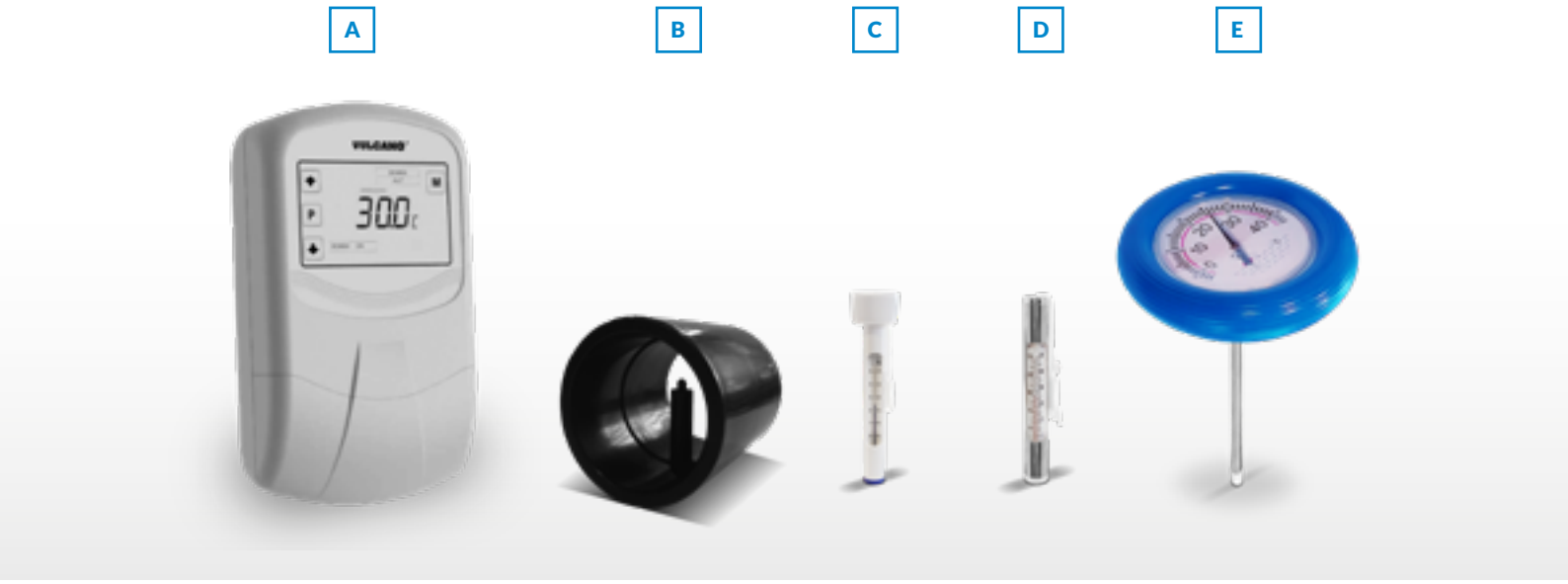

CÓDIGO	FOTO	DESCRIPCIÓN		EMBALAJE PESO BRUTO	EMBALAJE VOLUMEN	EMBALAJE UNIDADES
700851	A	Controlador solar MMZ	**Incluye 2 sensores	0.14 kg	---	1
700855	B	Cupla porta sensor de temperatura ø50**		---	---	1
400011	C	Termómetro flotante cilíndrico		---	---	1
40011A	D	Termómetro sumergible cilíndrico		---	---	1
40011B	E	Termómetro flotante bimetálico		---	---	1

CONTROLADOR MMZ

El MMZ es un controlador digital desarrolado para automatizar el calentamiento solar de piscinas, actuando con dos sensores y disponiendo de funciones de anticongelamiento y sobrecalentamiento.

Emplea un display LCD con teclas touchscreen donde indica la temperatura, el estado y el modo de funcionamiento de la salida.
Compatible con cualquier sistema de colectores solares.

Tecla Aumentar	A
Tecla Programar	B
Tecla Disminuir	C
Tecla selección modo de funcionamiento de la bomba	D
Indicador de temperatura actual	E
Indicador de parámetro programación	F
Indicador de temperaturas eleccionada para mostrar	G
Indicador modo de la bomba	H
Indicador de advertencia	I
Indicador ON/OFF de la bomba	J

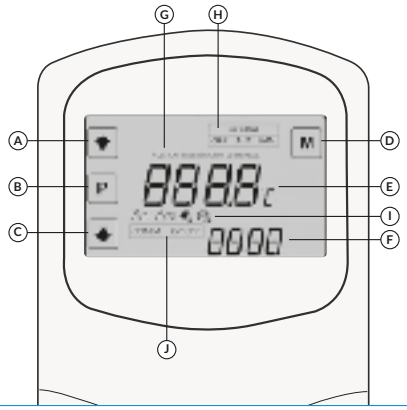

Control de accionamiento bomba
1 salida bomba 1 HP (colectores solares)

Display LCD touchscreen
Pantalla táctil

Función anticongelamiento
Control de temperatura mínima

Protección de sobrecalentamiento
Control de temperatura máxima

Controlador para automatización de calefacción solar de piscinas

INSTALACIÓN

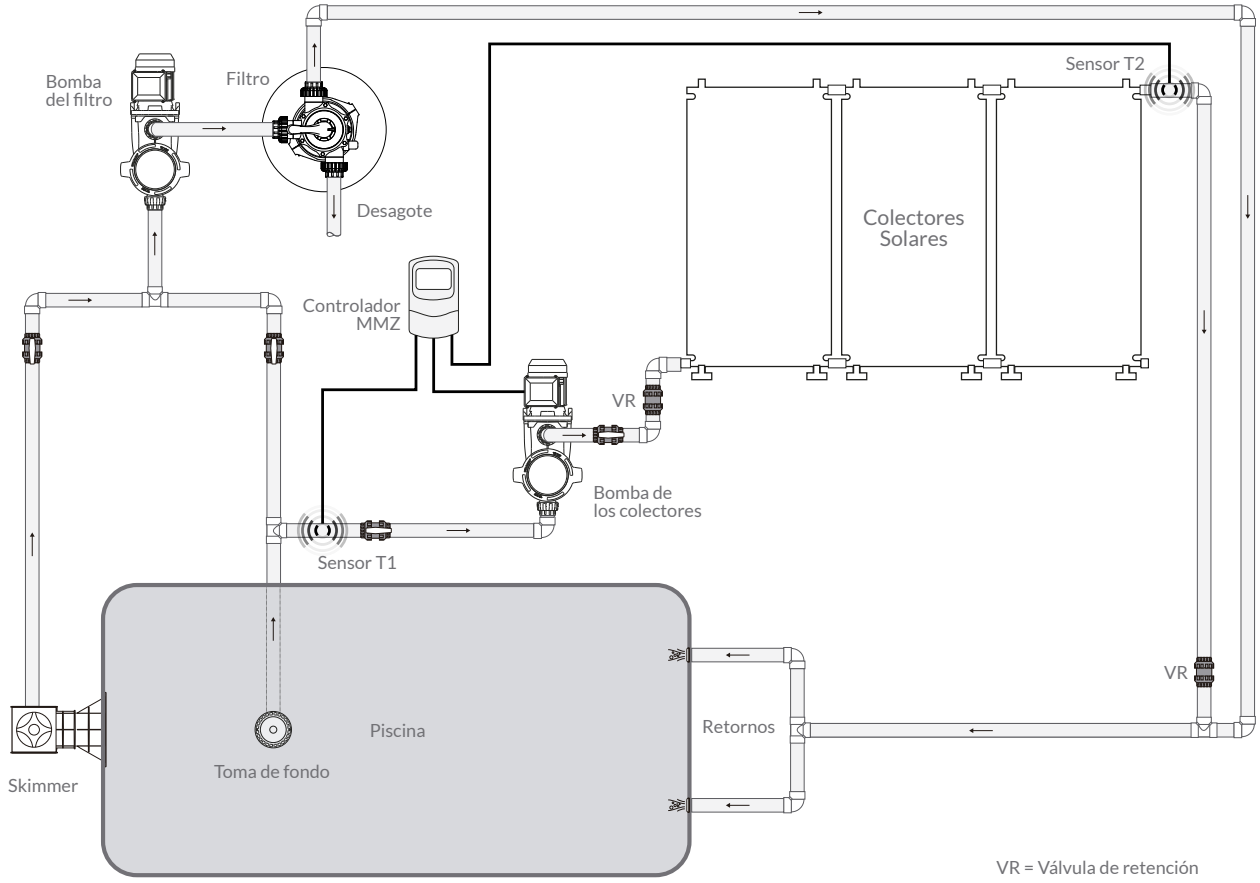

VR = Válvula de retención

IMPORTANTE: Para mayor información sobre la instalación, dirigirse al manual de instrucciones provisto con el producto, o descargar en www.vulcano-sa.com.

CUBIERTAS PARA PISCINAS

PISCINAS

CÓDIGO	MODELO	MÁX. AREA COBERTURA	LONGITUD EXTERIOR	ANCHO INTERIOR	ANCHO EXTERIOR	ALTURA EXTERIOR	PESO BRUTO	EMBALAJE VOLUMEN	UNIDADES
560100	KLASIK A Aluminio	6.35m x 3.19m	6.41m	3.32m	3.61m	1.00m	290 kg	2.50m³	1
560110	KLASIK B Aluminio	8.50m x 4.15m	8.52m	4.28m	4.71m	1.30m	470 kg	4.25m³	1
560120	KLASIK C Aluminio	10.60m x 5.01m	10.63m	5.14m	5.71m	1.55m	680 kg	6.95m³	1
560500	KLASIK A Pino	6.35m x 3.19m	6.41m	3.32m	3.61m	1.00m	290 kg	2.50m³	1
560510	KLASIK B Pino	8.50m x 4.15m	8.52m	4.28m	4.71m	1.30m	470 kg	4.25m³	1
560520	KLASIK C Pino	10.60m x 5.01m	10.63m	5.14m	5.71m	1.55m	680 kg	6.95m³	1

SELECCIÓN DE MODELO
según tamaño de piscina

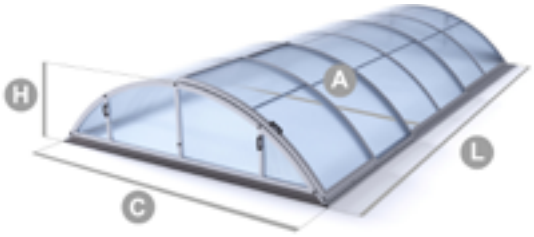

L Longitud exterior / A Ancho interior / C Ancho exterior / H Altura máx exterior

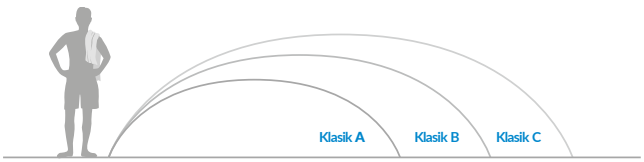

CARACTERÍSTICAS

Las cubiertas Klasik son cerramientos telescópicos para piscinas que permiten extender la temporada de baño.

Diseño versátil.
Telescópicas y modulares, estas estructuras corren fácilmente sobre rieles y se pueden abrir o cerrar de manera rápida y fácil según las condiciones climáticas de la época. Cuentan con una puerta de acceso en el módulo frontal para acceder a la piscina mientras está cubierta. Todos los modelos, admiten el agregado de un kit de carriles adicionales para retirar completamente todos los módulos telescópicos por fuera de la superficie de la piscina.

Una opción inteligente.
Uno de sus beneficios mas destacados, es el ahorro energético que se logra al calentar el agua y el entorno por el efecto de invernadero, generando un espacio cerrado. Al evitar que el agua esté expuesta a la intemperie, se disminuye drásticamente el ingreso de suciedad, que resulta en menor tiempo de mantenimiento, pH del agua más estable y menor uso de químicos, reduciendo de manera significativa los costos.

Imágenes ilustrativas. El producto puede tener diferencias respecto a la imágen. La empresa se reserva el derecho de realizar modificaciones constructivas.

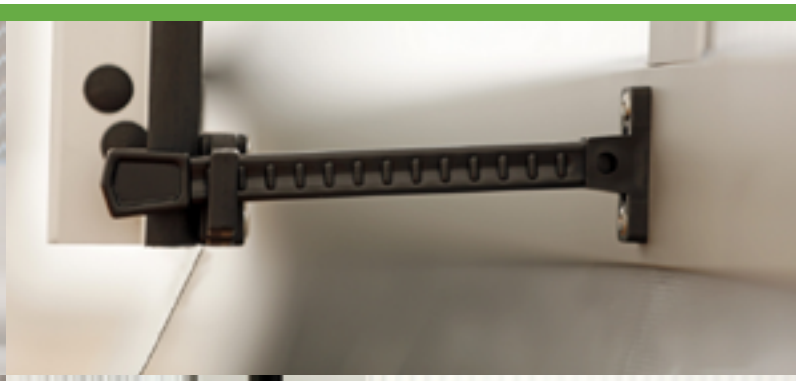

VENTAJAS

Calidad europea para la piscina de tu casa.
Los modelos Klasik, con líneas elegantes y cubierta en forma de arco se adaptan perfectamente al entorno de tu jardín. Además están construidas con materiales de alta prestación y especial cuidado por los detalles, ofreciendo un producto de calidad superior y lleno de beneficios.

Extender la temporada
Permiten un espectacular incremento en el disfrute de la piscina gracias a la prolongación de la temporada de baño.

Ahorro energético
El agua y el entorno se calientan por medio del "efecto invernadero", atrapando la energía de los rayos del sol dentro de un ambiente cerrado por una capa traslúcida de plástico, sin costo energético alguno.

Temperatura del agua
Con su cubierta instalada, la temperatura del agua de su piscina aumentará entre 8° y 12°.

Menor tiempo de mantenimiento
Al tratarse de un ambiente cerrado, el agua no se expone a la interperie y disminuye el ingreso de suciedad, resultando en menor tiempo de mantenimiento, pH más estable del agua y reducción del uso de químicos.

Seguridad para niños
La cubierta es la mejor solución para cerrar su piscina y proteger a su familia y mascotas.

Reduce el uso de químicos
Con nuestras cubiertas tendrá el agua limpia sin estar pendiente de las inclemencias del tiempo, ahorrando energía eléctrica y reduciendo el uso de los químicos.

Características técnicas

Estructura:
- Perfiles de aluminio altamente resistentes.
- Terminación que no requiere mantenimiento.
- Diseño sometido a pruebas de resistencia.

Material cobertor.
Policarbonato compacto con estabilización UV, que genera un microclima confortable.

Carriles.
Rieles de fácil instalación 100% caminables. Estos permiten el libre movimiento de los módulos en ambos sentidos.

Ruedas.
Las ruedas con rodamientos encapsulados de acero inoxidable permiten un suave movimiento. incluye ganchos de seguridad contra el viento.

klasik

TERMINACIONES

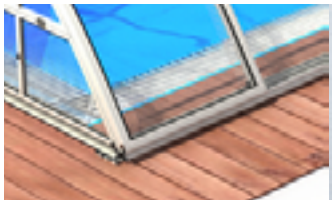

ALUMINIO

PINO

Imágenes ilustrativas. El producto puede tener diferencias respecto a la imágen. La empresa se reserva el derecho de realizar modificaciones constructivas.

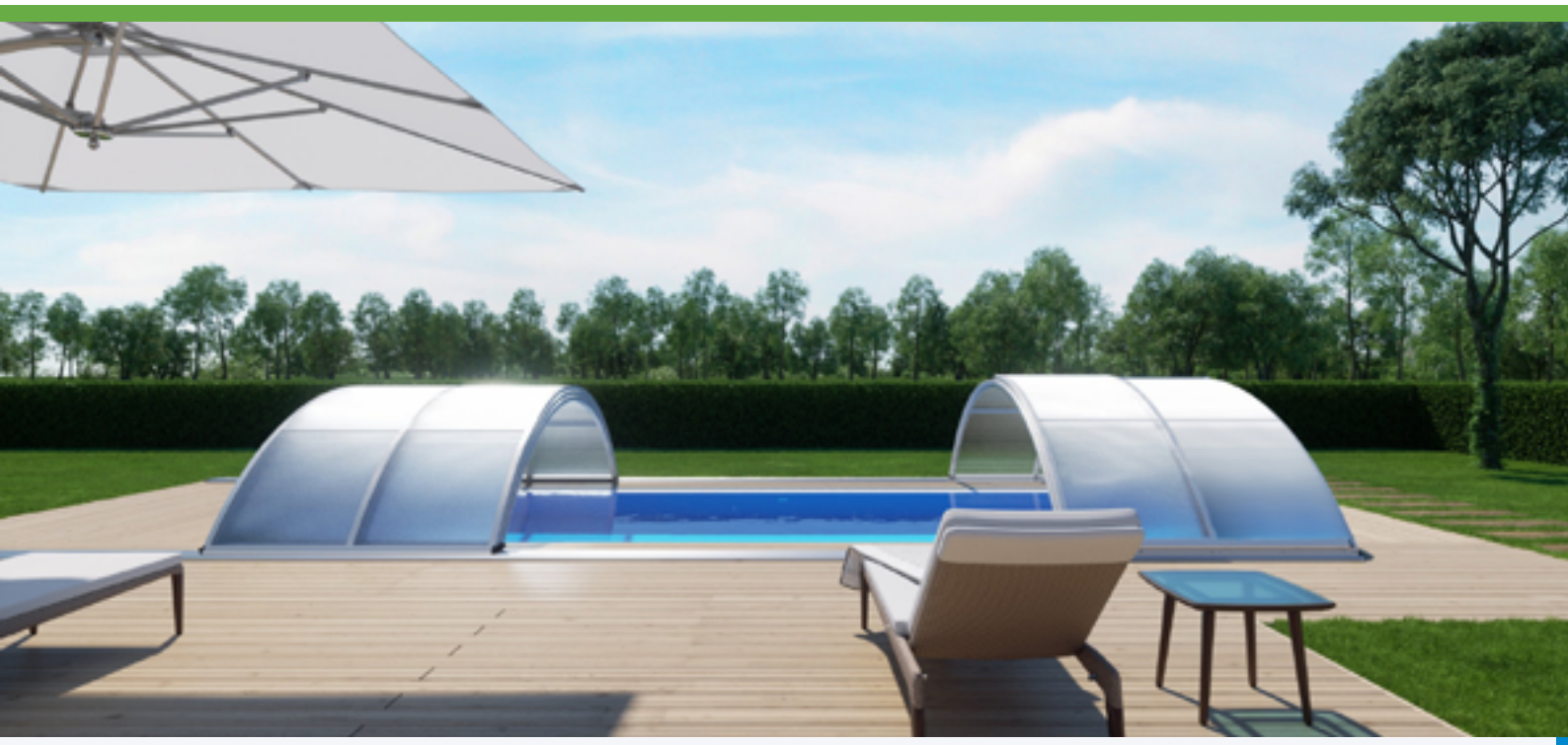

Carriles adicionales

En todos los modelos Klasik, se puede agregar un kit de carriles adicional para retirar completamente todos los módulos telescópicos por fuera de la superficie de la piscina.

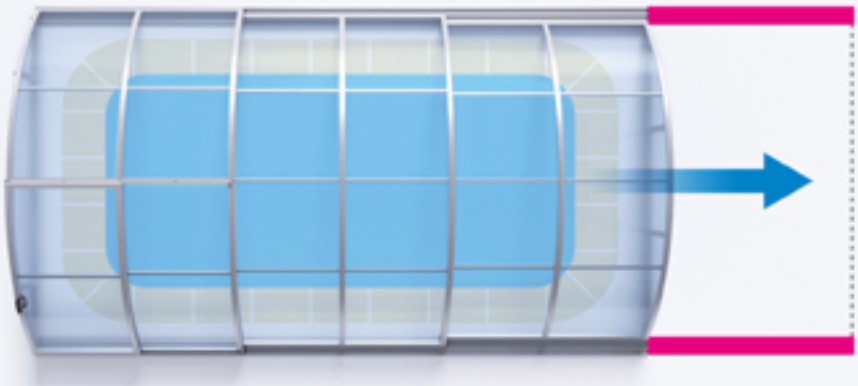

CÓDIGO	MODELO	COMPONENTES	TERMINACIÓN
560901	KIT CARRILES A	2 piezas 2.5m	Anodizado color Aluminio
560911	KIT CARRILES B	4 piezas 2.5m	Anodizado color Aluminio
560921	KIT CARRILES C	6 piezas 2.5m	Anodizado color Aluminio

IMPORTANTE: Para mayor información sobre la instalación, dirigirse al manual de instrucciones provisto con el producto, o descargar en www.vulcano-sa.com.

NUEVO

CONDUCCIÓN
DE FLUIDOS

Válvulas esféricas PVC UNIBLOCK pág 158
Válvulas de retención PVC UNIBLOCK pág 159
Accesorios de PVC pág 160

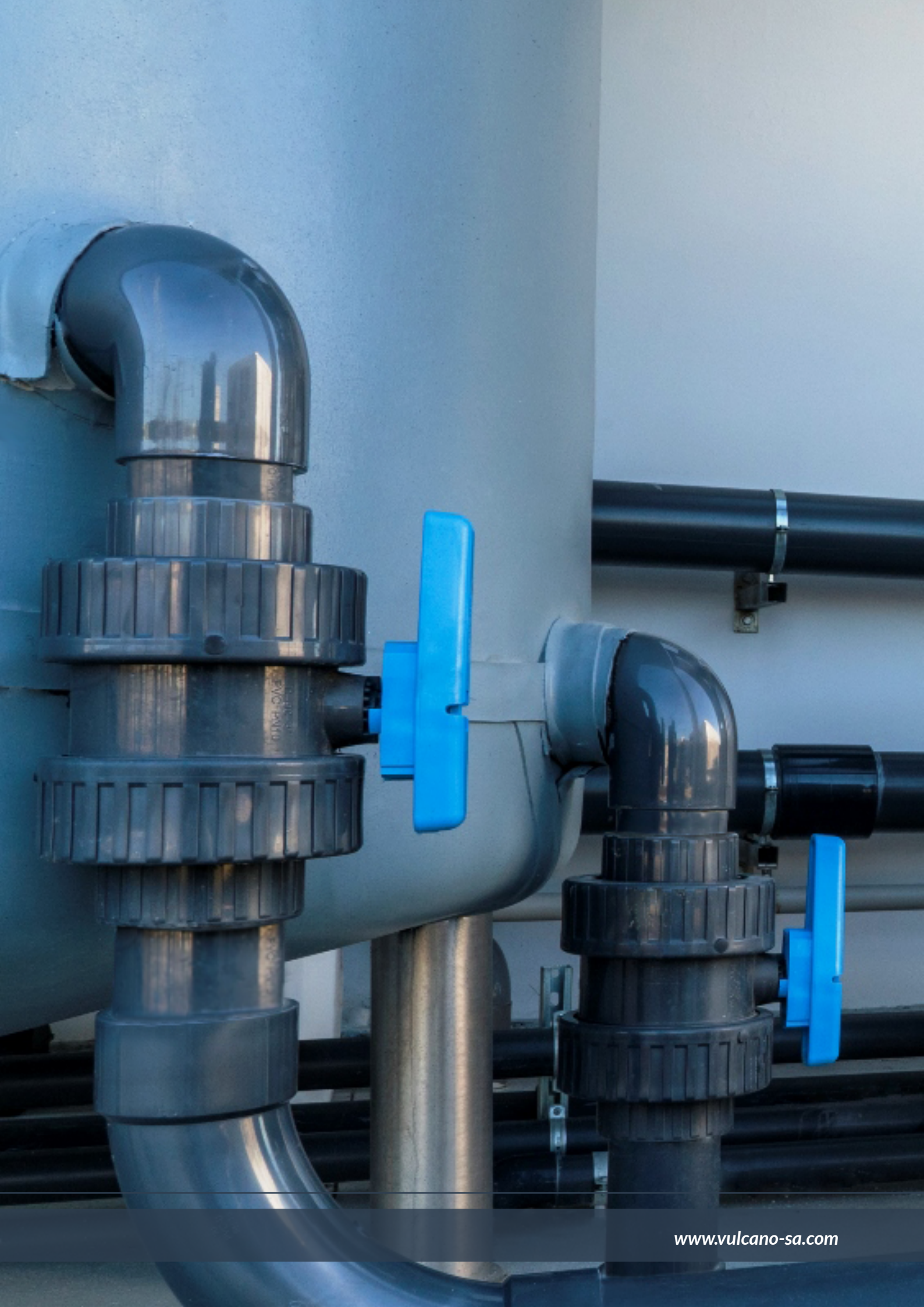

VÁLVULAS ESFÉRICAS PVC UNIBLOCK

CONDUCCIÓN DE FLUIDOS

A

*La **perfecta eficiencia** en conducción de fluidos*

CÓDIGO	FOTO	MODELO	CONEXIÓN	CONFIGURACIÓN	MATERIAL	EMBALAJE PESO BRUTO	EMBALAJE VOLUMEN	EMBALAJE UNIDADES
1691077040	A	Válvula esférica	Pegar ø40	H / H	PVC-U PN16	12.66 kg	0.034m³	20
1691077050	A	Válvula esférica	Pegar ø50	H / H	PVC-U PN16	12.90 kg	0.034m³	20
1691077063	A	Válvula esférica	Pegar ø63	H / H	PVC-U PN16	12.06 kg	0.034m³	12
1691077150	A	Válvula esférica	Roscar 1½"	H / H	PVC-U PN16	13.50 kg	0.034m³	20
1691077200	A	Válvula esférica	Roscar 2"	H / H	PVC-U PN16	13.27 kg	0.035m³	12

(*) Se venden por unidad.

SISTEMA ANTI-BLOCK

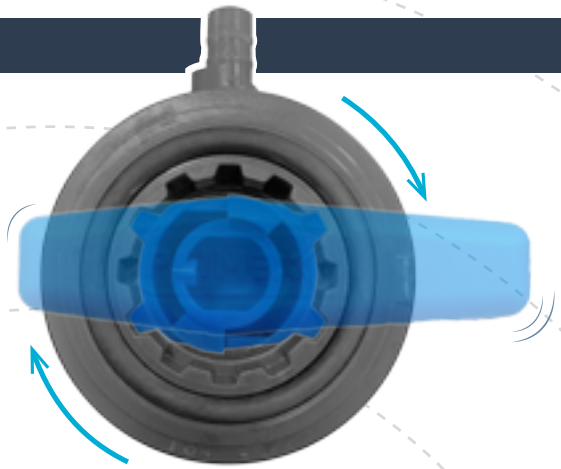

Desajuste
Apertura

El sistema de contención de los alojamientos de la esfera, a rosca, diferencia estas válvulas de las que se encuentran en el mercado. Este diseño de última generación, permite desacoplar la instalación del lado de la tuerca manteniendo la contención de la bola sin que se produzcan fugas de agua, incluso con alta presión.
Este sistema, además, garantiza una presión constante sobre la bola, haciendo que la apertura sea siempre suave.
Retire la manija celeste para utilizarla como llave para desmontar el sistema o simplemente regular la presión del mismo, recuerde que el desajuste es en sentido horario.

VÁLVULAS DE RETENCIÓN PVC UNIBLOCK

CONDUCCIÓN DE FLUIDOS

PN16 plimat® PLIMEX

B

CÓDIGO	FOTO	MODELO	CONEXIÓN	CONFIGURACIÓN	MATERIAL	PESO BRUTO	EMBALAJE VOLUMEN	UNIDADES
1691291050	B	Válvula de retención	Pegar ø50	H / H	PVC-U PN16	11.68 kg	0.035m³	24
1691291063	B	Válvula de retención	Pegar ø63	H / H	PVC-U PN16	8.09 kg	0.033m³	13
1691291150	B	Válvula de retención	Roscar 1½"	H / H	PVC-U PN16	12.00 kg	0.034m³	24
1691291200	B	Válvula de retención	Roscar 2"	H / H	PVC-U PN16	11.17 kg	0.033m³	13

(*) Se venden por unidad.

Válvulas de PVC-U PN16 diseñadas con tecnología europea, ofrecen sistema anti-block y anti-fuga garantizado

VÁLVULAS UNIBLOCK PN16

- Resistencia a alta presión, PN16.
- Asiento PVA Anti-block, evita que se traben con las diferencias de temperatura.
- Exelentes prestaciones hidráulicas.
- Bajo mantenimiento.
- Fácil de instalar.

APLICACIONES

1. Piscinas residenciales y comerciales.
2. Sistemas de irrigación.
3. Sistemas de tratamiento de agua.
4. Sistemas de refrigeración.

PN16

PVC - U

ACCESORIOS DE PVC

CONDUCCIÓN DE FLUIDOS

A

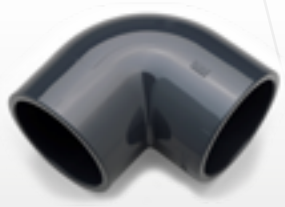

B

C

CÓDIGO	FOTO	MODELO	CONEXIÓN	CONFIGURACIÓN	MATERIAL	PESO BRUTO	EMBALAJE VOLUMEN	UNIDADES
1051001040	**A**	Codo 90°	Pegar ø40	H / H	PVC-U PN16	9.74 kg	0.034m³	120
1051001050	**A**	Codo 90°	Pegar ø50	H / H	PVC-U PN16	8.59 kg	0.034m³	64
1051001063	**A**	Codo 90°	Pegar ø63	H / H	PVC-U PN16	9.08kg	0.034m³	30
1051067040	**B**	Codo 45°	Pegar ø40	H / H	PVC-U PN16	10.42 kg	0.034m³	150
1051067050	**B**	Codo 45°	Pegar ø50	H / H	PVC-U PN16	8.90 kg	0.034m³	80
1051067063	**B**	Codo 45°	Pegar ø63	H / H	PVC-U PN16	8.42 kg	0.034m³	40
1051159040	**C**	Curva 90°	Pegar ø40	H / H	PVC-U PN16	7.76 kg	0.034m³	50
1051159050	**C**	Curva 90°	Pegar ø50	H / H	PVC-U PN16	8.09 kg	0.034m³	25
1051159063	**C**	Curva 90°	Pegar ø63	H / H	PVC-U PN16	4.50 kg	0.034m³	14

(*) Se venden por unidad.

A

B

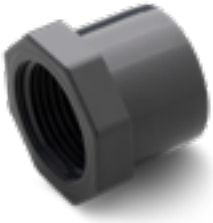

CÓDIGO	FOTO	MODELO	CONEXIÓN	CONFIGURACIÓN	MATERIAL	PESO BRUTO	EMBALAJE VOLUMEN	UNIDADES
1051080016	**A**	Buje de reducción	Pegar ø50 - Pegar ø40	M / H	PVC-U PN16	2,69 kg	0.034m³	80
1051080019	**A**	Buje de reducción	Pegar ø63 - Pegar ø50	M / H	PVC-U PN16	3,29 kg	0.034m³	50
1101212003	**B**	Buje de reducción	Pegar ø20 - Roscar ¼	M / H	PVC-U PN16	0,80 kg	0.034m³	100

(*) Se venden por unidad.

PN16 plimat® PLIMEX

A

B

C

CÓDIGO	FOTO	MODELO	CONEXIÓN	CONFIGURACIÓN	MATERIAL	PESO BRUTO	EMBALAJE VOLUMEN	UNIDADES
1051003040	A	Tee 90°	Pegar ø40	-	PVC-U PN16	7.59 kg	0.033m³	70
1051003050	A	Tee 90°	Pegar ø50	-	PVC-U PN16	8.92 kg	0.035m³	50
1051003063	A	Tee 90°	Pegar ø63	-	PVC-U PN16	7.99 kg	0.034m³	26
1051004006	B	Tee reducción 90°	Pegar ø40 - Pegar ø20	-	PVC-U PN16	8.28 kg	0.034m³	100
1051004009	B	Tee reducción 90°	Pegar ø50 - Pegar ø20	-	PVC-U PN16	7.58 kg	0.035m³	50
1051005040	C	Cupla	Pegar ø40	H / H	PVC-U PN16	7.96 kg	0.035m³	180
1051005050	C	Cupla	Pegar ø50	H / H	PVC-U PN16	9.79 kg	0.033m³	120
1051005063	C	Cupla	Pegar ø63	H / H	PVC-U PN16	8.94 kg	0.033m³	60

(*) Se venden por unidad.

A

B

CÓDIGO	FOTO	MODELO	CONEXIÓN	CONFIGURACIÓN	MATERIAL	PESO BRUTO	EMBALAJE VOLUMEN	UNIDADES
1051068040	A	Cruce	Pegar ø40	-	PVC-U PN16	7.99 kg	0.034m³	60
1051068050	A	Cruce	Pegar ø50	-	PVC-U PN16	8.19 kg	0.034m³	30
1051068063	A	Cruce	Pegar ø63	-	PVC-U PN16	9.27 kg	0.034m³	20
1101006011	B	Manguito	Pegar ø40 - Roscar 1¼"	H / M	PVC-U PN16	2.76 kg	0.011m³	50
1101006015	B	Manguito	Pegar ø50 - Roscar 1½"	H / M	PVC-U PN16	2.96 kg	0.011m³	35
1101006019	B	Manguito	Pegar ø63 - Roscar 2"	H / M	PVC-U PN16	14.31 kg	0.035m³	120

(*) Se venden por unidad.

ACCESORIOS DE PVC

CONDUCCIÓN DE FLUIDOS

A

B

CÓDIGO	FOTO	MODELO	CONEXIÓN	CONFIGURACIÓN	MATERIAL	PESO BRUTO	EMBALAJE VOLUMEN	UNIDADES
1051278040	**A**	Unión doble	Pegar ø40	H / H	PVC-U PN16	10.75 kg	0.034m³	75
1051278050	**A**	Unión doble	Pegar ø50	H / H	PVC-U PN16	10.42 kg	0.034m³	60
1051278063	**A**	Unión doble	Pegar ø63	H / H	PVC-U PN16	14.31 kg	0.034m³	36
1101279008	**B**	Unión doble	Pegar ø40 - Roscar 1¼"	H / M	PVC-U PN16	10.75 kg	0.034m³	70
1101279009	**B**	Unión doble	Pegar ø50 - Roscar 1½"	H / M	PVC-U PN16	10.42 kg	0.034m³	60
1101279019	**B**	Unión doble	Pegar ø63 - Roscar 2"	H / M	PVC-U PN16	25.04 kg	0.034m³	63

(*) Se venden por unidad.

A

B

CÓDIGO	FOTO	MODELO	CONEXIÓN	CONFIGURACIÓN	MATERIAL	PESO BRUTO	EMBALAJE VOLUMEN	UNIDADES
1051012040	**A**	Tapón hembra	Pegar ø40	H	PVC-U PN16	2.50 kg	0.011m³	80
1051012050	**A**	Tapón hembra	Pegar ø50	H	PVC-U PN16	11.57 kg	0.035m³	200
1051012063	**A**	Tapón hembra	Pegar ø63	H	PVC-U PN16	13.59 kg	0.034m³	120
1051011050	**B**	Tapón macho	Pegar ø50	M	PVC-U PN16	11.57 kg	0.035m³	60
1051011063	**B**	Tapón macho	Pegar ø63	M	PVC-U PN16	2.65 kg	0.011m³	30

(*) Se venden por unidad.

A

B

CÓDIGO	FOTO	MODELO	CONEXIÓN	CONFIGURACIÓN	MATERIAL	PESO BRUTO	EMBALAJE VOLUMEN	UNIDADES
1051390050	A	Colector con salida central	Pegar ø50	-	PVC-U PN16	6.79 kg	0.034m³	8
1051390063	A	Colector con salida central	Pegar ø63	-	PVC-U PN16	13.55 kg	0.068m³	10
1051391050	B	Colector con salida lateral	Pegar ø50	-	PVC-U PN16	6.78 kg	0.034m³	8
1051391063	B	Colector con salida lateral	Pegar ø63	-	PVC-U PN16	13.55 kg	0.068m³	12

(*) Se venden por unidad.

A

B

C

CÓDIGO	FOTO	MODELO	CONEXIÓN	MATERIAL	PESO BRUTO	EMBALAJE VOLUMEN	M/UN X CAJA
1615555020	A	Tubo flexible PVC	ø20	PVC-U PN8	8.00 kg	0.003 m²	50 m
1615555025	A	Tubo flexible PVC	ø25	PVC-U PN8	13.00 kg	0.007 m²	50 m
1615555040	A	Tubo flexible PVC	ø40	PVC-U PN8	24.00 kg	0.014 m²	50 m
1615555050	A	Tubo flexible PVC	ø50	PVC-U PN8	36.00 kg	0.031 m²	50 m
1615555063	A	Tubo flexible PVC	ø63	PVC-U PN8	57.00 kg	0.044 m²	25 m
957095250	B	Adhesivo para PVC N-40 X 250 gr - Con pincel	-	-	0.25 kg	0.017 m²	1 un
957095500	C	Adhesivo para PVC N-40 X 500 gr - Con pincel	-	-	0.50 kg	0.029 m²	1 un

HIDROMASAJES
Y SPA

Bombas autodrenantes	pág	166
Bombas sopladoras de aire	pág	168
Válvulas de retención y drenaje	pág	169
Accesorios de instalación	pág	170

BOMBAS AUTODRENANTES

HIDROMASAJES

A

B

línea
BAD

REPUESTOS PÁG. 286

CÓDIGO	FOTO	MODELO	POTENCIA	TENSIÓN Y FRECUENCIA	AIR SWITCHS	FUNCIONES AIR SWITCHS	PESO BRUTO	EMBALAJE VOLUMEN	UNIDADES
132113	**A**	BAD 050	0.50 HP	Monofásica	1	- ON/OFF	6.67 kg	0.013m³	1
132114	**A**	BAD 075	0.75 HP	Monofásica	1	- ON/OFF	7.28 kg	0.013m³	1
132115	**A**	BAD 100	1.00 HP	Monofásica	1	- ON/OFF	8.88 kg	0.013m³	1
132160	**B**	BAD 125	1.25 HP	Monofásica	1	- ON/OFF	10.48 kg	0.017m³	1
132123	**A**	BAD 050 2-S	0.50 HP	Monofásica	2	- ON/OFF - Control de func. s/agua	6.81 kg	0.013m³	1
132124	**A**	BAD 075 2-S	0.75 HP	Monofásica	2	- ON/OFF - Control de func. sin agua	7.44 kg	0.013m³	1
132125	**A**	BAD 100 2-S	1.00 HP	Monofásica	2	- ON/OFF - Control de func. sin agua	8.90 kg	0.013m³	1
132126	**B**	BAD 125 2-S	1.25 HP	Monofásica	2	- ON/OFF - Control de func. sin agua	10.72 kg	0.017m³	1

Las bombas autodrenantes Vulcano están diseñadas para sistemas de hidromasajes, spas y otras aplicaciones ya que proveen óptimos rendimientos de presión-caudal, combinados con bajo nivel de ruido y capacidad de auto evacuar toda el agua de su interior.

Medidas de referencia, la empresa se reserva el derecho de realizar modificaciones constructivas.

A

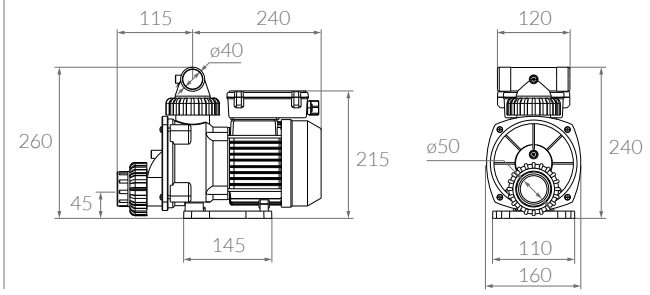

B

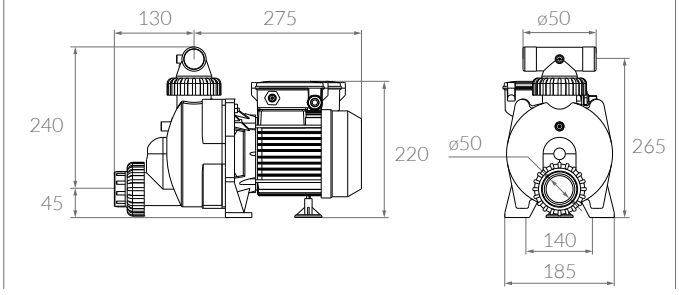

PRESTACIONES

MODELO	POTENCIA	PRESIÓN (m) / CAUDAL (Litros x hora)					CANTIDAD DE HIDROJETS
		4	6	8	10	12	
BAD 050 BAD 050 2-S	0.50 HP	12.200	10.000	7.400	4.800	1.000	4 - 6
BAD 075 BAD 075 2-S	0.75 HP	16.500	14.000	11.300	8.000	5.200	6 - 8
BAD 100 BAD 100 2-S	1.00 HP	17.800	15.600	12.700	9.600	6.100	8 - 10
BAD 125 BAD 125 2-S	1.25 HP	24.300	19.900	17.100	14.500	9.900	10 - 12

CARACTERÍSTICAS TÉCNICAS

- Sistema de drenaje total.
- Máxima temperatura de agua 40°C.
- Protección mecánica IPX5.
- Sin partes metálicas en contacto con el líquido circulante.
- Funcionamiento con agua limpia.
- Pico para conectar controlador de presión.
- Componentes de la bomba y soporte en plàstico reforzado.

MOTOR ELÉCTRICO

- Motor monofásico (cumple con RES.92/98 seguridad eléctrica).
- 2 Polos 2850 r.p.m.
- Servicio continuo S1.
- Motor IPX5 de capacitor permanente de bajo consumo.
- Aislación clase B.
- Protector térmico incorporado.
- Carcasa aletada de alumino.
- Eje SAE 1045.
- Funcionamiento silencioso.
- Sello mecánico cerámica/grafito (garantiza máxima estanqueidad.)

PULSADORES NEUMÁTICOS

+ INFO
pág. 170

IMPORTANTE: Todos los modelos vienen provistos con 2 uniones doble con buje liso pegar ø50, más 1 unión doble con salida Tee para pegar ø40.

PRECUACIÓN: Para un uso seguro el usuario no debe operar llaves eléctricas, ni motores con manos y pies mojados. Solo encenderá el equipo de hidromasajes mediante el pulsador neumático dispuesto en el borde de la bañera que activará por medio del air switch el arranque y parada de la bomba.

INSTALACIÓN

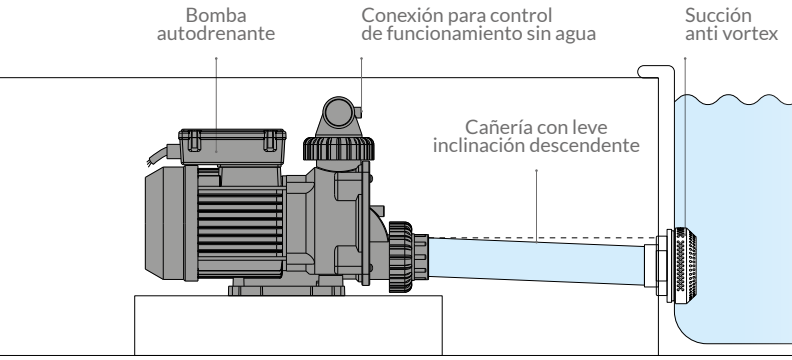

Bomba Autodrenante

Esquema ilustrativo de instalación

Es importante realizar con atención las conexiones. Tomar los niveles de la tubería de aspiración que conecta la bomba con la toma de la bañera, de igual sección que la boca de succión; ésta deberá efectuarse con inclinación descendente hacia la bañera de tal manera que al abrir el tapón para vaciar, se desagote completamente el agua contenida en la bomba por desnivel.

IMPORTANTE: Para mayor información sobre la instalación, dirigirse al manual de instrucciones provisto con el producto, o descargar en www.vulcano-sa.com.

BOMBAS SOPLADORAS DE AIRE

HIDROMASAJES

A

CÓDIGO	FOTO	MODELO	POTENCIA	TENSIÓN Y FRECUENCIA	AIR SWITCHS	FUNCIONES AIR SWITCHS	EMBALAJE PESO BRUTO	EMBALAJE VOLUMEN	EMBALAJE UNIDADES
500000	A	AP400	400 W	Monofásica	1	- ON/OFF	2.85 kg	0.010m³	1
500001	A	AP700	700 W	Monofásica	1	- ON/OFF	2.85 kg	0.010m³	1
500002	A	AP900	900 W	Monofásica	1	- ON/OFF	2.85 kg	0.010m³	1

USOS Y APLICACIONES

Las bombas sopladoras de aire, utilizadas en hidromasajes y spas, tienen como finalidad aportar un flujo de aire constante al sistema, que al mezclarse con el agua genera un chorro combinado de acción terapeutica.

Las bombas sopladoras están equipadas con un interruptor de control neumático para una operación segura y sencilla; y tienen un bajo nivel de ruido, aportando a que la experiencia de relajación del sistema sea completa.

A

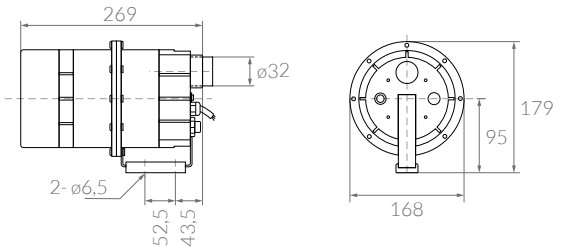

Incluye Buje para pegar ø32

CARACTERÍSTICAS TÉCNICAS

MOTOR ELÉCTRICO

- Tensión: 220-240V/50Hz/60Hz.
- Aislamiento: Clase F
- Protector térmico incorporado.
- Nivel de Ruido: 72dB (soplador con boquilla).
- Fusible incorporado.

PARTES Y MATERIALES

- Carcasa bomba: plástico reforzado resistente a altas temperaturas.
- Interruptor neumático: 15 A - 250 V.
- Con Buje para pegar de ø32mm.

MODELO	POTENCIA	CORRIENTE	BOQUILLAS
AP400	400 W	2.5 A	12 - 24
AP700	700 W	3.3 A	16 - 32
AP900	900 W	4.5 A	20 - 40

Medidas de referencia, la empresa se reserva el derecho de realizar modificaciones constructivas.

VÁLVULAS DE RETENCIÓN Y DRENAJE

HIDROMASAJES

A

B

CÓDIGO	FOTO	MODELO	DESCRIPCIÓN	ENTRADA SALIDA	EMBALAJE PESO BRUTO	EMBALAJE VOLUMEN	EMBALAJE UNIDADES
500003	A	Válvula WPC	Válvula de retención p/ bomba sopladora	ø32mm	---	---	1
500004	B	Válvula WPD	Válvula de drenaje p/ bomba sopladora	ø32mm	---	---	1

INSTALACIÓN

Instalación Bomba Sopladora

Esquema ilustrativo de instalación

Este gráfico muestra las opciones de instalación normalmente aplicadas de acuerdo a las necesidades del sistema:

1 Para potenciar los hidrojets.
2 Para crear un colchón de burbujas.

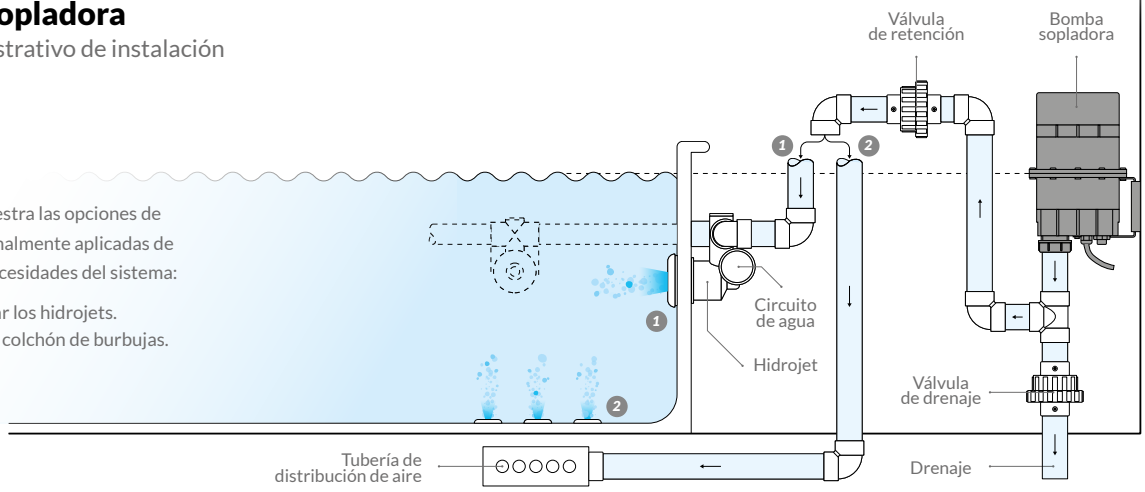

- La válvula de retención debe instalarse por encima del nivel de agua, para evitar el ingreso de agua a la bomba sopladora de aire.
- La tubería de conexión de la bomba sopladora de aire debe ser resistente al calor.
- La bomba sopladora de aire debe instalarse de forma fija y la tubería de conexión debe sujetarse en posición vertical.
- Es recomendable instalar cerca de los accesorios a alimentar, reduciendo lo más posible el largo del circuito de aire.
- Es necesario, para el encendido y apagado, la instalación de pulsador neumático.

ACCESORIOS DE INSTALACIÓN

HIDROMASAJES

A

B

C

D

REPUESTOS PÁG. 292

CÓDIGO	FOTO	DESCRIPCIÓN	CUERPO	COLOR FRENTE	CONEXIÓN CON AGUA	CONEXIÓN CON AIRE	PESO BRUTO	EMBALAJE VOLUMEN	UNIDADES*
101100	A	Hidrojet (Bco)	ABS	Blanco	ø40mm	ø32mm	4.95 kg	0.029m³	30
101101	A	Hidrojet (Cro)	ABS	Cromo	ø40mm	ø32mm	4.85 kg	0.029m³	30
101103	B	Pulsador neumático (Bco)	ABS	Blanco	---	ø6mm	8.05 kg	0.029m³	300
101104	B	Pulsador neumático (Cro)	ABS	Cromo	---	ø6mm	8.05 kg	0.029m³	300
101106	C	Regulador Aire (Bco)	ABS	Blanco	---	RM 3/4"	11.65 kg	0.029m³	300
101107	C	Regulador Aire (Cro)	ABS	Cromo	---	RM 3/4"	11.65 kg	0.029m³	300
101109	D	Succión anti vortex (Bco)	ABS	Blanco	ø40mm	---	6.62 kg	0.029m³	36
101110	D	Succión anti vortex (Cro)	ABS	Cromo	ø40mm	---	6.67 kg	0.029m³	36

(*) Se vende por unidad.

HIDROJETS

Son los puntos de salida de los chorros de aire-agua, en su interior se produce la mezcla del agua con el aire para ser enviado a la bañera a través de una boquilla orientable. Caudal de cada hidrojet: 1500 litros /hora.

PULSADORES

Son accionadores neumáticos remotos de controles eléctricos. Se conectan mediante mangueras de ø6mm (4mm de diámetro interno) a los air-switch instalados en los equipos eléctricos, desvinculando completamente al usuario de la corriente eléctrica. Largo máximo recomendado de manguera de conexión entre pulsador y air-switch 1,5 metros.

A

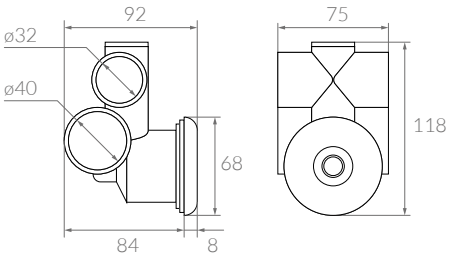

B

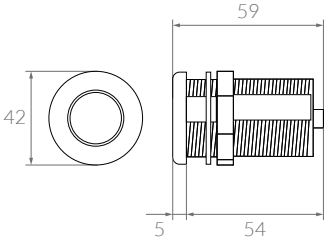

Medidas de referencia, la empresa se reserva el derecho de realizar modificaciones constructivas.

Instalación de Accesorios

Esquema ilustrativo de instalación

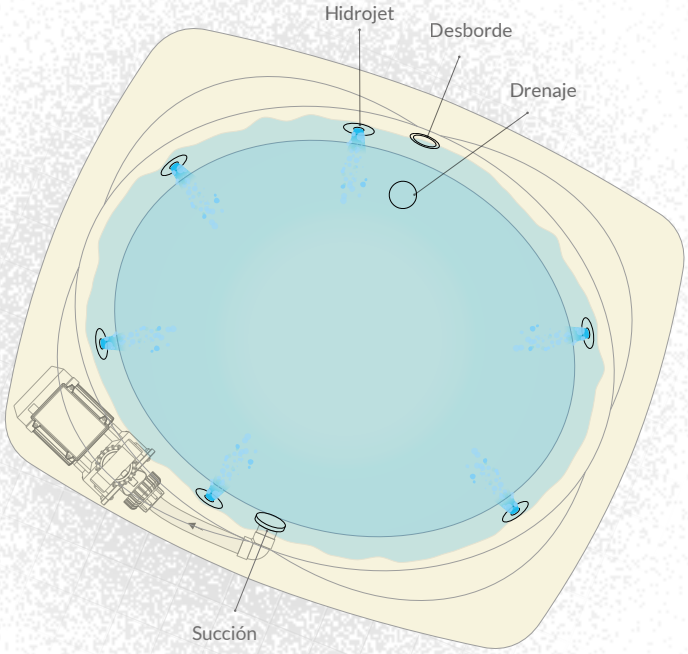

Por su condición autodrenante, las bombas para bañeras, requieren de especial atención al realizar las conexiones. Por empezar la tubería de aspiración que conecta la bomba con la succión de la bañera, deberá contar con una inclinación descendente hacia la succión, para garantizar que la bomba drene completamente, además esta tubería debe mantener igual sección que la boca de succión de la electrobomba.

Para una confiable y segura instalación se deben utilizar siempre pulsadores neumáticos remotos para eliminar todo posible contacto entre los usuarios y elementos eléctricos.

Al circuito de aire de los hidrojets se le puede instalar un regulador de aire, como se ve en el esquema, o bien se puede conectar una bomba sopladora para aumentar el caudal de aire inyectado.

Presión de trabajo del circuito: de 0.6 a 0.7 Kg/cm².

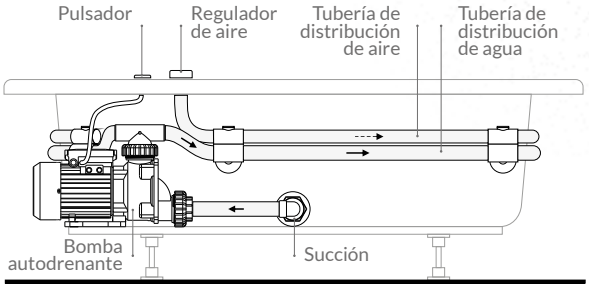

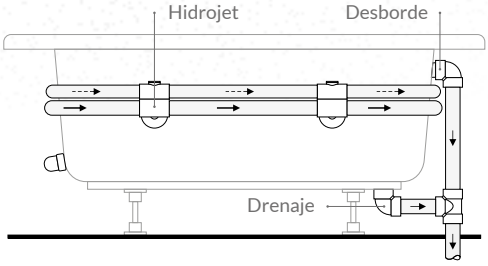

REGULADORES DE AIRE

Su función es variar el ingreso de aire que participa de la mezcla con el agua.

SUCCIÓN ANTI VORTEX

Punto por donde la bomba toma agua de la bañera, este accesorio posee un frente perforado especialmente diseñado para que el cuerpo del usuario no pueda cubrir la totalidad de sus perforaciones, garantizando siempre el ingreso de agua, evitando así el efecto ventosa.

C

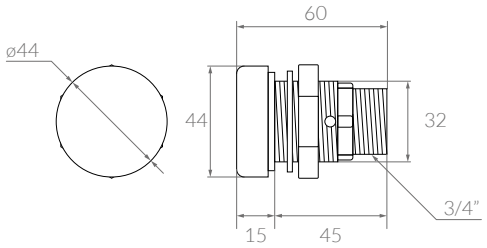

D

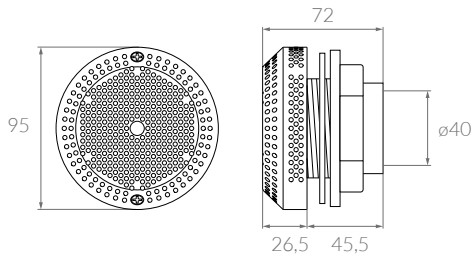

Medidas de referencia, la empresa se reserva el derecho de realizar modificaciones constructivas.

TRATAMIENTO DE AGUA

Ablandadores de agua pág 174

Filtros para sodería pág 180

www.vulcano-sa.com

ABLANDADORES DE AGUA

TRATAMIENTO DE AGUA

A

B

REPUESTOS PÁG. 294

CÓDIGO	FOTO	DESCRIPCIÓN	CAUDAL DE TRABAJO	EMBALAJE PESO BRUTO	EMBALAJE VOLUMEN	EMBALAJE UNIDADES
160060	A	Ablandador de agua ABL-1044 (incluye salero)	1000 lt/h	15.00 kg	0.248m³	1
160051		Resina catiónica x 25 Lt		25.10 kg	0.025m³	1
600150	B	Kit control de dureza		0.17 kg	0.001m³	1

Generalidades

Los ablandadores de agua Vulcano son equipos automáticos compactos para la eliminación de la dureza total del agua, comunmente llamada "sarro", mediante el uso de resina de intercambio iónico. Estos equipos cuentan con válvula cronométrica de 12 días capaz de hacer el proceso de regeneración de forma automática. Los equipos incluyen salero completo (con mecanismo flotante).

A

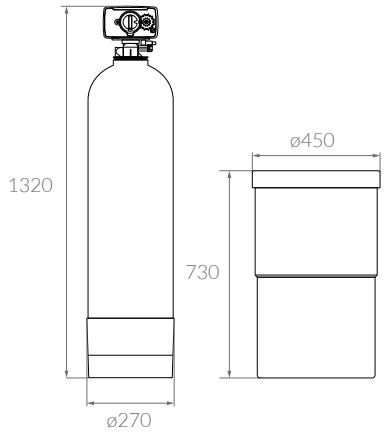

B

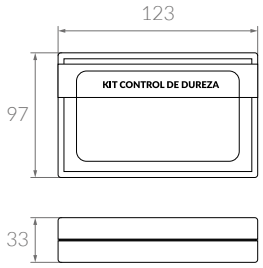

Medidas de referencia, la empresa se reserva el derecho de realizar modificaciones constructivas.

Antes de comenzar

Ablandador ABL-1044

• Caudal de trabajo	1000 lt/h
• Tanque	PRFV
• Carga de resina	25 litros
• Rango de operación	50 - 1000 ppm
• Frecuencia de regeneración	1 a 12 días (automático)
• Presión mínima de trabajo	1,8 kg/cm²
• Presión máx.	6 kg/cm²
• Temperatura máxima de trabajo	37°C

Vida útil aproximada de la resina 800 regeneraciones.

ATENCIÓN: No someter los equipos a situación de congelación. Proteger los equipos de la radiación solar directa.

ATENCIÓN: No instalar bomba después del ablandador "aguas abajo", ya que puede generar roturas por vacío, que no serán cubiertas por la garantía.

ATENCIÓN: No someter los equipos a situación de congelación. Proteger los equipos de la radiación solar directa.

ATENCIÓN: Se recomienda instalar una válvula de ruptura de vacío en la línea de entrada de instalación.

ATENCIÓN: El nivel máximo de aspiración no puede superar los 127 mm Hg.

Lista de verificación "Check List"

Instalación Residencial en General

- ✓ **Presión del agua**
  Se requiere un mínimo de 1,8 kg/cm² de presión del agua para que la válvula de regeneración opere de una manera efectiva.
- ✓ **Instalaciones eléctricas**
  Se requiere un suministro ininterrumpido de 220 V.
- ✓ **Instalación hidráulica existente**
  La instalación hidráulica debe estar libre de obstrucciones e impurezas. Se recomienda reemplazar la cañería que esté obstruida en su interior.
  Para proteger el sistema de impurezas se recomienda la instalación de un filtro de sedimentos antes de los equipos.
- ✓ **Ubicación del ablandador y del drenaje**
  Ubicar el equipo cerca de un desagüe limpio que esté funcionando y conectar de acuerdo a los códigos hidráulicos locales.
- ✓ **Válvulas de ByPass**
  Siempre deberan ser instaladas una válvula de bypass.

Instalación

Para una correcta instalación es necesario seguir los siguientes pasos:

1. Colocar el tanque del ablandador en donde se desee instalar la unidad. Asegurarse de que el tanque esté nivelado y sobre una base firme.

2. Efectuar toda la instalación hidráulica de acuerdo a los códigos locales. Utilizar una manguera de 1/2" mínimo para el desagüe. Realizar conexión bypass de la válvula. Es muy importante que la manguera del desagüe tenga un "corte de aire" (air gap). Es decir, que la manguera de desagüe proveniente del equipo, debe estar "suelta" dentro del desagüe.

3. Colocar los 25 litros de resina. Para ello, desmontar la válvula, tapar el orificio superior del tubo colector. Lavar la piedra fina y luego colocarla, hasta tapar el difusor inferior. Colocar los 25 litros de resina. Es importante mantener centrado el tubo colector. Una vez terminada la carga del equipo, destapar el tubo colector.

4. Lubricar O'Ring del distribuidor y O'Ring del tanque y montar la válvula automática sobre el tanque. Utilizar únicamente cinta de Teflón en las conexiones de entrada, salida y desagüe.

5. Conectar el ablandador con el salero mediante manguera de ø3/8". Colocar 20 kilos de sal gruesa y 20 litros de agua.

6. Remover de cubierta posterior de la válvula automática.

7. Asegurarse de que la dosificación de sal esté programada en 7 kg (15,43 libras).

8. Volver a colocar la cubierta posterior de la válvula automática.

Conexión de válvula automática

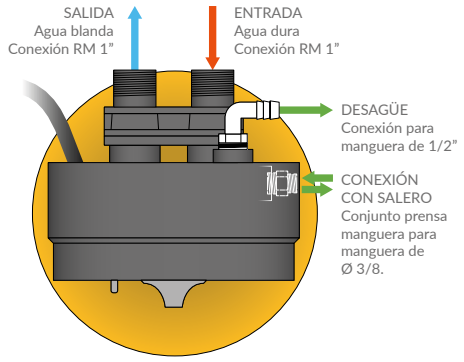

Instalación con ByPass

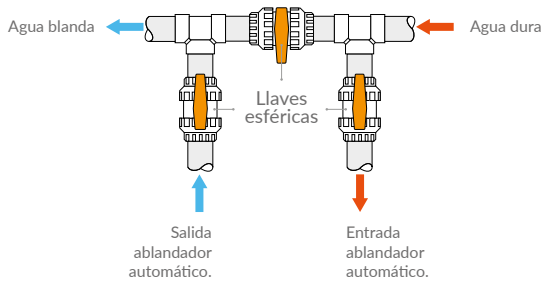

Detalles del mando

Válvula automática

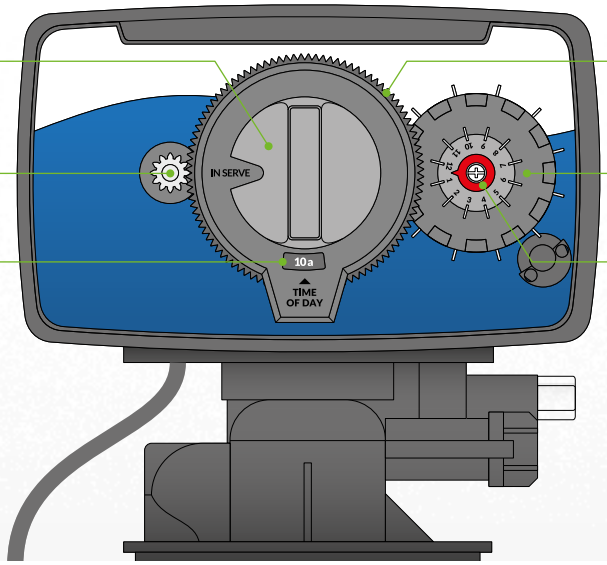

PERILLA CENTRAL
Permite seleccionar la operación a ejecutar.

BOTÓN
Al mantenerlo presionado permite girar el dial para sincronizar la hora del equipo con la hora real.

VENTANA DE HORA
Muestra la hora del equipo.

DIAL DE LA HORA
Permite sincronizar la hora del equipo con la hora real.

CLAVIJAS DE PROGRAMACIÓN
Se utilizan para definir el régimen de regeneración de la resina.

PUNTERO ROJO
Indica que clavija corresponde al día en curso.

ATENCIÓN: Siempre girar la perilla central en sentido horario.

Puesta en marcha

1. Para la puesta en marcha, deben estar cerradas todas las llaves: la entrada y la salida del equipo, y la llave del by-pass.

2. Girar manualmente la perilla de la válvula automática hasta la posición RINSE BACK WASH (Retrolavado). Abrir lentamente la llave de paso de ingreso de agua al equipo, y esperar que haya salido todo el aire del ablandador por el desagüe. Una vez que haya salido todo el aire, abrir del todo la llave de paso de entrada al equipo.

3. Conectar la válvula automática al suministro eléctrico y esperar que haga toda la maniobra de regeneración. Esto demora unos 90 minutos aproximadamente. Al terminar este proceso, la válvula quedará en la posición IN SERV. (En servicio).

4. Abrir la llave de paso de salida del equipo, para que el agua tratada vaya al consumo.

IMPORTANTE: Se recomienda para un uso óptimo del producto, una frecuencia de regeneración de la resina entre 1 y 12 días.

Para frecuencias de regeneración de más de 12 días, se debe hacer la regeneración manualmente. Es decir para frecuencias entre 1 regeneración diaria hasta 1 regeneración cada 12 días, el equipo puede realizarlo de forma automática.

La válvula del equipo ablandador funciona de manera automática configurandola para tal fin. Así mismo se puede realizar operaciones de forma manual.

ABLANDADORES DE AGUA

TRATAMIENTO DE AGUA

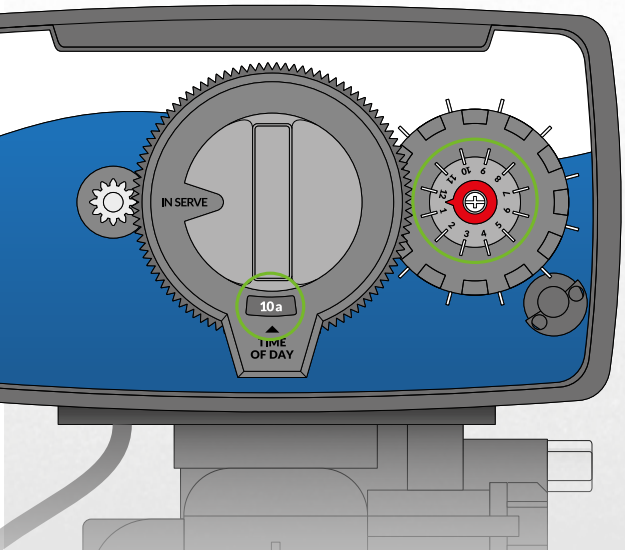

Programación

Para ***programar los días*** en que deba ocurrir la regeneración (frecuencia de regeneración) es necesario tirar de las clavijas hacia afuera en la "rueda de programación", donde cada clavija representa un día. Siempre en sentido horario, meter o sacar las clavijas para obtener el programa de regeneración que se desee. La regeneración se producirá a las 2 am en los días que el "puntero rojo" coincida con una clavija levantada.

Para ***programar la hora*** del día, oprimir el "botón" y girar el "dial de la hora" (rueda dentada de 24 horas) hasta que la hora actual quede visible en la ventana.

CALCULAR LA FRECUENCIA DE REGENERACIÓN

Mediante esta tabla, se puede calcular la frecuencia con que se debe programar la regeneración de la resina de forma rápida y sencilla, solo con conocer la dureza del agua y el consumo de agua diario.

COSUMO (litros x día)	DUREZA (expresada ppm o mg/l)										
	50	100	200	300	400	500	600	700	800	900	1000
100							21	18	16	14	13
200				21	16	13	10	9	8	7	6
300			21	14	10	8	7	6	5	5	4
400			16	10	8	6	5	4	4	3	3
500			13	8	6	5	4	4	3	3	3
600		21	10	7	5	4	3	3	3	2	2
700		18	9	6	4	4	3	3	2	2	2
800		16	8	5	4	3	3	2	2	2	2
900		14	7	5	3	3	2	2	2	2	1
1000		13	6	4	3	3	2	2	2	1	1
1100		11	6	4	3	2	2	2	1	1	1
1200	21	10	5	3	3	2	2	1	1	1	1
1300	19	10	5	3	2	2	2	1	1	1	
1400	18	9	4	3	2	2	1	1	1	1	
1500	17	8	4	3	2	2	1	1	1		
	FRECUENCIA DE REGENERACIÓN (expresada en días)										

Ejemplo de programación	Ej. Casa Familiar	Ej. Proceso Comercial
Zona: Mendoza **Dureza promedio:** 500 ppm	**Consumo:** 500 litros diarios **Regeneración:** 1 reg. cada 5 días	**Consumo:** 1000 litros diarios **Regeneración:** 1 reg. cada 3 días

Operación
de la válvula automática

Servicio: Girar la "perilla central" en sentido horario hasta la posición IN SERVICE.
Regeneración manual: Girar la "perilla central" en sentido horario hasta la posición REGEN, el proceso de regeneración se desarrollará de manera autónoma y al finalizar la perilla quedará en la función IN SERV. Una vez que el control llegue a esta posición, el equipo continuará haciendo regeneraciones automáticas según la programación.

Si requiere dirigirse a una de las funciones específicas del proceso de regeneración, puede hacerlo teniendo la precaución de girar la perilla central siempre en sentido horario.

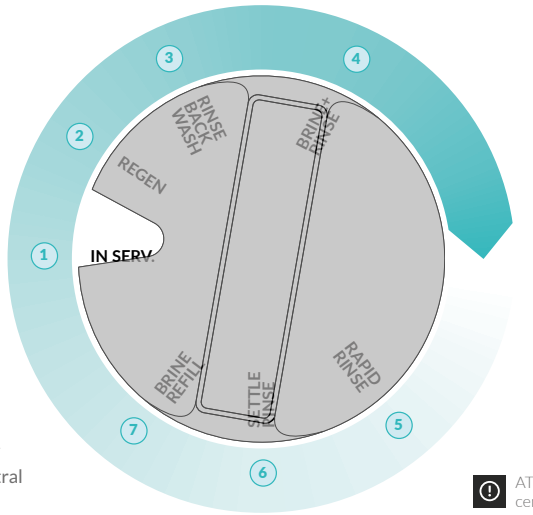

ATENCIÓN: Siempre girar la perilla central en sentido horario.

	FUNCIÓN	Traducción	Flujo de agua
1	**IN SERV.**	En servicio	Sale agua por la boca de salida del equipo.
2	**REGEN**	Regeneración *(inicio del proceso)*	Sale agua por el desagote.
3	**RINSE BACK WASH**	Retrolavado	Sale agua por el desagote.
4	**BRINE + RINSE**	Salmuera + Enjuague	Sale agua por el desagote y se produce la succión de salmuera a través de la conexión con salero
5	**RINSE RAPID**	Enjuague	Sale agua por el desagote.
6	**SETTLE RINSE**	Enjuague lento	Sale agua por el desagote.
7	**BRINE REFILL**	Reposición de agua al salero	Sale agua por la conexión con salero.

Datos importantes

- Consumo de sal por regeneración — 7 kg.
- Duración de la regeneración — 90 min.
- Descarte de agua durante la regeneración — 200 litros.

Mantenimiento básico

1. Agregar sal al salero, según sea el consumo del equipo. (Mantener el nivel de sal al 75% del nivel de agua).

2. Verificar que el reloj esté en hora.

3. Limpiar el salero cada 6 meses. Para ello, desconectar la manguera de 3/8", vaciar el salero, lavarlo con agua y jabón, limpiar con cuidado el sistema del flotante. Volver a conectar la manguera, colocar 20 kg de sal gruesa y llenar el salero con 20 litros de agua aproximadamente. Proceder con una maniobra de regeneración manual.

FILTROS SODERÍA

TRATAMIENTO DE AGUA

A

B

REPUESTOS PÁG. 295

CÓDIGO	FOTO	DESCRIPCIÓN	CAUDAL DE TRABAJO	EMBALAJE PESO BRUTO	EMBALAJE VOLUMEN	EMBALAJE UNIDADES
159999	A	Filtro VF 1000 - con válvula automática	1000 lt/h	11.50 kg	0.096m³	1
103020	1	Carga Filtrante Multimedia para Filtros VF 1000		50.30 kg	---	1
141103		Carbón Activado x 15 kg		15.10 kg	---	15*

(*) Expresado en kilogramos (Kg.).

Filtro VF-1000

Es un filtro con función de retrolavado automático, cuenta con válvula cronométrica de 12 días. El equipo puede utilizarse con carga filtrante multimedia, para eliminación de sedimentos o con carbón activado, para eliminar los problemas de mal olor y sabor relacionados con la presencia de cloro residual presente en el suministro de agua potable de red.

- Caudal nominal 1000 lt/h
- Presión mínima de trabajo 1,5 kg/cm²
- Presión máx. 4 kg/cm²
- Temperatura máxima de trabajo 37°C

A

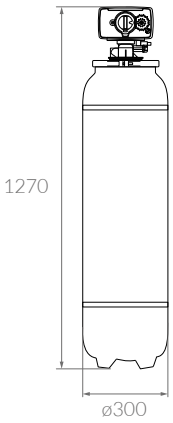

1

CARGA FILTRANTE MULTIMEDIA

Carga que contiene varios tipos de medios filtrante; donde las capas superiores atrapan partículas grandes, y las capas inferiores atrapan las partículas más pequeñas.

Antracita	6 kg
Cuarzo	20 kg
Piedra fina	24 kg

CARGA FILTRANTE CARBÓN ACTIVADO

Los filtros de carbón están diseñados para la filtración de líquidos, adsorbiendo la materia orgánica, que es la causante del olor, color o sabor del agua.

Carbón activado	15 kg
Piedra fina	8 kg

Medidas de referencia, la empresa se reserva el derecho de realizar modificaciones constructivas.

CÓDIGO	FOTO	DESCRIPCIÓN	CAUDAL DE TRABAJO	EMBALAJE PESO BRUTO	EMBALAJE VOLUMEN	EMBALAJE UNIDADES
160000	B	Filtro VF 2000 - con válvula manual	2000 lt/h	18.50 kg	0.248m³	1
103021	2	Carga Filtrante Multimedia para Filtros VF 2000		140.30 kg	---	1
141103		Carbón Activado x 15 kg		15.10 kg	---	15*

(*) Expresado en kilogramos (Kg.).

Filtro VF-2000

Filtro con multiválvula de 6 funciones, manual. El equipo puede utilizarse con carga filtrante multimedia, para eliminación de sedimentos o con carbón activado, para eliminar los problemas de mal olor y sabor relacionados con la presencia de cloro residual presente en el suministro de agua potable de red.

- Caudal nominal 2000 lt/h
- Presión mínima de trabajo 0,5 kg/cm²
- Presión máx. 1,5 kg/cm²
- Temperatura máxima de trabajo 37°C

B

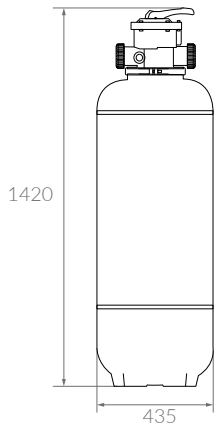

2

CARGA FILTRANTE MULTIMEDIA

Carga que contiene varios tipos de medios filtrante; donde las capas superiores atrapan partículas grandes, y las capas inferiores atrapan las partículas más pequeñas.

Antracita	12 kg
Cuarzo	80 kg
Piedra fina	48 kg

CARGA FILTRANTE CARBÓN ACTIVADO

Los filtros de carbón están diseñados para la filtración de líquidos, adsorbiendo la materia orgánica, que es la causante del olor, color o sabor del agua.

Carbón activado	45 kg
Piedra fina	20 kg

Medidas de referencia, la empresa se reserva el derecho de realizar modificaciones constructivas.

REPUESTOS

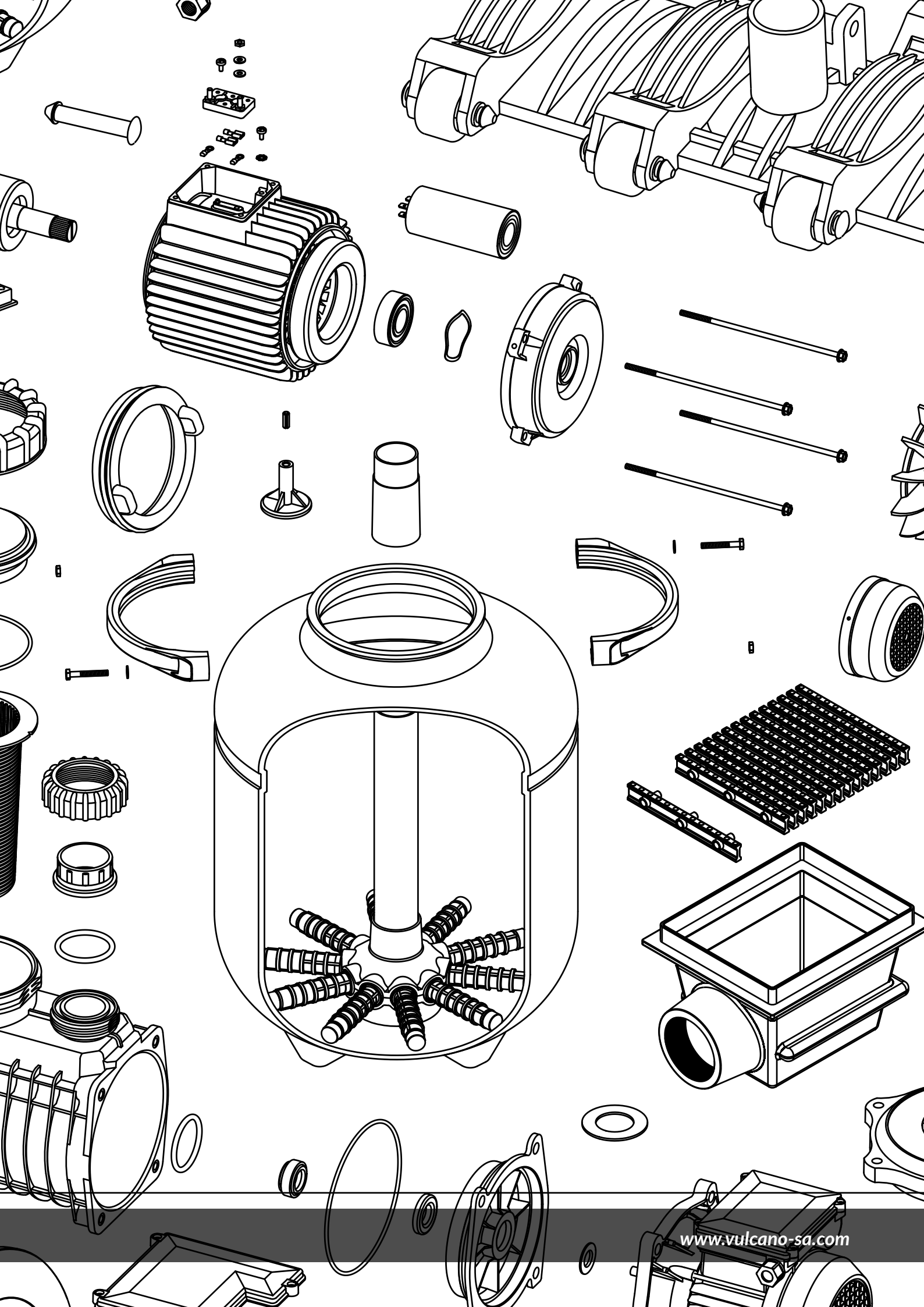

BOMBA CENTRÍFUGA
ECM

ECM 050	132200

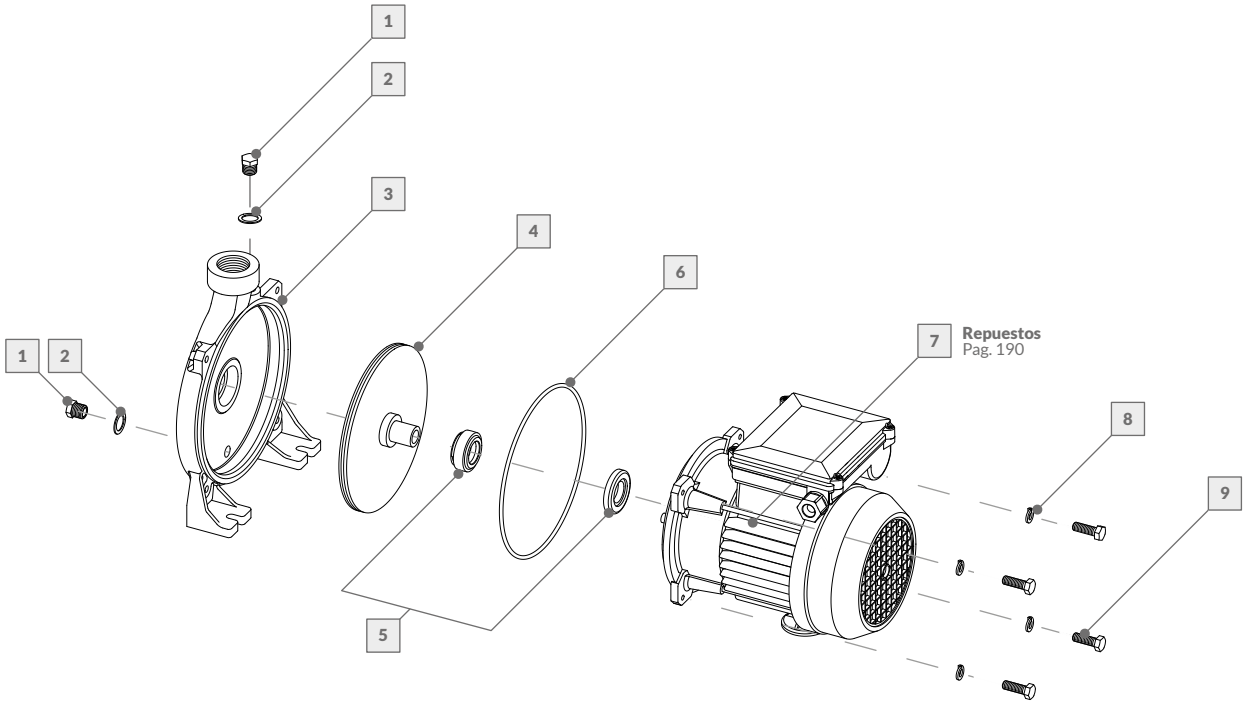

Nº	DESCRIPCIÓN	CÓDIGO	Nº	DESCRIPCIÓN	CÓDIGO
	Bomba centrífuga			**Bomba centrífuga**	
1	Tapón de bronce 1/4"	239168	6	O'Ring p/cuerpo centrífuga	239076
2	Junta p/tapón de bronce	239184	7	Motor centrífuga 0.50 HP - Monofásico	132420
3	Cuerpo de fundición 0.50 HP	239071	8	Arandela elástica 1/4" (tipo grower)	239170
4	Impulsor centrífuga 0.50 HP	23906A	9	Tornillo 1/4" X 1"	239077
5	Sello mecánico	239009			

La empresa se reserva el derecho de realizar modificaciones constructivas.

BOMBA CENTRÍFUGA
ECM

ECM 075	132201

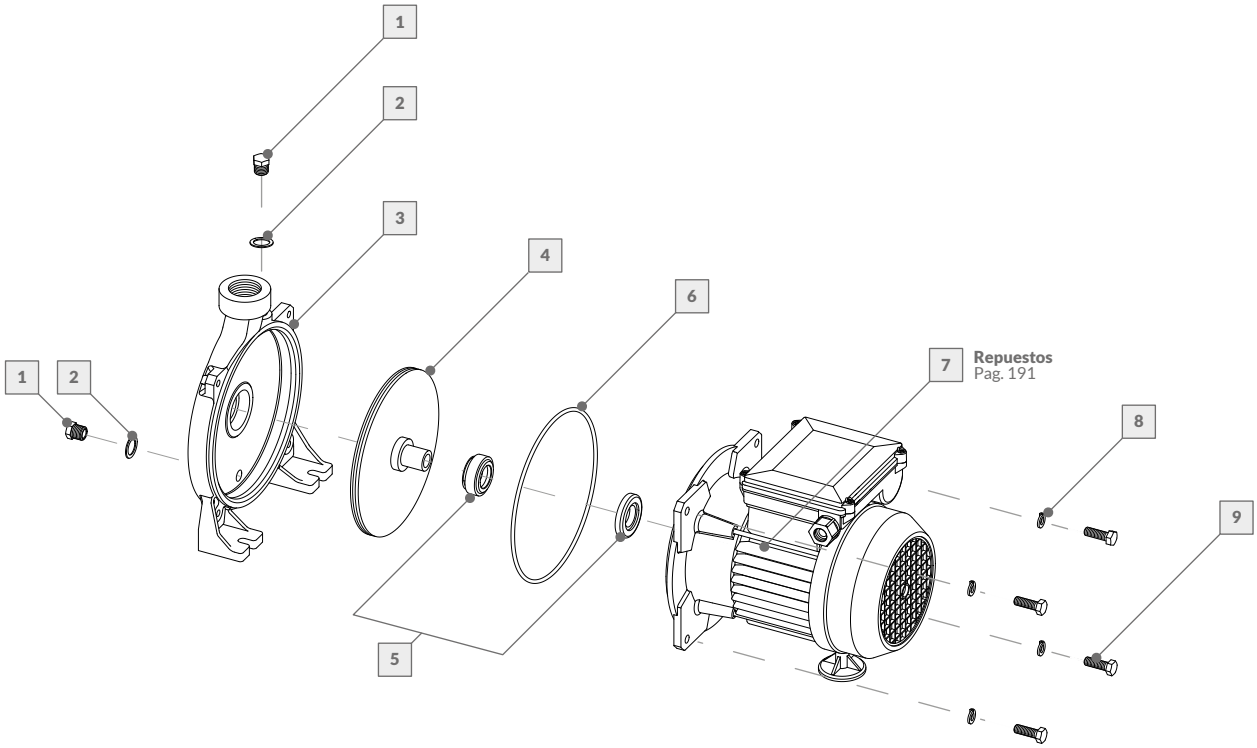

Nº	DESCRIPCIÓN	CÓDIGO	Nº	DESCRIPCIÓN	CÓDIGO
	Bomba centrífuga			**Bomba centrífuga**	
1	Tapón de bronce 1/4 "	239168	6	O'Ring p/ cuerpo centrífuga	239075
2	Junta p/tapón de bronce	239184	7	Motor centrífuga 0.75 HP - Monofásico	132421
3	Cuerpo de fundición 0.75 HP	239072	8	Arandela elástica 5/16" (tipo grower)	239171
4	Impulsor centrífuga 0.75 HP	23906B	9	Tornillo 5/16" x 1"	239078
5	Sello mecánico	239009			

La empresa se reserva el derecho de realizar modificaciones constructivas.

BOMBA CENTRÍFUGA
ECM

ECM 100	132202

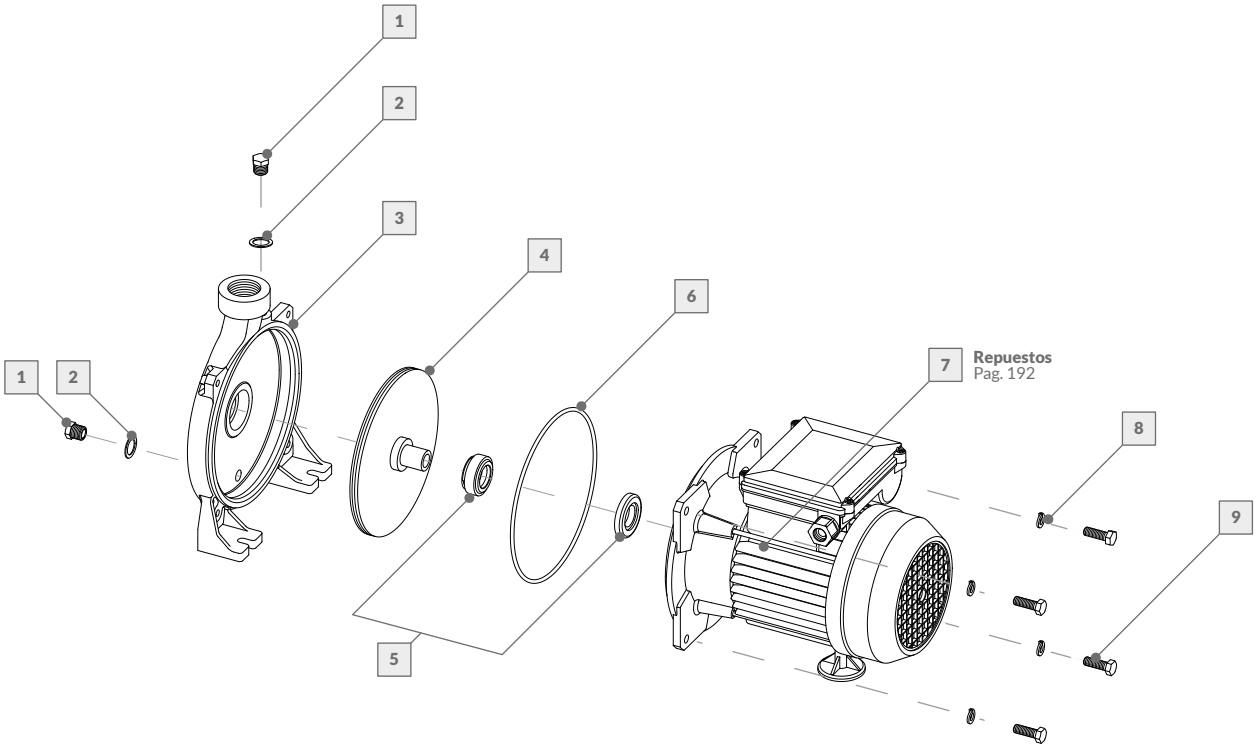

Nº	DESCRIPCIÓN	CÓDIGO	Nº	DESCRIPCIÓN	CÓDIGO
	Bomba centrífuga			**Bomba centrífuga**	
1	Tapón de bronce 1/4”	239168	6	O’Ring p/cuerpo centrífuga	239075
2	Junta p/tapón de bronce	239184	7	Motor centrífuga 1.00 HP - Monofásico	132422
3	Cuerpo de fundición 1 HP	239072	8	Arandela elástica 5/16” (tipo grower)	239171
4	Impulsor centrífuga 1 HP	23906C	9	Tornillo 5/16” x 1”	239078
5	Sello mecánico	239009			

La empresa se reserva el derecho de realizar modificaciones constructivas.

BOMBA CENTRÍFUGA
ECT

ECT 100	132203

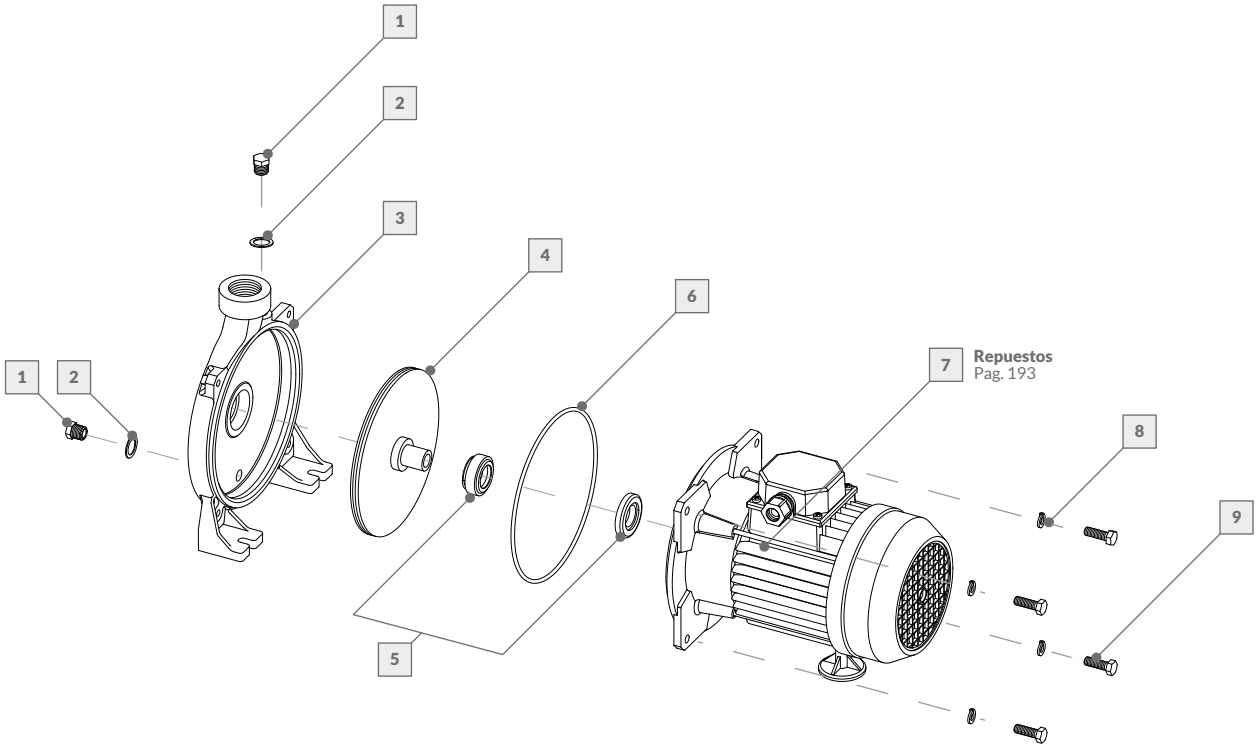

Nº	DESCRIPCIÓN	CÓDIGO	Nº	DESCRIPCIÓN	CÓDIGO
	Bomba centrífuga			**Bomba centrífuga**	
1	Tapón de bronce 1/4"	239168	6	O'Ring p/cuerpo centrífuga	239075
2	Junta p/tapón de bronce	239184	7	Motorcentrífuga 1.00 HP - Trifásico	132423
3	Cuerpo de fundición 1 HP	239072	8	Arandela elástica 5/16" (tipo grower)	239171
4	Impulsor centrífuga 1 HP	23906C	9	Tornillo 5/16" x 1"	239078
5	Sello mecánico	239009			

La empresa se reserva el derecho de realizar modificaciones constructivas.

EQUIPO PRESURIZADOR
EPM

EPM 075	132220

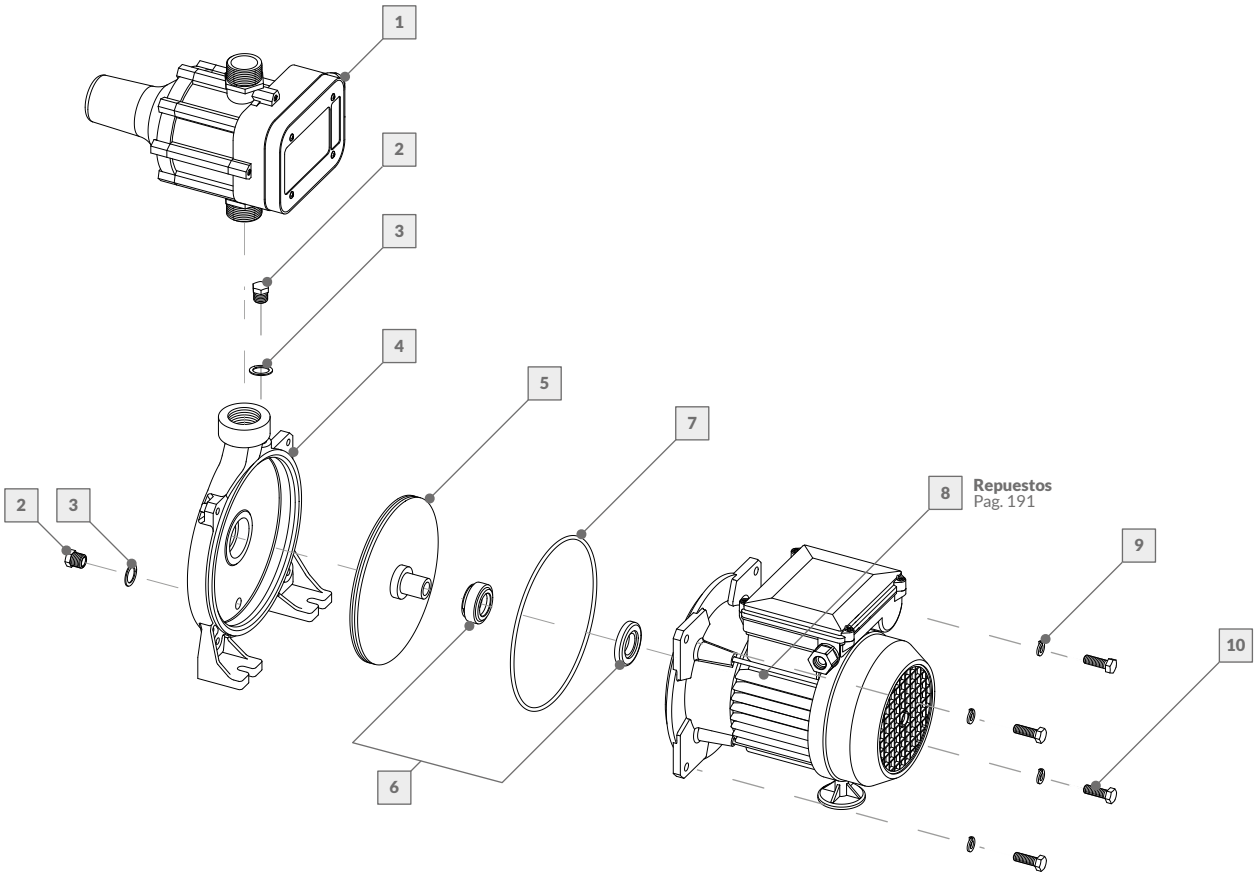

Nº	DESCRIPCIÓN	CÓDIGO	Nº	DESCRIPCIÓN	CÓDIGO
	Equipo presurizador			**Equipo presurizador**	
1	Controlador de presión 1,5 Kg/cm3	132214	6	Sello mecánico	239009
2	Tapón de bronce 1/4”	239168	7	O’Ring p/cuerpo centrífuga	239075
3	Junta p/tapón de bronce	239184	8	Motor centrífuga 0.75 HP - Monofásico	132421
4	Cuerpo de fundición 0.75 HP	239072	9	Arandela elástica 5/16” (tipo grower)	239171
5	Impulsor centrífuga 0.75 HP	23906B	10	Tornillo 5/16” x 1”	239078

La empresa se reserva el derecho de realizar modificaciones constructivas.

EQUIPO PRESURIZADOR
EPM

EPM 100	132221

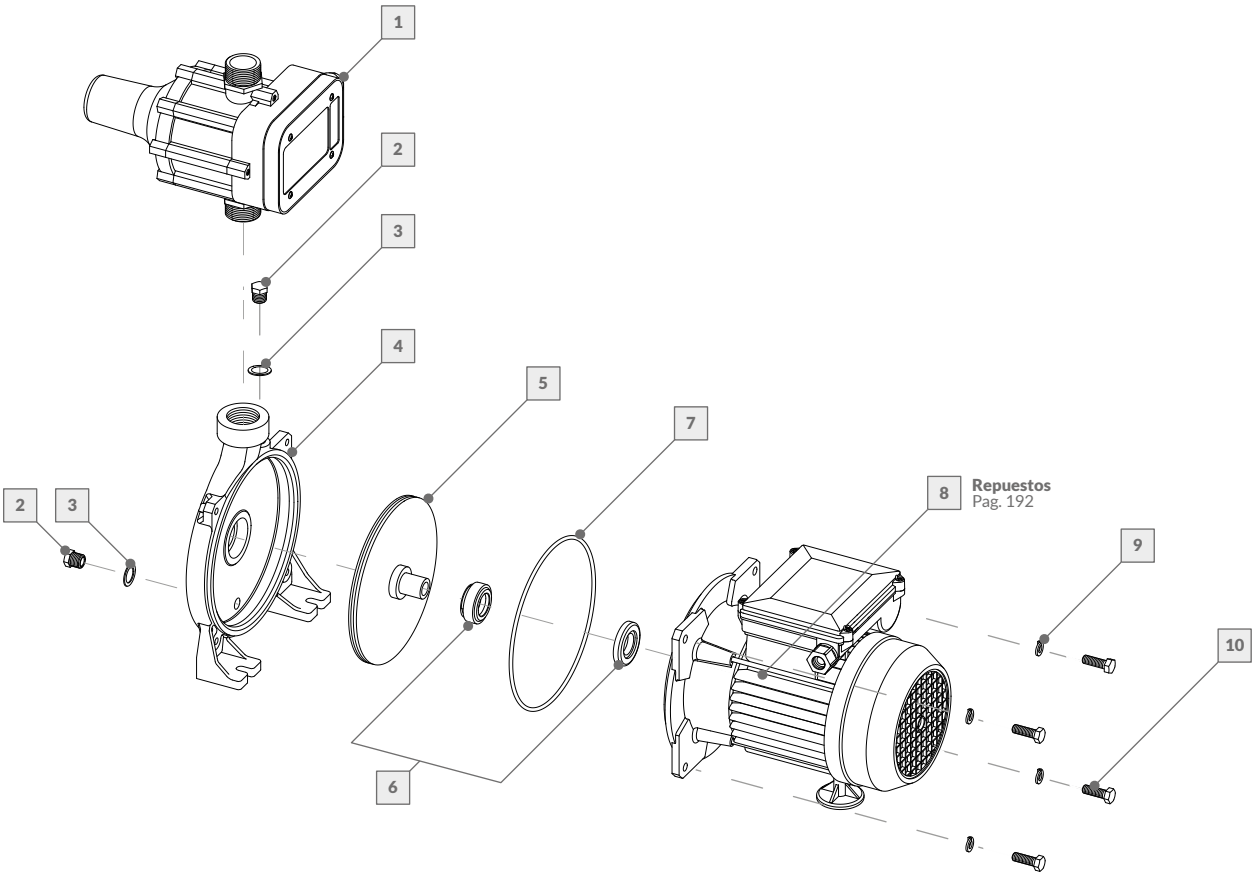

Nº	DESCRIPCIÓN	CÓDIGO	Nº	DESCRIPCIÓN	CÓDIGO
	Equipo presurizador			**Equipo presurizador**	
1	Controlador de presión 2,2 Kg/cm³	132216	6	Sello mecánico	239009
2	Tapón de bronce 1/4"	239168	7	O'Ring p/cuerpo centrífuga	239075
3	Junta p/tapón de bronce	239184	8	Motor centrífuga 1.00 HP - Monofásico	132422
4	Cuerpo de fundición 1 HP	239072	9	Arandela elástica 5/16" (tipo grower)	239171
5	Impulsor centrífuga 1 HP	23906C	10	Tornillo 5/16" x 1"	239078

La empresa se reserva el derecho de realizar modificaciones constructivas.

MOTOR
BOMBA CENTRÍFUGA

Motor ECM 0.50 HP - Monofásico	132420

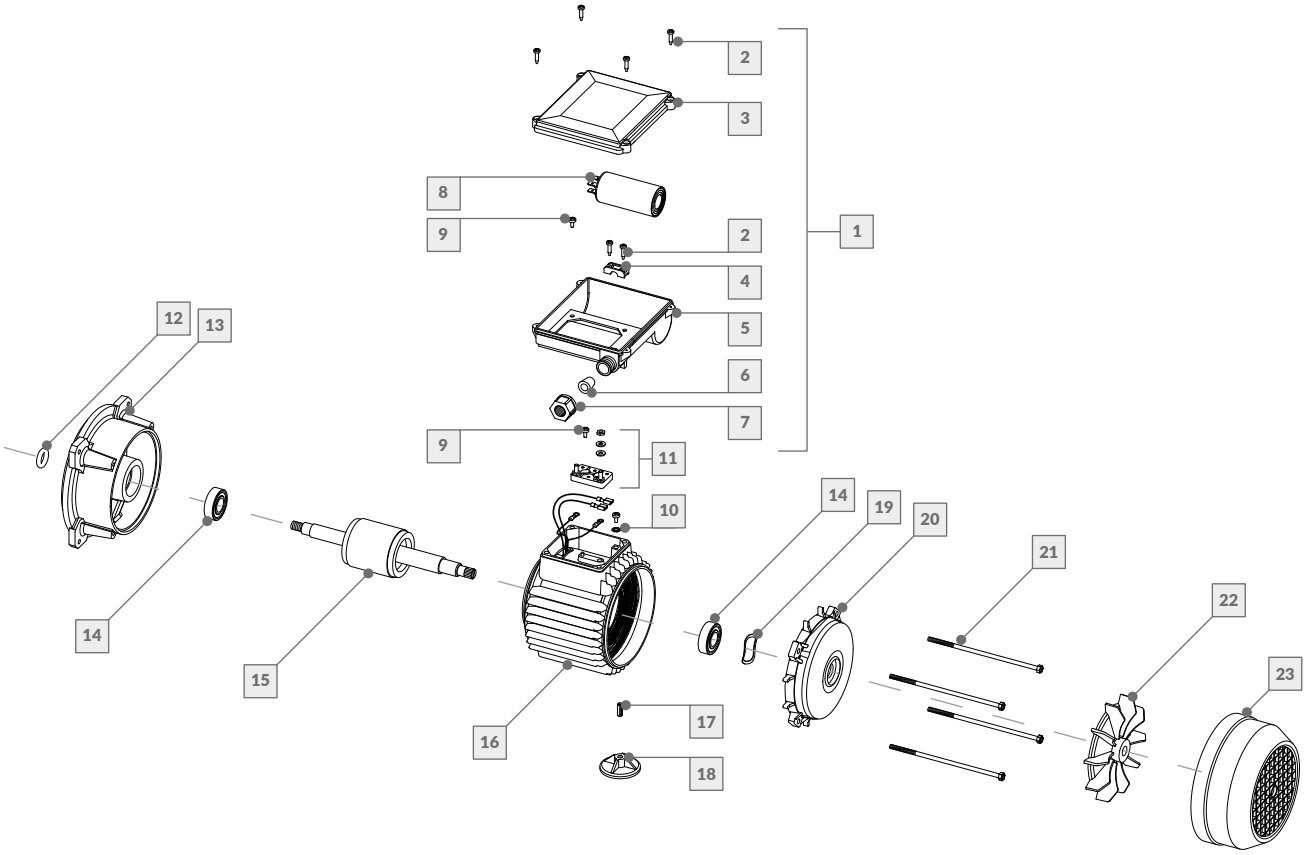

Nº	DESCRIPCIÓN	CÓDIGO	Nº	DESCRIPCIÓN	CÓDIGO
	Motor bomba centrífuga			**Motor bomba centrífuga**	
1	Caja de conexiones - Monofásica	239048	13	Brida de fundición 0.50 HP	239069
2	Tornillo tipo Parker 6 X 5.8"	239129	14	Rodamiento	106210
3	Tapa de caja de conexiones	239047	15	Rotor centrífuga 0.50 HP c/eje	106363
4	Puente prensa cable p/caja de conexiones	239127	16	Estator bobinado 0.50 HP - Monofásico	106234
5	Cuerpo de caja de conexiones	239126	17	Espina elástica corta p/pie motor	239123
6	Buje prensa cable p/caja de conexiones	239105	18	Pie de apoyo p/motor centrífuga 0.50 HP	23943M
7	Tuerca prensa cable p/caja de conexiones	239128	19	Arandela compensación	239074
8	Capacitor 12.5 MF 400V	239043	20	Tapa aluminio p/motor carcasa 71	239073
9	Tornillo M4 X 10mm	239131	21	Tornillo M5 X 113mm p/carcasa 71	239163
10	Arandela estrella 5/32"	239132	22	Ventilador	239046
11	Bornera p/motor monofásico	239044	23	Cubre ventilador	239053
12	O'Ring rompe gota	239083			

La empresa se reserva el derecho de realizar modificaciones constructivas.

MOTOR
BOMBA CENTRÍFUGA

Motor ECM 0.75 HP - Monofásico	132421

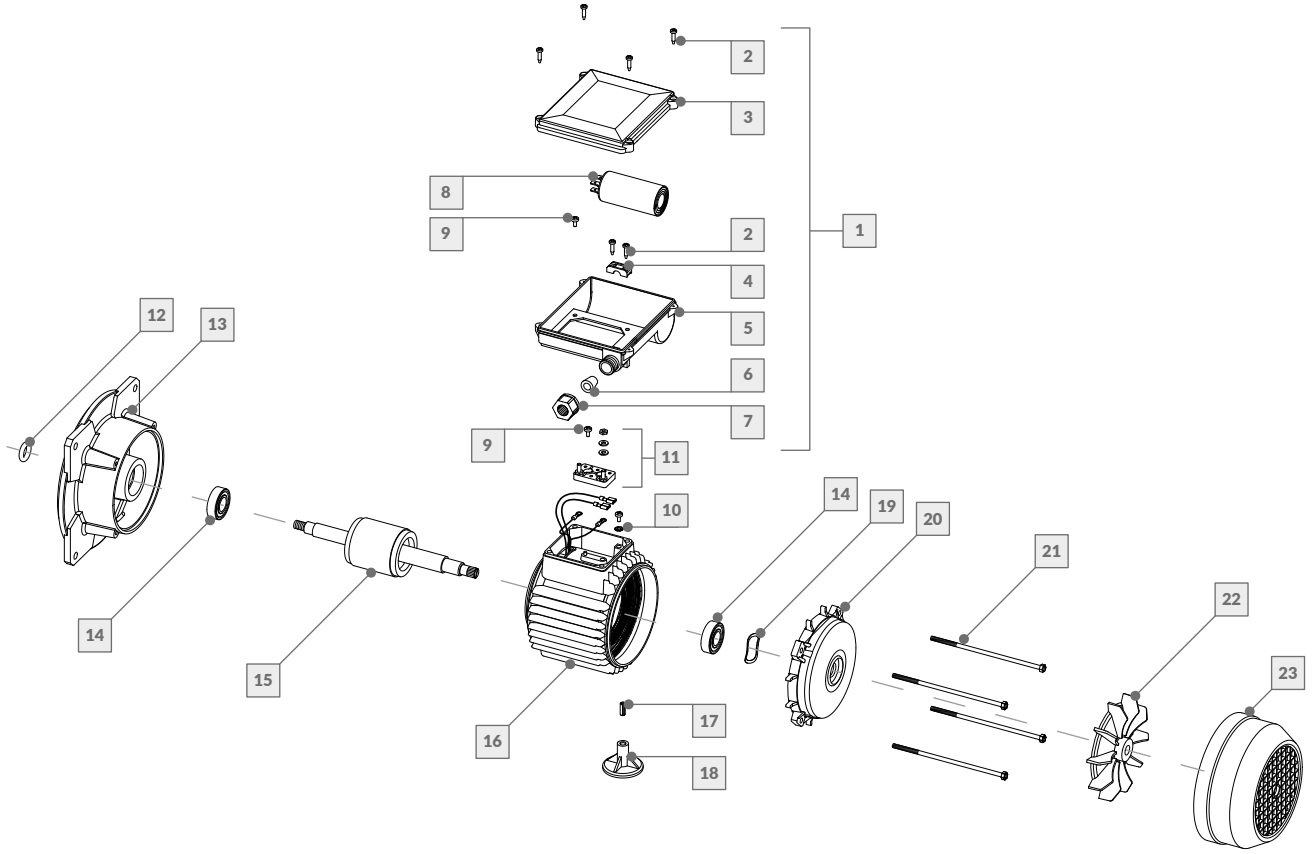

Nº	DESCRIPCIÓN	CÓDIGO	Nº	DESCRIPCIÓN	CÓDIGO
	Motor bomba centrífuga			**Motor bomba centrífuga**	
1	Caja de conexiones - Monofásica	239048	13	Brida de fundición 0.75 HP	239070
2	Tornillo tipo Parker 6 X 5.8"	239129	14	Rodamiento	106210
3	Tapa de caja de conexiones	239047	15	Rotor centrífuga 0.75 HP c/eje	106364
4	Puente prensa cable p/caja de conexiones	239127	16	Estator bobinado 0.75 HP - Monofásico	106236
5	Cuerpo de caja de conexiones	239126	17	Espina elástica larga p/pie motor	239139
6	Buje prensa cable p/caja de conexiones	239105	18	Pie de apoyo p/motor centrífuga 0.75 HP	23943N
7	Tuerca prensa cable p/caja de conexiones	239128	19	Arandela compensación	239074
8	Capacitor 14 MF 400V	23943A	20	Tapa aluminio p/motor carcasa 71	239073
9	Tornillo M4 X 10mm	239131	21	Tornillo M5 X 113mm p/carcasa 71	239163
10	Arandela estrella 5/32"	239132	22	Ventilador	239046
11	Bornera p/motor monofásico	239044	23	Cubre ventilador	239053
12	O'Ring rompe gota	239083			

La empresa se reserva el derecho de realizar modificaciones constructivas.

MOTOR
BOMBA CENTRÍFUGA

Motor ECM 1.00 HP - Monofásico	132422

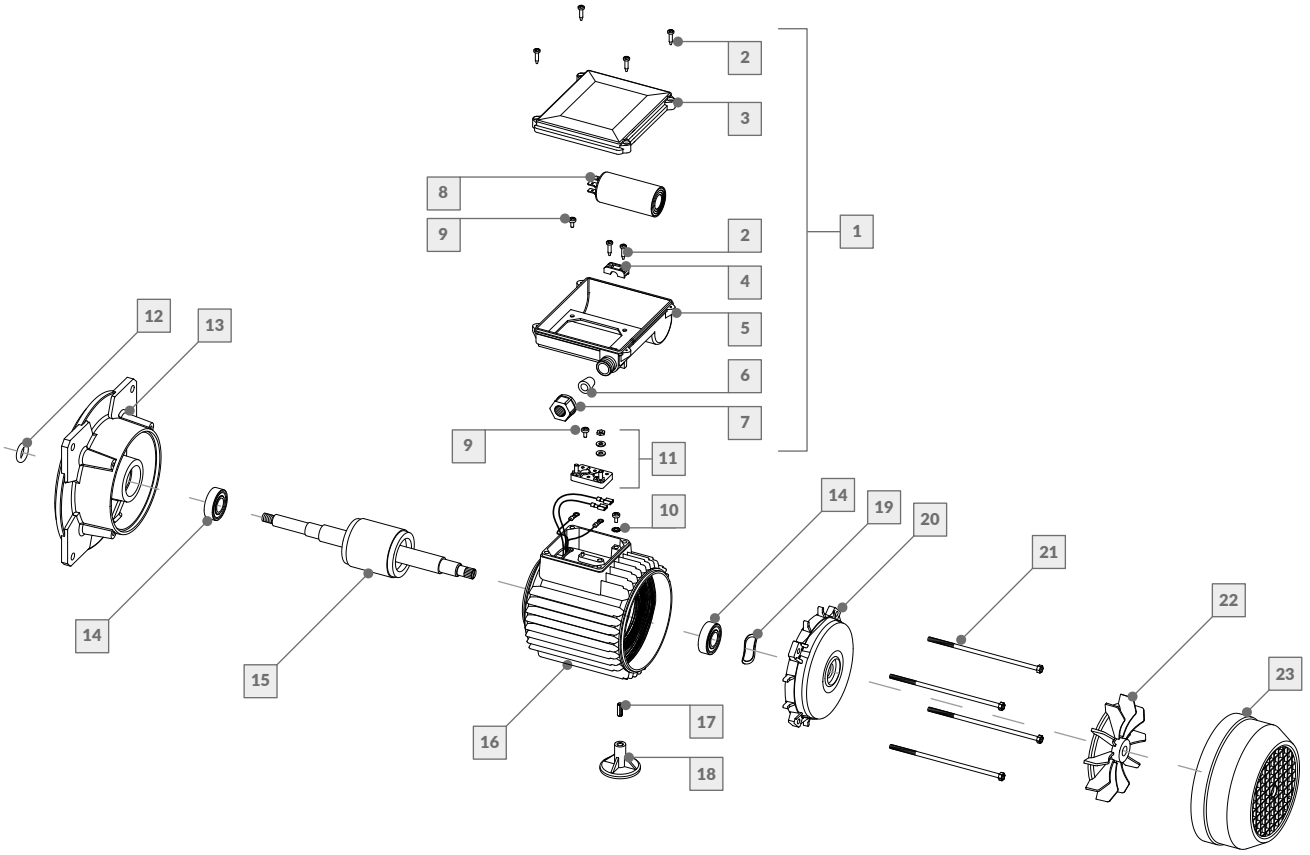

Nº	DESCRIPCIÓN	CÓDIGO	Nº	DESCRIPCIÓN	CÓDIGO
	Motor bomba centrífuga			**Motor bomba centrífuga**	
1	Caja de conexiones - Monofásica	239048	13	Brida de fundición 1.00 HP	239070
2	Tornillo tipo Parker 6 X 5.8"	239129	14	Rodamiento	106210
3	Tapa de caja de conexiones	239047	15	Rotor centrífuga 1.00 HP c/eje	106370
4	Puente prensa cable p/caja de conexiones	239127	16	Estator bobinado 1.00 HP - Monofásico	106202
5	Cuerpo de caja de conexiones	239126	17	Espina elástica larga p/pie motor	239139
6	Buje prensa cable p/caja de conexiones	239105	18	Pie de apoyo p/motor centrífuga 1.00 HP	23943N
7	Tuerca prensa cable p/caja de conexiones	239128	19	Arandela compensación	239074
8	Capacitor 20 MF 400V	23943B	20	Tapa aluminio p/motor carcasa 71	239073
9	Tornillo M4 X 10mm	239131	21	Tornillo M5 X 140mm p/carcasa 71	239130
10	Arandela estrella 5/32"	239132	22	Ventilador	239046
11	Bornera p/motor monofásico	239044	23	Cubre ventilador	239053
12	O'Ring rompe gota	239083			

La empresa se reserva el derecho de realizar modificaciones constructivas.

MOTOR
BOMBA CENTRÍFUGA

Motor ECT 1.00 HP - Trifásico	132423

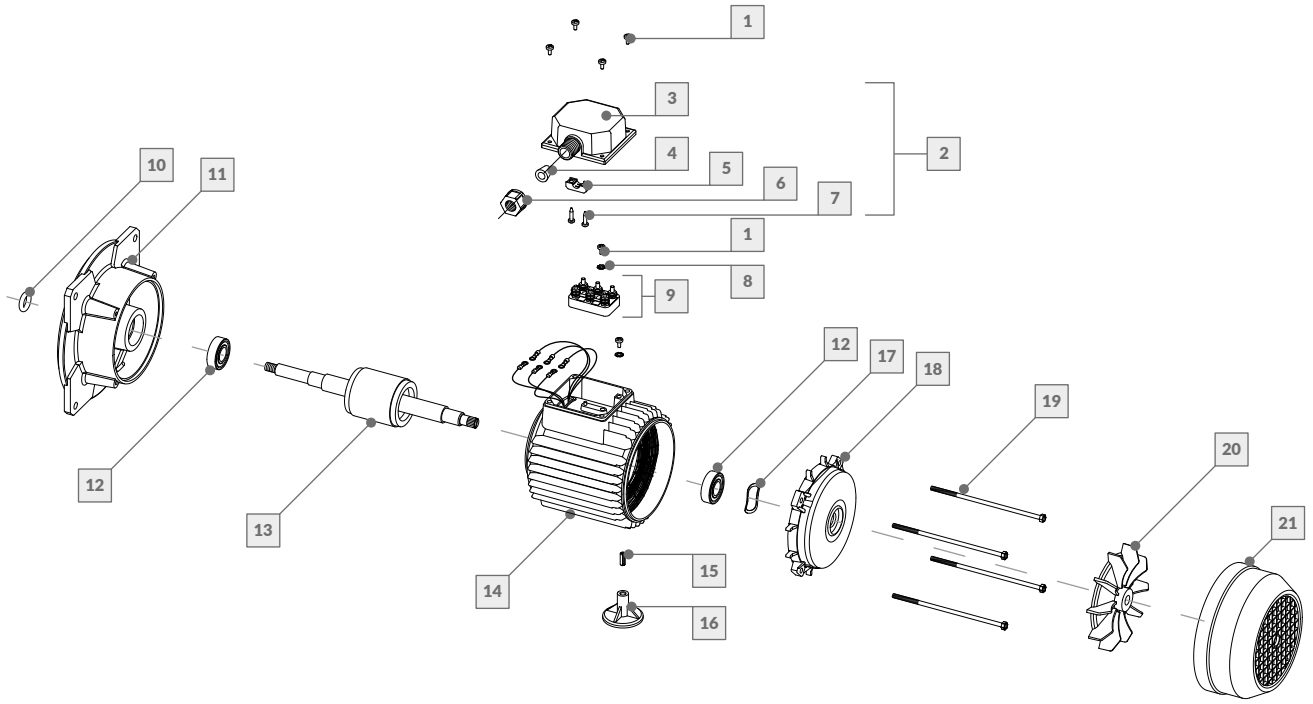

Nº	DESCRIPCIÓN	CÓDIGO	Nº	DESCRIPCIÓN	CÓDIGO
	Motor bomba centrífuga			**Motor bomba centrífuga**	
1	Tornillo M4 X 10mm	239131	12	Rodamiento	106210
2	Caja de conexiones - Trifásico	23948D	13	Rotor centrífuga 1.00 HP c/eje	106370
3	Cuerpo de caja de conexiones - Trifásico	239176	14	Estator bobinado 1.00 HP - Trifásico	106203
4	Buje prensa cable p/caja de conexiones	239105	15	Espina elástica larga p/pie motor	239139
5	Puente prensa cable p/caja de conexiones	239127	16	Pie de apoyo p/motor centrífuga 1.00 HP	23943N
6	Tuerca prensa cable p/caja de conexiones	239128	17	Arandela compensación	239074
7	Tornillo tipo Parker 6 X 5,8"	239129	18	Tapa aluminio p/motor carcasa 71	239073
8	Arandela estrella 5/32"	239132	19	Tornillo M5 X 140mm p/carcasa 71	239130
9	Bornera p/motor trifásico	23944A	20	Ventilador	239046
10	O'Ring rompe gota	239083	21	Cubre ventilador	239053
11	Brida de fundición 1 HP	239070			

La empresa se reserva el derecho de realizar modificaciones constructivas.

BOMBA AUTOCEBANTE
BAS

BAS 033	106101

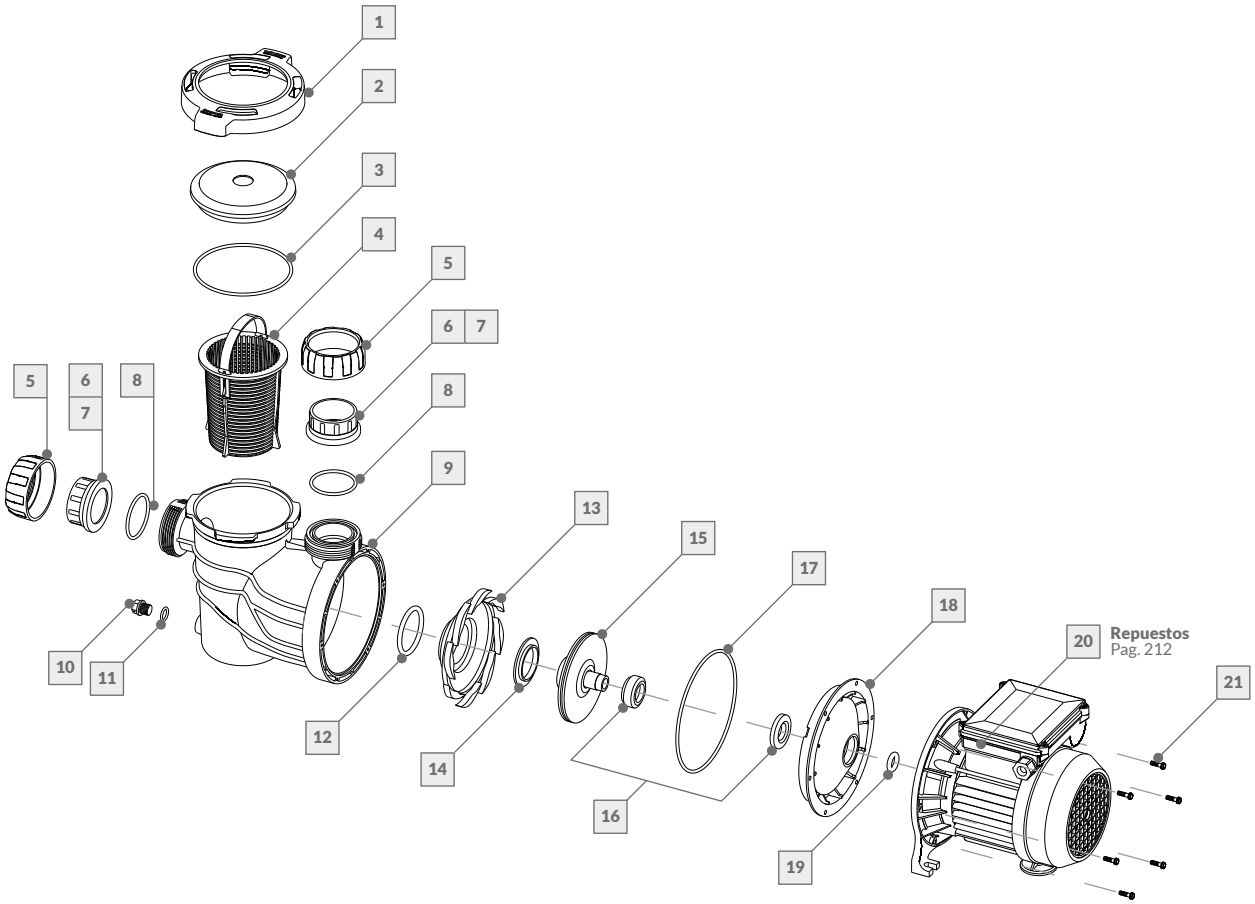

N°	DESCRIPCIÓN	CÓDIGO
	Bomba autocebante	
1	Manija p/tapa visora BAS	239116
2	Tapa visora	239037
3	O'Ring tapa visora	239117
4	Canasto BAS	239036
5	Tuerca unión doble	239118
6	Buje p/pegar ø50mm	239064
7	Buje p/roscar 1 1/2"	239065
8	O'Ring p/unión doble	250001
9	Cuerpo autocebante BAS	239119
10	Tapón de drenaje	233020
11	O'Ring p/tapón de drenaje	233049

N°	DESCRIPCIÓN	CÓDIGO
	Bomba autocebante	
12	O'Ring difusor	239120
13	Difusor 0.33 HP	23933A
14	Aro impeller azul	239035
15	Impulsor 0.33 HP	23900A
16	Sello mecánico	239009
17	O'Ring cuerpo intermedio	239076
18	Cuerpo intermedio BAS	239173
19	O´Ring rompegota	239083
20	Motor 0.33HP - Monofásico	106290
21	Tornillo 8 x 1 1/4"	239122

La empresa se reserva el derecho de realizar modificaciones constructivas.

BOMBA AUTOCEBANTE
BAS

BAS 050	106102

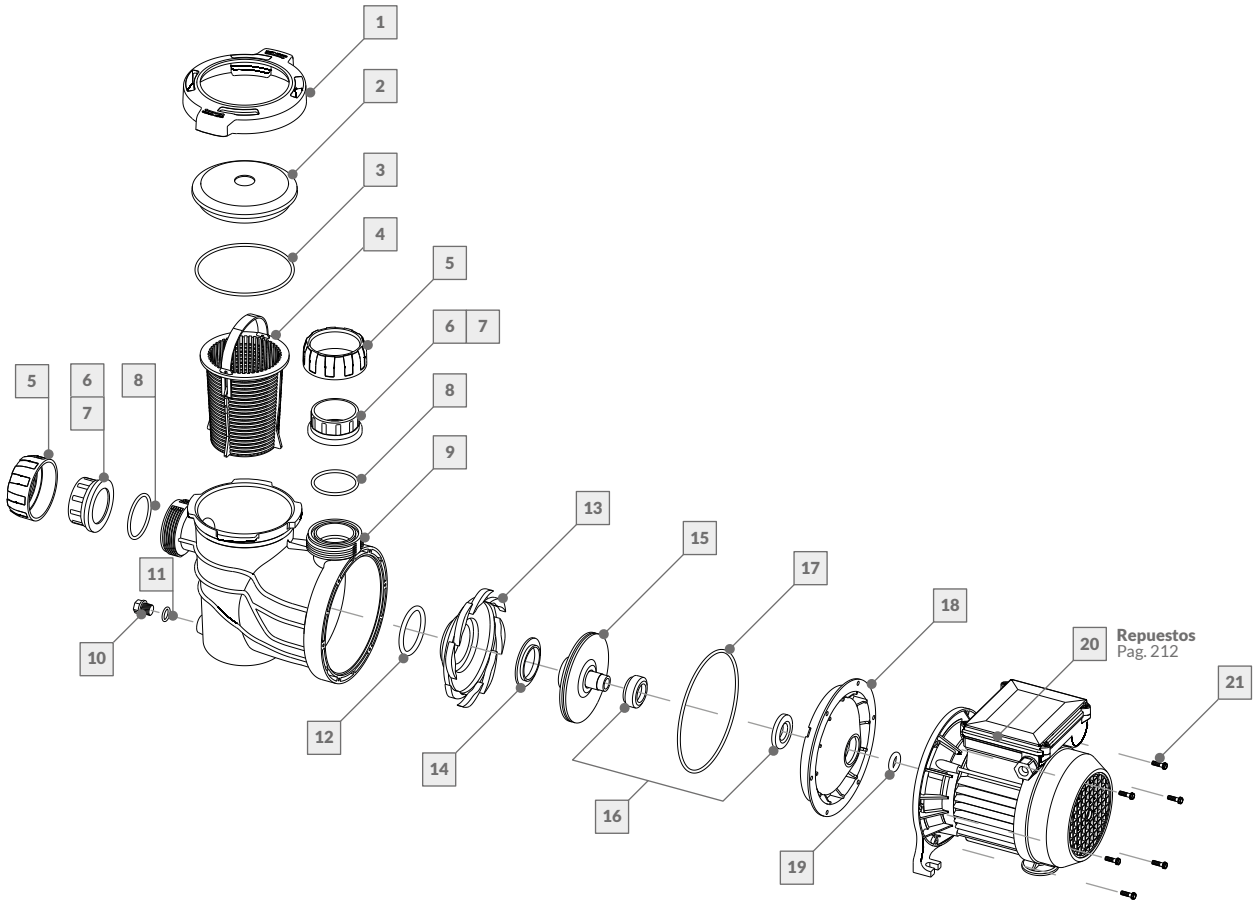

Nº	DESCRIPCIÓN	CÓDIGO	Nº	DESCRIPCIÓN	CÓDIGO
	Bomba autocebante			**Bomba autocebante**	
1	Manija p/tapa visora BAS	239116	12	O'Ring difusor	239120
2	Tapa visora	239037	13	Difusor 0.50 HP	23933A
3	O'Ring tapa visora	239117	14	Aro impeller blanco	239052
4	Canasto BAS	239036	15	Impulsor 0.50 HP	23900B
5	Tuerca unión doble	239118	16	Sello mecánico	239009
6	Buje p/pegar ø50mm	239064	17	O'Ring cuerpo intermedio	239076
7	Buje p/roscar 1 1/2"	239065	18	Cuerpo intermedio BAS	239173
8	O'Ring p/unión doble	250001	19	O'Ring rompegota	239083
9	Cuerpo autocebante BAS	239119	20	Motor 0.50HP - Monofásico	106291
10	Tapón de drenaje	233020	21	Tornillo 8 x 1 1/4"	239122
11	O'Ring p/tapón de drenaje	233049			

La empresa se reserva el derecho de realizar modificaciones constructivas.

BOMBA AUTOCEBANTE
BAE

BAE 033	106009

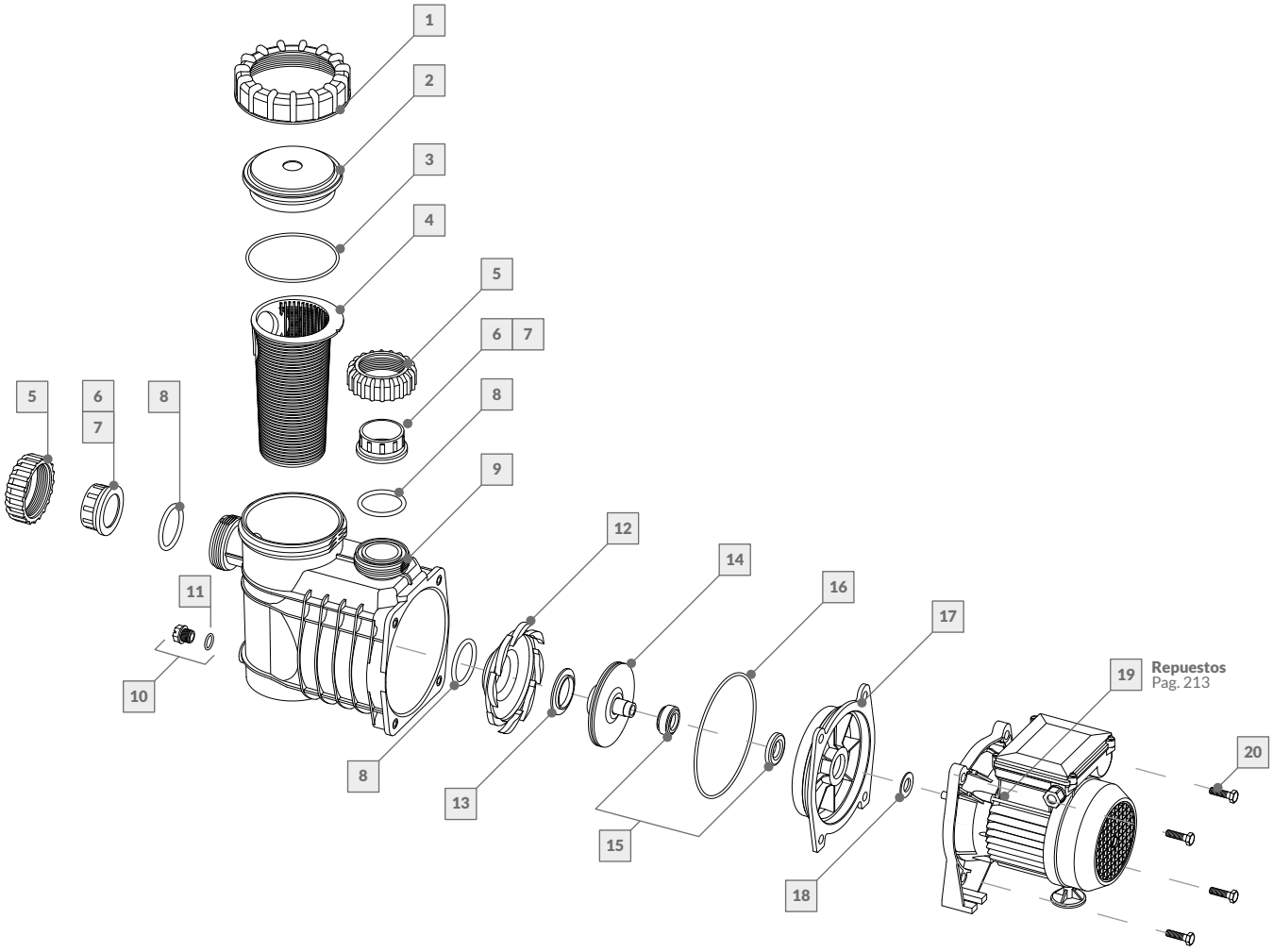

Nº	DESCRIPCIÓN	CÓDIGO	Nº	DESCRIPCIÓN	CÓDIGO
	Bomba autocebante			**Bomba autocebante**	
1	Tuerca p/tapa visora	239040	11	O'Ring p/tapón de drenaje	239056
2	Tapa visora BAE	239037	12	Difusor 0.33 HP	23933A
3	O'Ring tapa visora	239041	13	Aro impeller azul	239035
4	Canasto BAE - 5 L	23936A	14	Impulsor 0.33 HP	23900A
5	Tuerca unión doble	239066	15	Sello mecánico	239009
6	Buje p/pegar ø50mm	239064	16	O'Ring cuerpo intermedio	239006
7	Buje p/roscar 1 1/2"	239065	17	Cuerpo intermedio BAE	23932A
8	O'Ring p/unión doble y difusor	239007	18	Arandela rompegota	239008
9	Cuerpo autocebante BAE - 5 L	23931A	19	Motor 0.50HP - Monofásico	106258
10	Tapón de drenaje c/O'Ring	239029	20	Tornillo 3/8 x 1 1/4"	239051

La empresa se reserva el derecho de realizar modificaciones constructivas.

BOMBA AUTOCEBANTE
BAE

BAE 050	106010
BAE 075	106011

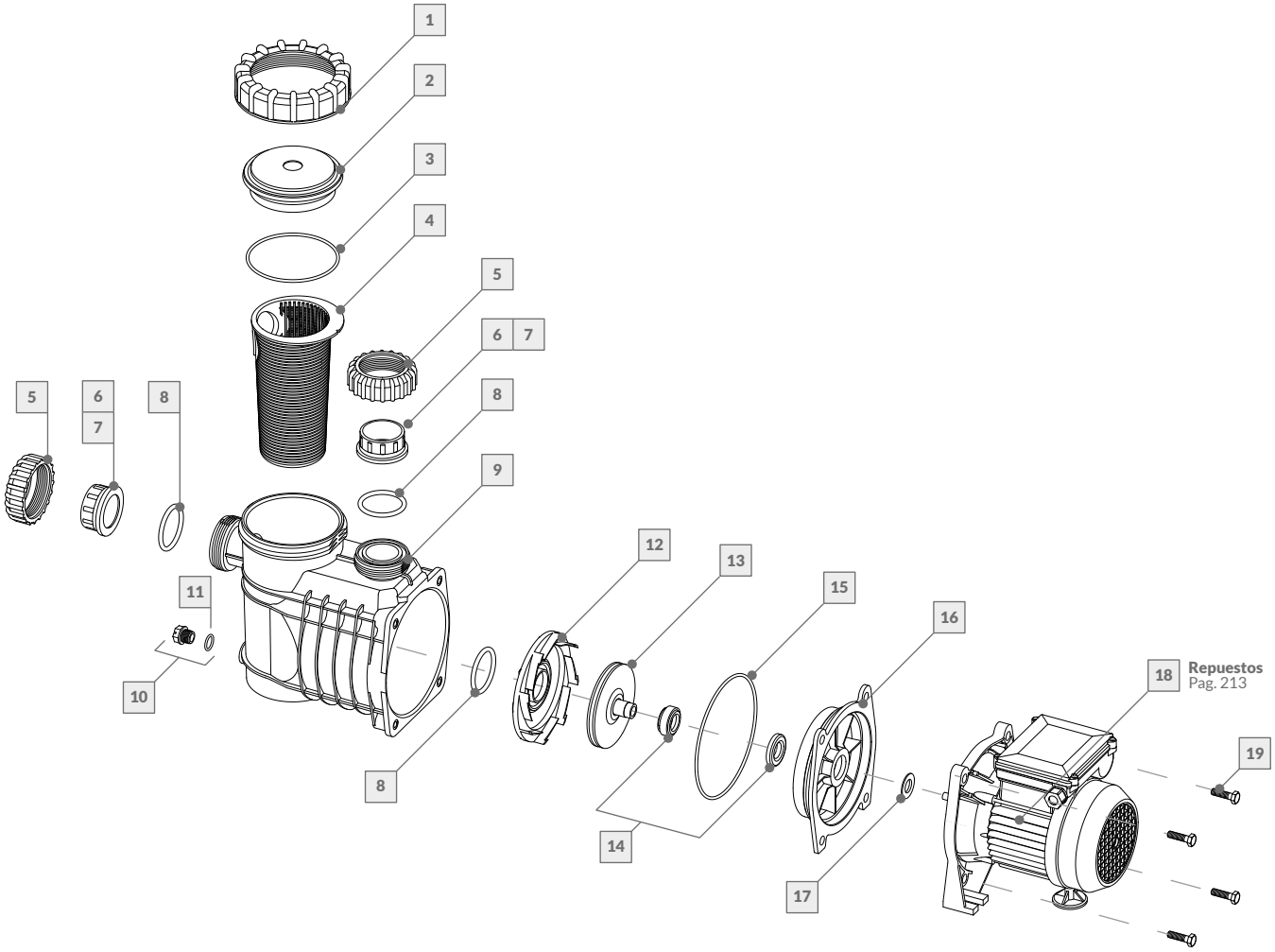

Nº	DESCRIPCIÓN	CÓDIGO		Nº	DESCRIPCIÓN	CÓDIGO	
	Bomba autocebante	**106010**	**106011**		**Bomba autocebante**	**106010**	**106011**
1	Tuerca p/tapa visora	239040	239040	11	O'Ring p/tapón de drenaje	239056	239056
2	Tapa visora BAE	239037	239037	12	Difusor 0.50 / 0.75 HP	239001	239001
3	O'Ring tapa visora	239041	239041	13	Impulsor 0.50 / 0.75 HP	23900B	23900C
4	Canasto BAE - 5 L	23936A	23936A	14	Sello mecánico	239009	239009
5	Tuerca unión doble	239066	239066	15	O'Ring cuerpo intermedio	239006	239006
6	Buje p/pegar ø50mm	239064	239064	16	Cuerpo intermedio BAE	23932A	23932A
7	Buje p/roscar 1 1/2"	239065	239065	17	Arandela rompegota	239008	239008
8	O'Ring p/unión doble y difusor	239007	239007	18	Motor 0.50 / 0.75 HP - Monofásico	106258	106259
9	Cuerpo autocebante BAE - 5 L	23931A	23931A	19	Tornillo 3/8 x 1 1/4"	239051	239051
10	Tapón de drenaje c/O'Ring	239029	239029				

La empresa se reserva el derecho de realizar modificaciones constructivas.

BOMBA AUTOCEBANTE
BAE

BAE 100	106014

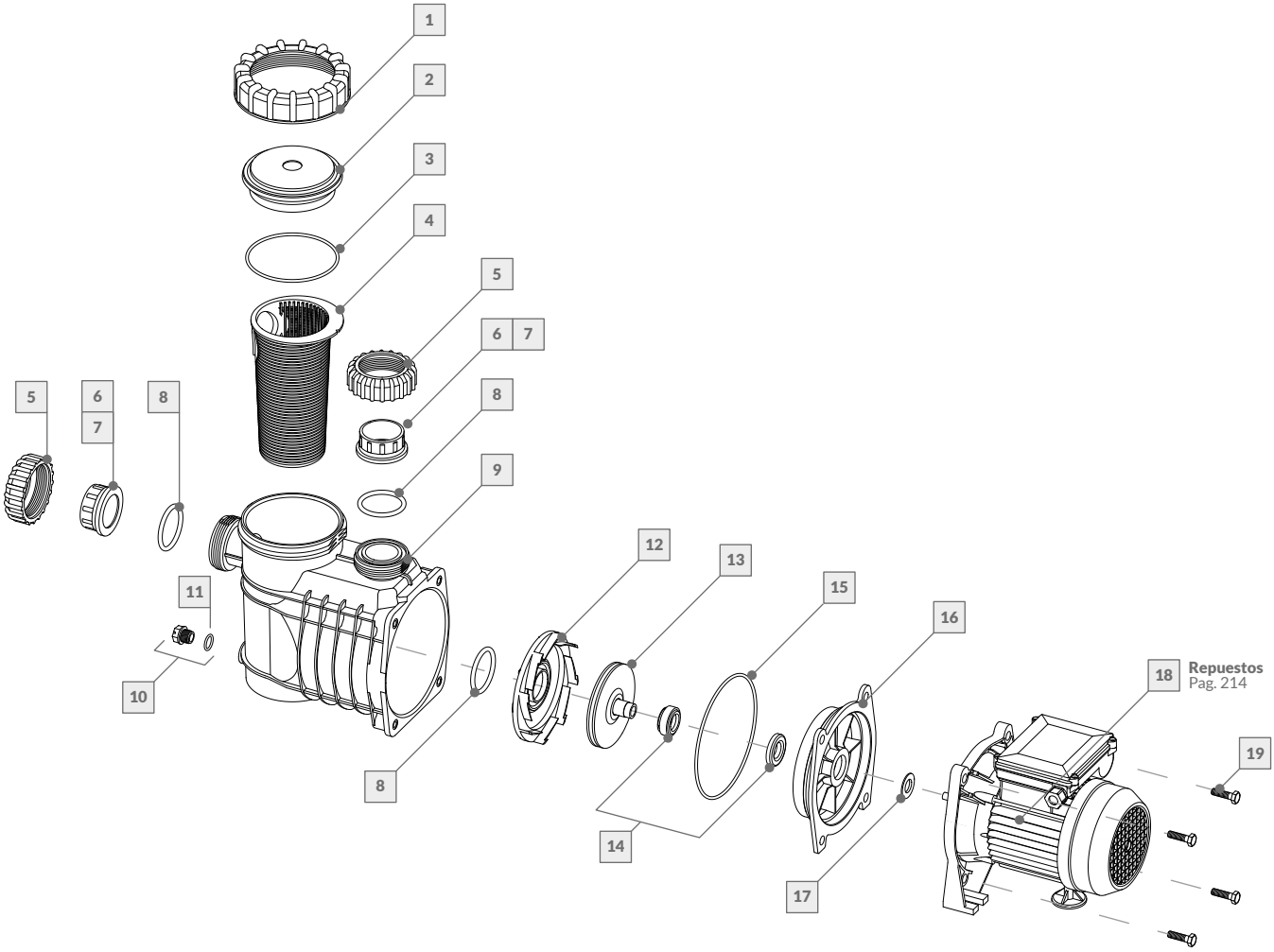

Nº	DESCRIPCIÓN	CÓDIGO
	Bomba autocebante	
1	Tuerca p/tapa visora	239040
2	Tapa visora BAE	239037
3	O'Ring tapa visora	239041
4	Canasto BAE - 5 L	23936A
5	Tuerca unión doble	239066
6	Buje p/pegar ø50mm	239064
7	Buje p/roscar 1 1/2"	239065
8	O'Ring p/unión doble y difusor	239007
9	Cuerpo autocebante BAE - 5 L	23931A
10	Tapón de drenaje c/O'Ring	239029

Nº	DESCRIPCIÓN	CÓDIGO
	Bomba autocebante	
11	O'Ring p/tapón de drenaje	239056
12	Difusor 1.00 HP	239001
13	Impulsor 1.00 HP	23900D
14	Sello mecánico	239009
15	O'Ring cuerpo intermedio	239006
16	Cuerpo intermedio BAE	23932A
17	Arandela rompegota	239008
18	Motor 1.00 HP - Monofásico	106252
19	Tornillo 3/8 x 1 1/4"	239051

La empresa se reserva el derecho de realizar modificaciones constructivas.

BOMBA AUTOCEBANTE
BAE

BAE 125	106020

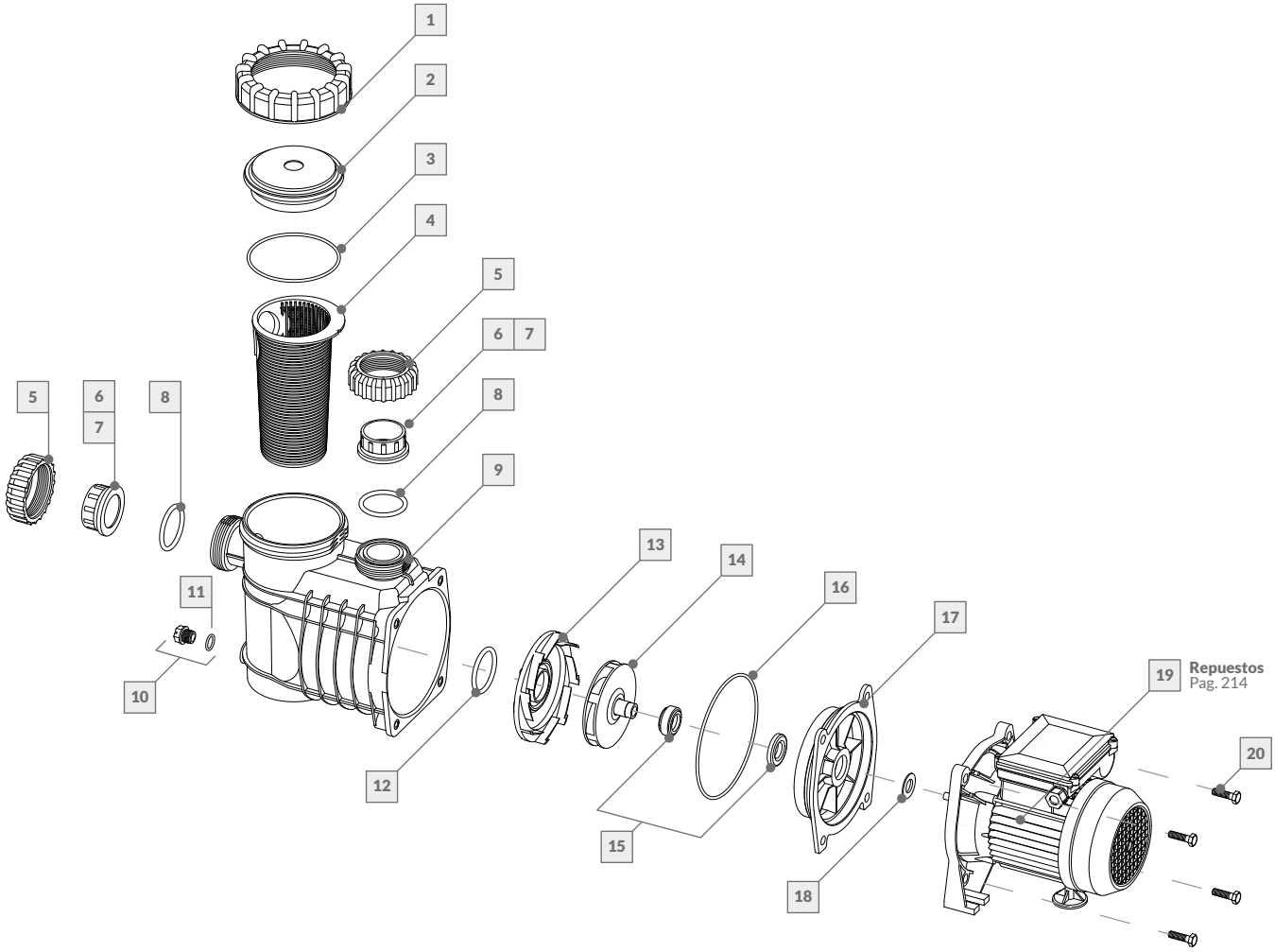

Nº	DESCRIPCIÓN	CÓDIGO
	Bomba autocebante	
1	Tuerca p/tapa visora	239040
2	Tapa visora BAE	239037
3	O'Ring tapa visora	239041
4	Canasto BAE - 5 L	23936A
5	Tuerca unión doble	239066
6	Buje p/pegar ø50mm	239064
7	Buje p/roscar 1 1/2"	239065
8	O'Ring p/unión doble	239007
9	Cuerpo autocebante BAE - 5 L	23931A
10	Tapón de drenaje c/O'Ring	239029

Nº	DESCRIPCIÓN	CÓDIGO
	Bomba autocebante	
11	O´Ring p/tapón de drenaje	239056
12	O´Ring difusor	240056
13	Difusor 1.25 HP	239088
14	Impulsor 1.25 HP	23900J
15	Sello mecánico	239009
16	O´Ring cuerpo intermedio	239006
17	Cuerpo intermedio BAE	23932A
18	Arandela rompegota	239008
19	Motor 1.25 - Monofásico	106254
20	Tornillo 3/8 x 1 1/4"	239051

La empresa se reserva el derecho de realizar modificaciones constructivas.

BOMBA AUTOCEBANTE
BAE

BAE 100-3	106015
BAE 100-3 (MI)	106043

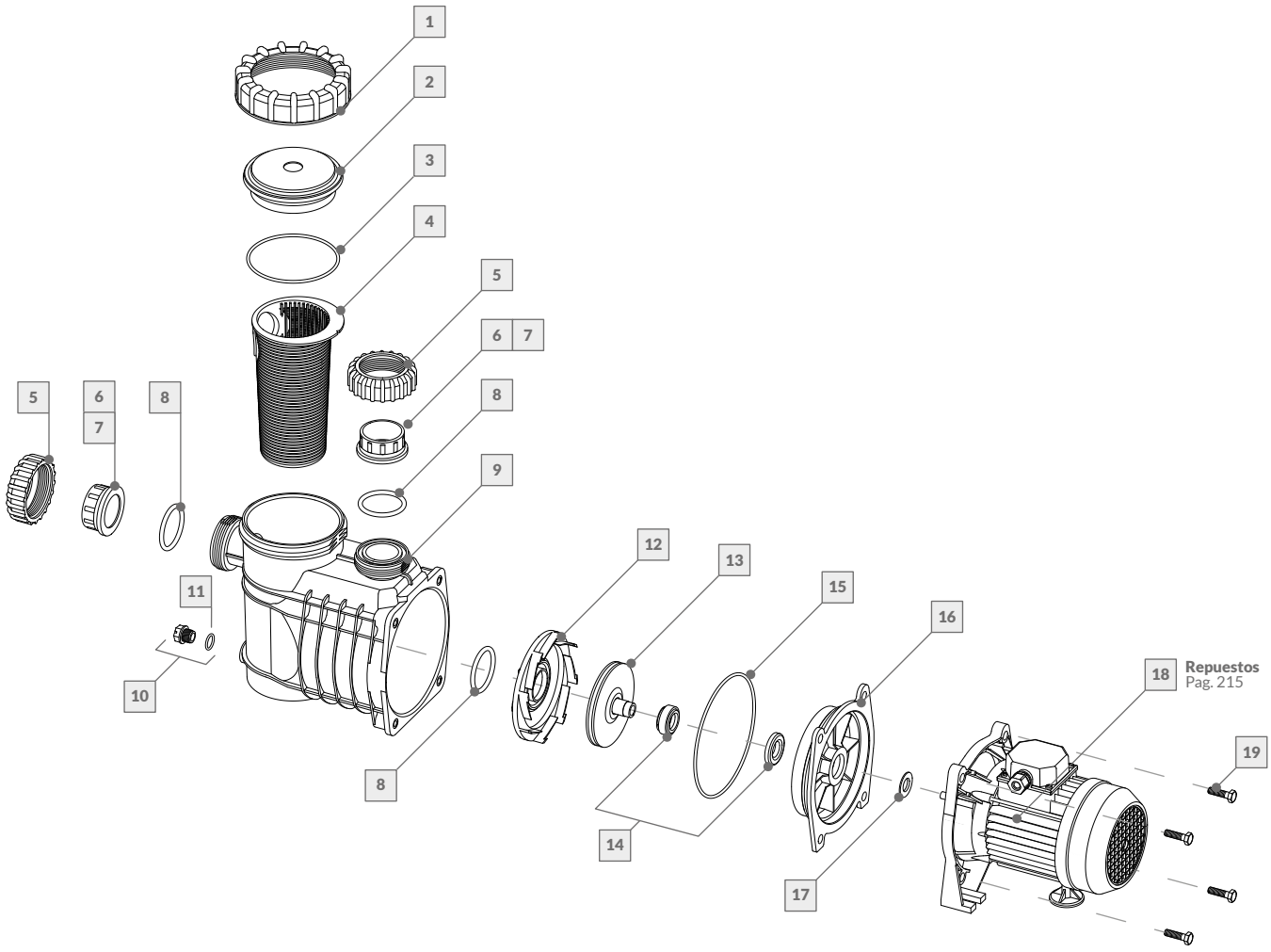

Nº	DESCRIPCIÓN	CÓDIGO	
	Bomba autocebante	**106015**	**106043**
1	Tuerca p/tapa visora	239040	239040
2	Tapa visora BAE	239037	239037
3	O'Ring tapa visora	239041	239041
4	Canasto BAE - 5 L	23936A	23936A
5	Tuerca unión doble	239066	239066
6	Buje p/pegar ø50mm	239064	239064
7	Buje p/roscar 1 1/2"	239065	239065
8	O'Ring p/unión doble y difusor	239007	239007
9	Cuerpo autocebante BAE - 5 L	23931A	23931A
10	Tapón de drenaje c/O'Ring	239029	239029

Nº	DESCRIPCIÓN	CÓDIGO	
	Bomba autocebante	**106015**	**106043**
11	O'Ring p/tapón de drenaje	239056	239056
12	Difusor 1.00 HP	239001	239001
13	Impulsor 1.00 HP	23900D	23900D
14	Sello mecánico	239009	239009
15	O'Ring cuerpo intermedio	239006	239006
16	Cuerpo intermedio BAE	23932A	23932A
17	Arandela rompegota	239008	239008
18	Motor 1.00 HP - Trifásico	106253	106283
19	Tornillo 3/8 x 1 1/4"	239051	239051

La empresa se reserva el derecho de realizar modificaciones constructivas.

BOMBA AUTOCEBANTE
BAT

BAT 050	106028
BAT 075	106029

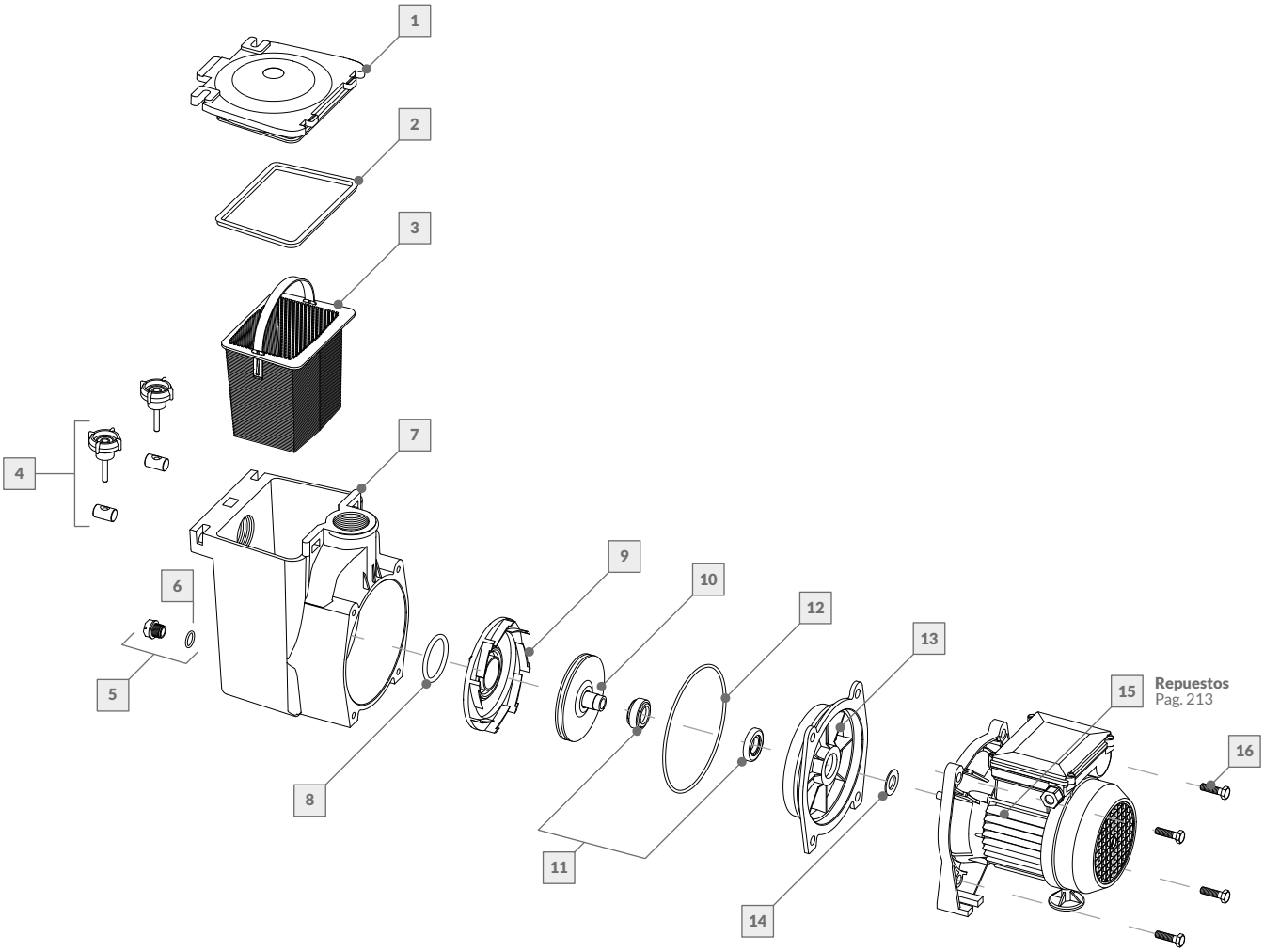

Nº	DESCRIPCIÓN	CÓDIGO		Nº	DESCRIPCIÓN	CÓDIGO	
	Bomba autocebante	**106028**	**106029**		**Bomba autocebante**	**106028**	**106029**
1	Tapa visora BAT	239002	239002	9	Difusor 0.50 / 0.75 HP	239001	239001
2	Junta p/tapa visora BAT	239005	239005	10	Impulsor	23900B	23900C
3	Canasto BAT	239003	239003	11	Sello mecánico	239009	239009
4	Perilla con inserto	239004	239004	12	O'Ring cuerpo intermedio	239006	239006
5	Tapón de drenaje c/O'Ring	239029	239029	13	Cuerpo intermedio BAT	239010	239010
6	O'Ring p/tapón de drenaje	239056	239056	14	Arandela rompegota	239008	239008
7	Cuerpo autocebante BAT	239012	239012	15	Motor 0.50 / 0.75 HP - Monofásico	106258	106259
8	O'Ring difusor	239007	239007	16	Tornillo 3/8 x 1 1/4"	239051	239051

La empresa se reserva el derecho de realizar modificaciones constructivas.

BOMBA AUTOCEBANTE
BAT

BAT 100	106012

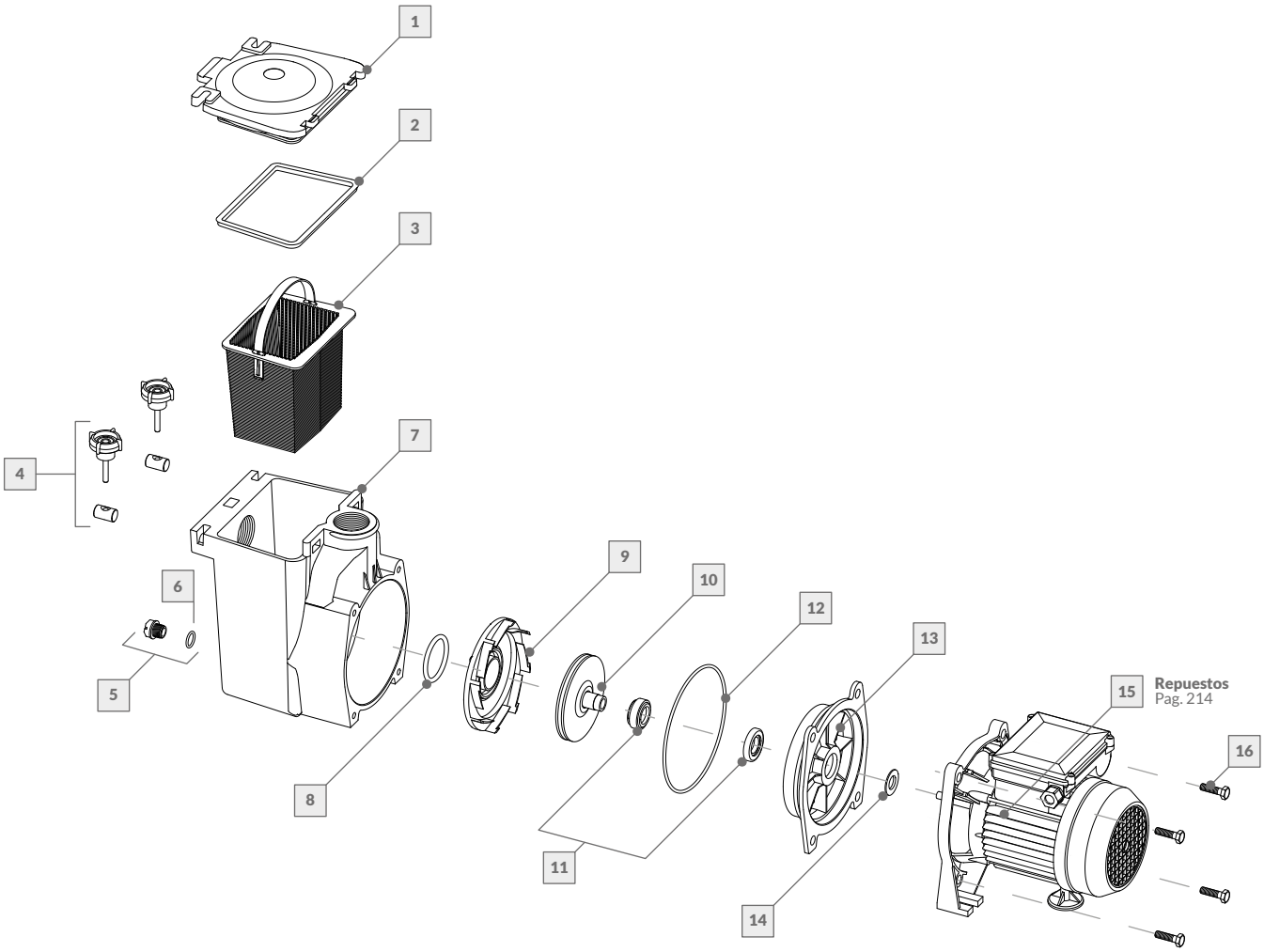

Nº	DESCRIPCIÓN	CÓDIGO
	Bomba autocebante	
1	Tapa visora BAT	239002
2	Junta p/tapa visora BAT	239005
3	Canasto	239003
4	Perilla con inserto	239004
5	Tapón de drenaje c/O'Ring	239029
6	O'Ring p/tapón de drenaje	239056
7	Cuerpo autocebante BAT	239012
8	O'Ring difusor	239007

Nº	DESCRIPCIÓN	CÓDIGO
	Bomba autocebante	
9	Difusor 1.00 HP	239001
10	Impulsor	23900D
11	Sello mecánico	239009
12	O'Ring cuerpo intermedio	239006
13	Cuerpo intermedio BAT	239010
14	Arandela rompegota	239008
15	Motor 1.00 HP - Monofásico	106252
16	Tornillo 3/8 x 1 1/4"	239051

La empresa se reserva el derecho de realizar modificaciones constructivas.

BOMBA AUTOCEBANTE
BAT

BAT 100-3	106016

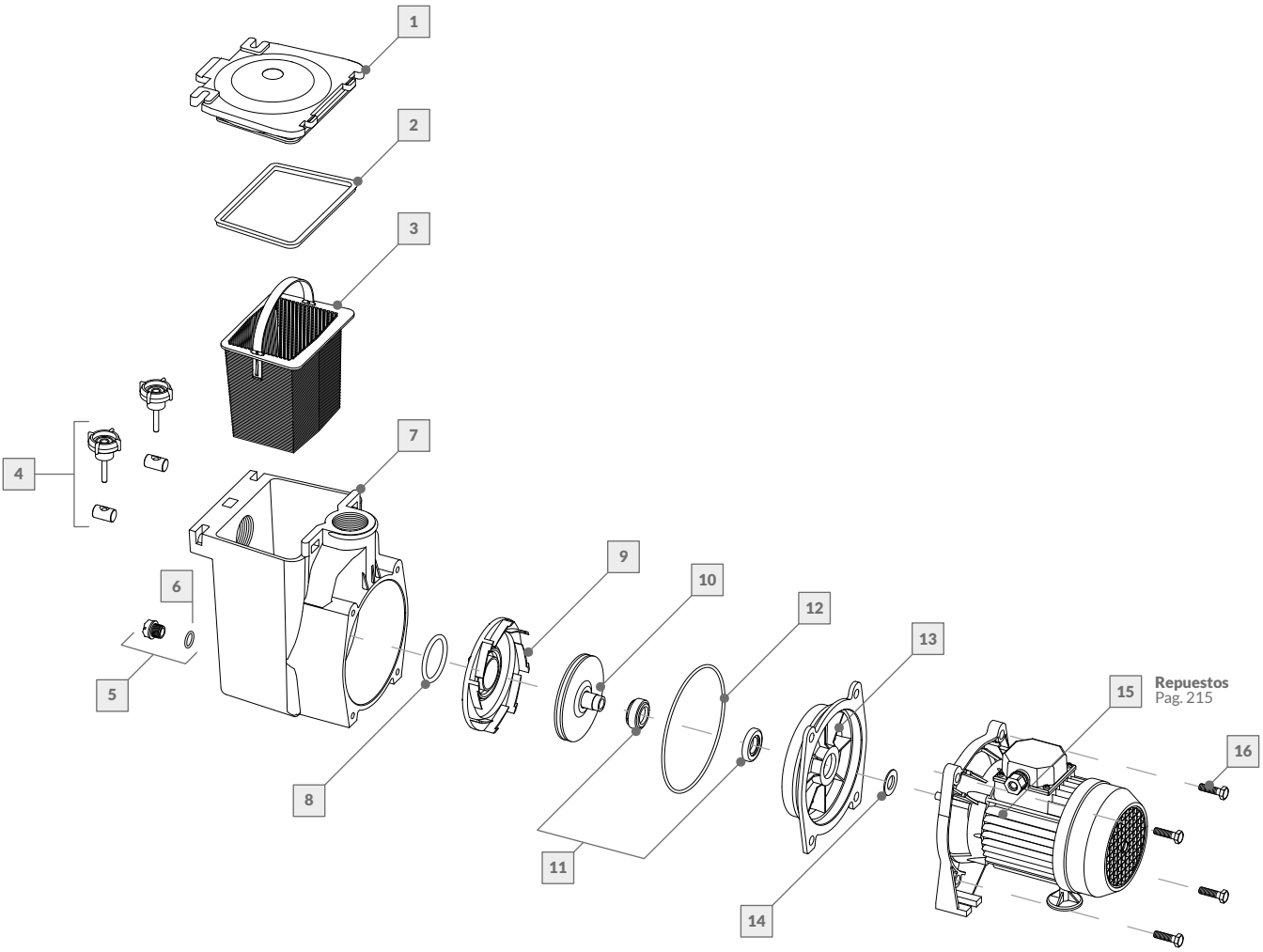

Nº	DESCRIPCIÓN	CÓDIGO	Nº	DESCRIPCIÓN	CÓDIGO
	Bomba autocebante			**Bomba autocebante**	
1	Tapa visora BAT	239002	9	Difusor 1.00 HP	239001
2	Junta p/tapa visora BAT	239005	10	Impulsor	23900D
3	Canasto BAT	239003	11	Sello mecánico	239009
4	Perilla con inserto	239004	12	O'Ring cuerpo intermedio	239006
5	Tapón de drenaje c/O'Ring	239029	13	Cuerpo intermedio BAT	239010
6	O'Ring p/tapón de drenaje	239056	14	Arandela rompegota	239008
7	Cuerpo autocebante BAT	239012	15	Motor 1.00 HP - Trifásico	106253
8	O'Ring difusor	239007	16	Tornillo 3/8 x 1 1/4"	239051

La empresa se reserva el derecho de realizar modificaciones constructivas.

BOMBA AUTOCEBANTE
BAP

BAP 033 (AL)	106110
BAP 033	106120

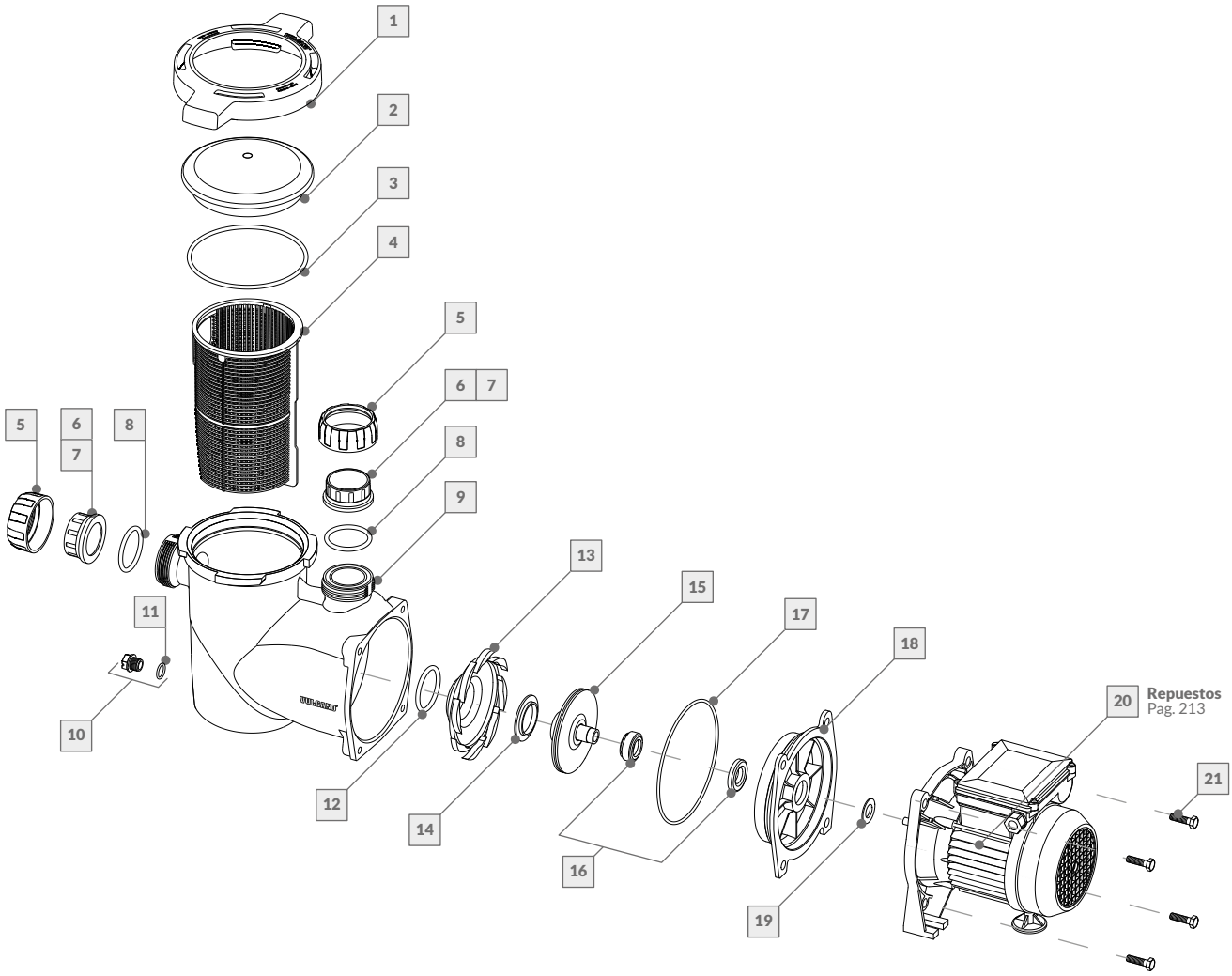

Nº	DESCRIPCIÓN	CÓDIGO		Nº	DESCRIPCIÓN	CÓDIGO	
	Bomba autocebante	**106110**	**106120**		**Bomba autocebante**	**106110**	**106120**
1	Manija tapa visora	239107	239107	12	O´Ring del difusor	239007	239007
2	Tapa visora	239108	239108	13	Difusor 0.33 HP	23933A	23933A
3	O´Ring tapa visora	239109	239109	14	Aro impeller azul	239035	239035
4	Canasto BAP	239182	239182	15	Impulsor 0.33 HP	23900A	23900A
5	Tuerca unión doble	239118	239118	16	Sello mecánico	239009	239009
6	Buje p/pegar ø50mm	239064	239064	17	O´Ring cuerpo intermedio	239006	239006
7	Buje p/roscar 1 1/2"	239065	239065	18	Cuerpo intermedio	23932A	23932A
8	O'Ring p/unión doble	239180	239180	19	Arandela rompegota	239008	239008
9	Cuerpo autocebante BAP	239181	239181	20	Motor 0.33 HP - Monofásico	106241	106258
10	Tapón de drenaje c/O'Ring	239029	239029	21	Tornillo 3/8 x 1 1/4"	239051	239051
11	O´Ring p/tapón de drenaje	239056	239056				

La empresa se reserva el derecho de realizar modificaciones constructivas.

BOMBA AUTOCEBANTE
BAP

BAP 050 (AL)	106111
BAP 050	106121

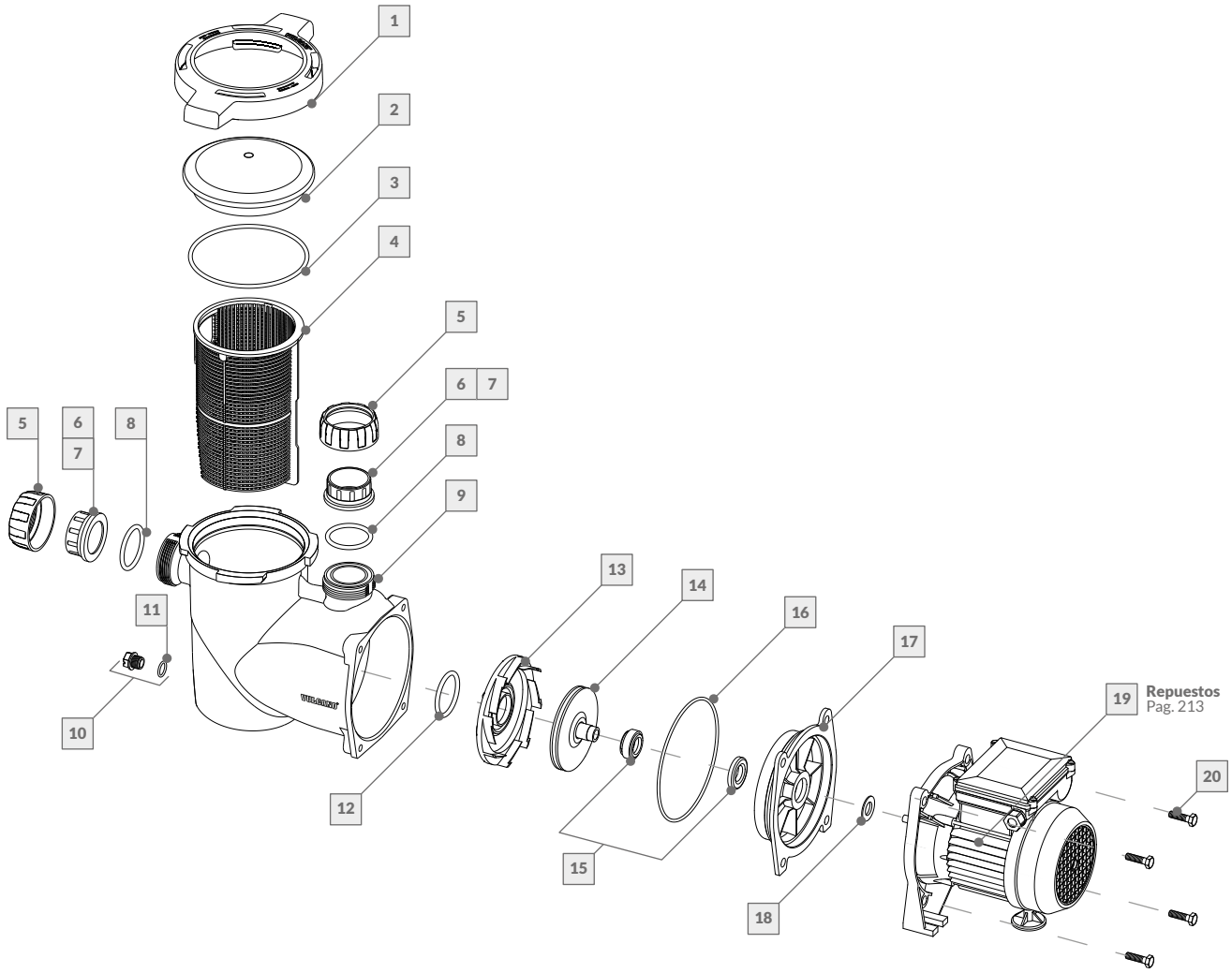

Nº	DESCRIPCIÓN	CÓDIGO		Nº	DESCRIPCIÓN	CÓDIGO	
	Bomba autocebante	**106111**	**106121**		**Bomba autocebante**	**106111**	**106121**
1	Manija tapa visora	239107	239107	11	O'Ring p/tapón de drenaje	239056	239056
2	Tapa visora	239108	239108	12	O'Ring del difusor	239007	239007
3	O´Ring tapa visora	239109	239109	13	Difusor 0.50 HP	239001	239001
4	Canasto BAP	239182	239182	14	Impulsor 0.50 HP	23900B	23900B
5	Tuerca unión doble	239118	239118	15	Sello mecánico	239009	239009
6	Buje p/pegar ø50mm	239064	239064	16	O'Ring cuerpo intermedio	239006	239006
7	Buje p/roscar 1 1/2"	239065	239065	17	Cuerpo intermedio BAP	23932A	23932A
8	O'Ring p/unión doble	239180	239180	18	Arandela rompegota	239008	239008
9	Cuerpo autocebante BAP	239181	239181	19	Motor 0.50 HP - Monofásico	106242	106258
10	Tapón de drenaje c/O'Ring	239029	239029	20	Tornillo 3/8 x 1 1/4"	239051	239051

La empresa se reserva el derecho de realizar modificaciones constructivas.

BOMBA AUTOCEBANTE
BAP

BAP 075	106122

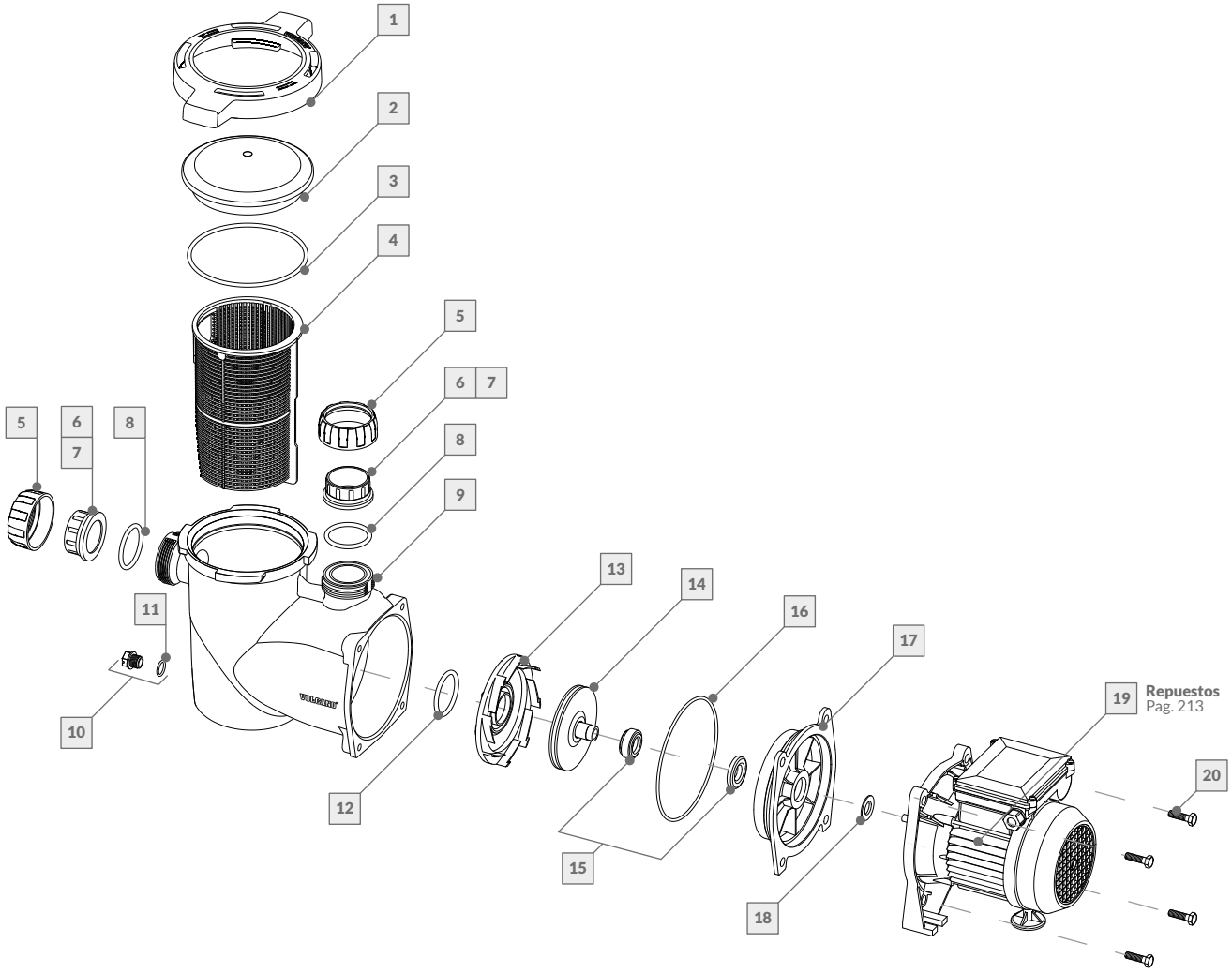

Nº	DESCRIPCIÓN	CÓDIGO	Nº	DESCRIPCIÓN	CÓDIGO
	Bomba autocebante			**Bomba autocebante**	
1	Manija tapa visora	239107	11	O'Ring p/tapón de drenaje	239056
2	Tapa visora	239108	12	O'Ring del difusor	239007
3	O´Ring tapa visora	239109	13	Difusor 0.75 HP	239001
4	Canasto BAP	239182	14	Impulsor 0.75 HP	23900C
5	Tuerca unión doble	239118	15	Sello mecánico	239009
6	Buje p/pegar ø50mm	239064	16	O'Ring cuerpo intermedio	239006
7	Buje p/roscar 1 1/2"	239065	17	Cuerpo intermedio BAP	23932A
8	O'Ring p/unión doble	239180	18	Arandela rompegota	239008
9	Cuerpo autocebante BAP	239181	19	Motor 0.75 HP - Monofásico	106259
10	Tapón de drenaje c/O'Ring	239029	20	Tornillo 3/8 x 1 1/4"	239051

La empresa se reserva el derecho de realizar modificaciones constructivas.

BOMBA AUTOCEBANTE
BAP

BAP 100	106123

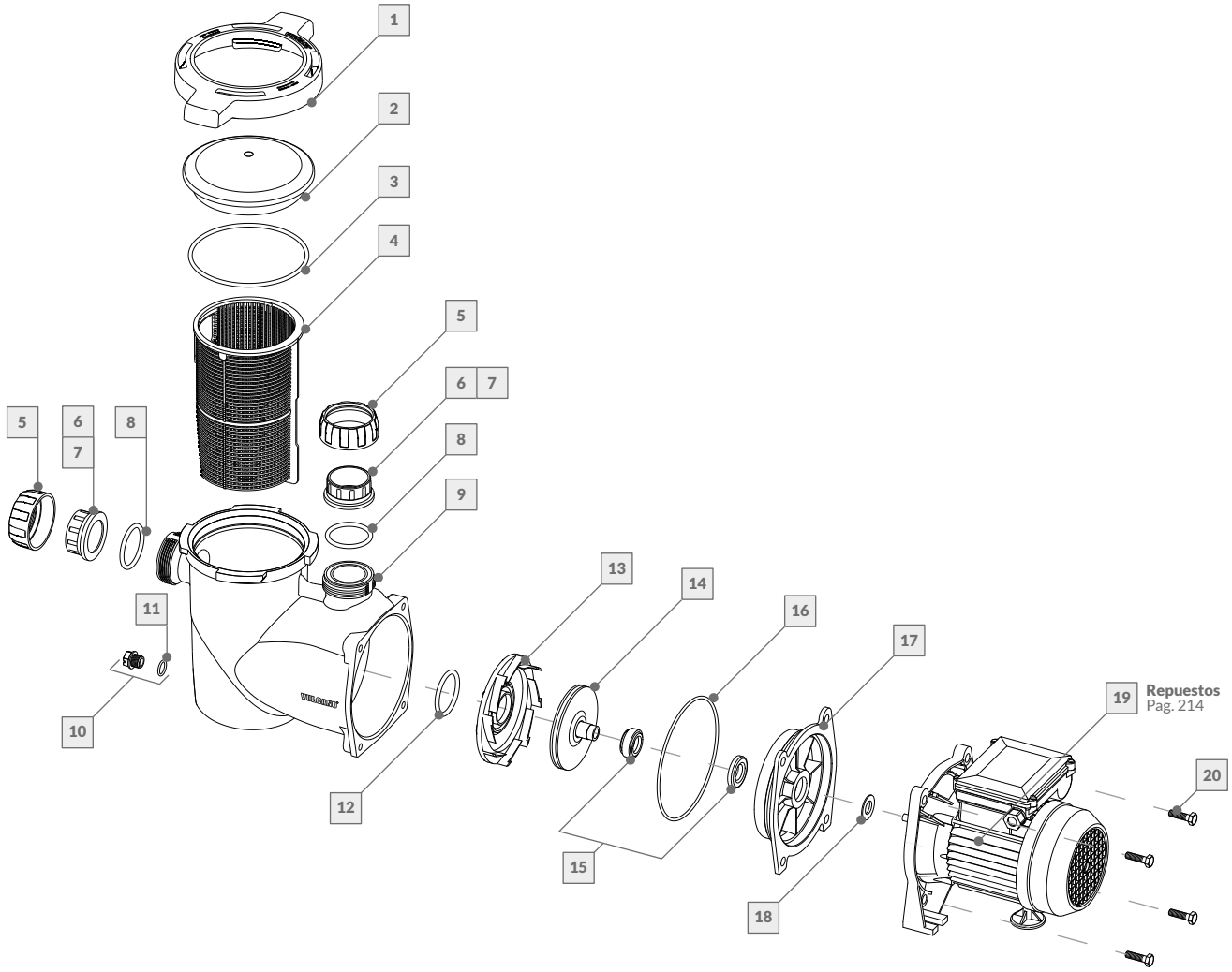

Nº	DESCRIPCIÓN	CÓDIGO
	Bomba autocebante	
1	Manija tapa visora	239107
2	Tapa visora	239108
3	O´Ring tapa visora	239109
4	Canasto BAP	239182
5	Tuerca unión doble	239118
6	Buje p/pegar Ø 50mm	239064
7	Buje p/roscar 1 1/2"	239065
8	O'Ring p/unión doble	239180
9	Cuerpo autocebante BAP	239181
10	Tapón de drenaje c/O'Ring	239029

Nº	DESCRIPCIÓN	CÓDIGO
	Bomba autocebante	
11	O'Ring p/tapón de drenaje	239056
12	O'Ring del difusor	239007
13	Difusor 1.00 HP	239001
14	Impulsor 1.00 HP	23900D
15	Sello mecánico	239009
16	O'Ring cuerpo intermedio	239006
17	Cuerpo intermedio BAP	23932A
18	Arandela rompegota	239008
19	Motor 1.00 HP - Monofásico	106252
20	Tornillo 3/8 x 1 1/4"	239051

La empresa se reserva el derecho de realizar modificaciones constructivas.

BOMBA AUTOCEBANTE
BAP

BAP 125	106124

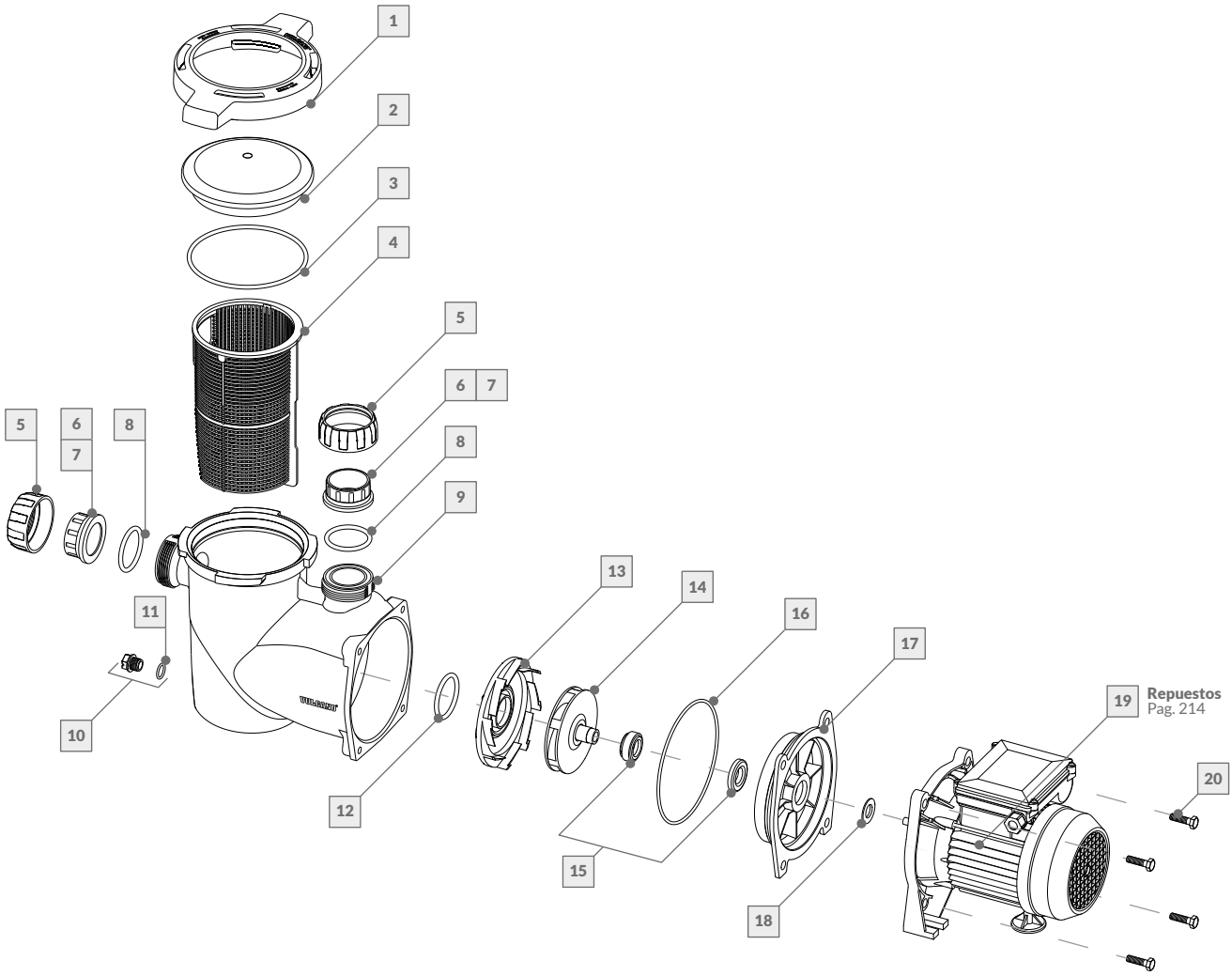

Nº	DESCRIPCIÓN	CÓDIGO	Nº	DESCRIPCIÓN	CÓDIGO
	Bomba autocebante			**Bomba autocebante**	
1	Manija tapa visora	239107	11	O´Ring p/tapón de drenaje	239056
2	Tapa visora	239108	12	O´Ring difusor	240056
3	O´Ring tapa visora	239109	13	Difusor 1.25 HP	239088
4	Canasto BAP	239182	14	Impulsor 1.25 HP	23900J
5	Tuerca unión doble	239118	15	Sello mecánico	239009
6	Buje p/pegar ø50mm	239064	16	O´Ring cuerpo intermedio	239006
7	Buje p/roscar 1 1/2"	239065	17	Cuerpo intermedio BAP	23932A
8	O´Ring p/unión doble	239180	18	Arandela rompegota	239008
9	Cuerpo autocebante BAP	239181	19	Motor 1.25 HP - Monofásico	106254
10	Tapón de drenaje c/O'Ring	239029	20	Tornillo 3/8 x 1 1/4"	239051

La empresa se reserva el derecho de realizar modificaciones constructivas.

BOMBA AUTOCEBANTE
BAP

BAP 100-3	106125
BAP 100-3 (MI)	106126

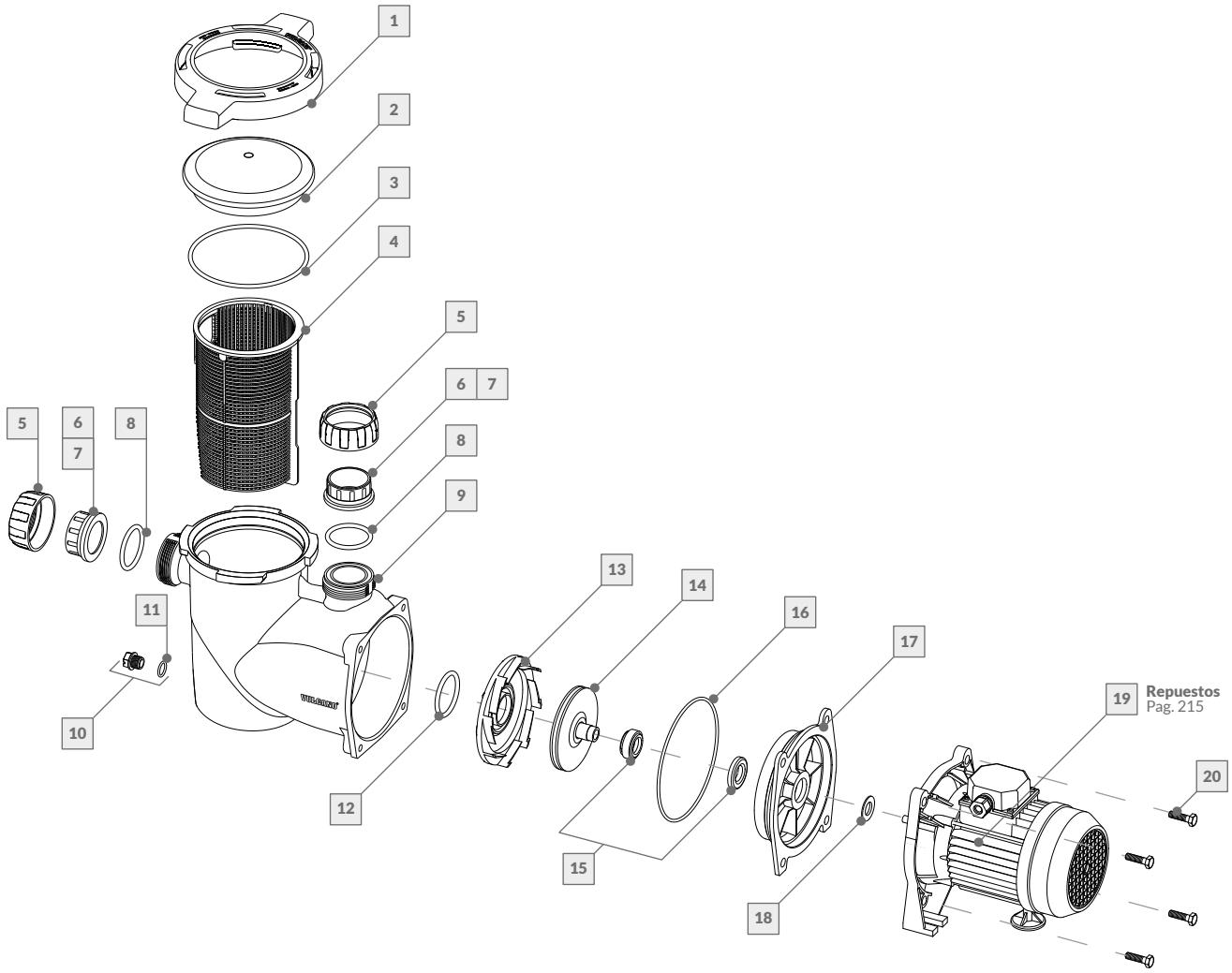

Nº	DESCRIPCIÓN	CÓDIGO		Nº	DESCRIPCIÓN	CÓDIGO	
	Bomba autocebante	**106125**	**106126**		**Bomba autocebante**	**106125**	**106126**
1	Manija tapa visora	239107	239107	11	O'Ring p/tapón de drenaje	239056	239056
2	Tapa visora	239108	239108	12	O'Ring del difusor	239007	239007
3	O´Ring tapa visora	239109	239109	13	Difusor 1.00 HP	239001	239001
4	Canasto BAP	239182	239182	14	Impulsor 1.00 HP	23900D	23900D
5	Tuerca unión doble	239118	239118	15	Sello mecánico	239009	239009
6	Buje p/pegar ø50mm	239064	239064	16	O'Ring cuerpo intermedio	239006	239006
7	Buje p/roscar 1 1/2"	239065	239065	17	Cuerpo intermedio BAP	23932A	23932A
8	O'Ring p/unión doble	239180	239180	18	Arandela rompegota	239008	239008
9	Cuerpo autocebante BAP	239181	239181	19	Motor 1.00 HP - Trifásico	106253	106283
10	Tapón de drenaje c/O'Ring	239029	239029	20	Tornillo 3/8 x 1 1/4"	239051	239051

La empresa se reserva el derecho de realizar modificaciones constructivas.

BOMBA AUTOCEBANTE
BAC

BAC 150	106035
BAC 200	10604A
BAC 300	106047

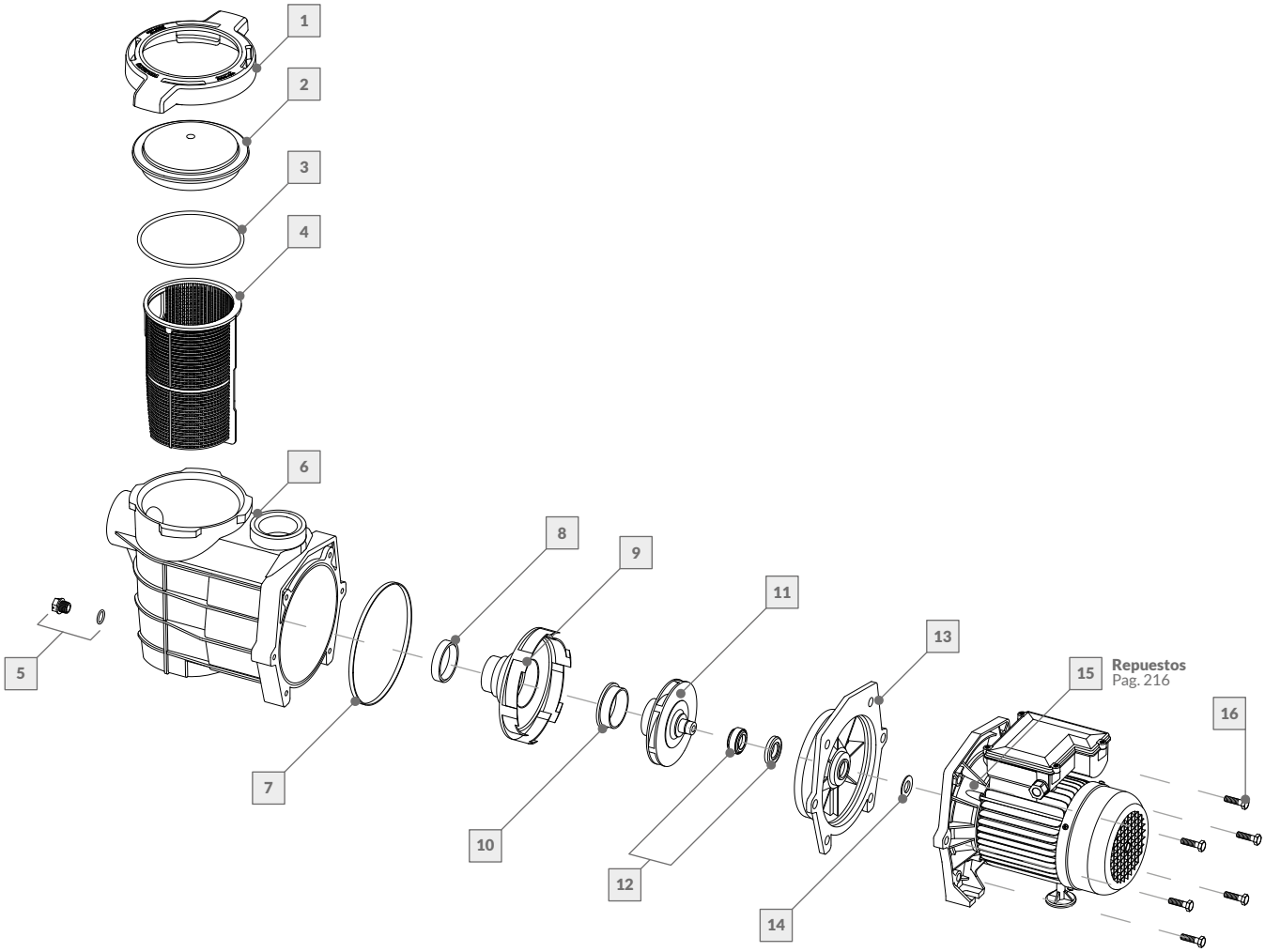

Nº	DESCRIPCIÓN	CÓDIGO		
	Bomba autocebante	**106035**	**10604A**	**106047**
1	Manija tapa visora BAC	239107	239107	239107
2	Tapa visora BAC	239108	239108	239108
3	O'Ring p/tapa visora	239109	239109	239109
4	Canasto BAC	239018	239018	239018
5	Tapón de drenaje c/O'Ring	239029	239029	239029
6	Cuerpo autocebante BAC	239110	239110	239110
7	Junta p/cuerpo intermedio	239021	239021	239021
8	Junta difusor BAC	239022	239022	239022

Nº	DESCRIPCIÓN	CÓDIGO		
	Bomba autocebante	**106035**	**10604A**	**106047**
9	Difusor BAC	239016	239016	239016
10	Aro impeller amarillo	239045	239045	239045
11	Impulsor 1.50 / 2.00 HP	239183	23915A	23915A
12	Sello mecánico	239009	239009	239009
13	Cuerpo intermedio BAC	239025	239025	239025
14	Arandela rompegota	239023	239023	239023
15	Motor BAC - Monofásico	106355	106255	106358
16	Tornillo 3/8 x 1 1/2"	239055	239055	239055

La empresa se reserva el derecho de realizar modificaciones constructivas.

BOMBA AUTOCEBANTE
BAC

BAC 200-3	106045
BAC 300-3	106046

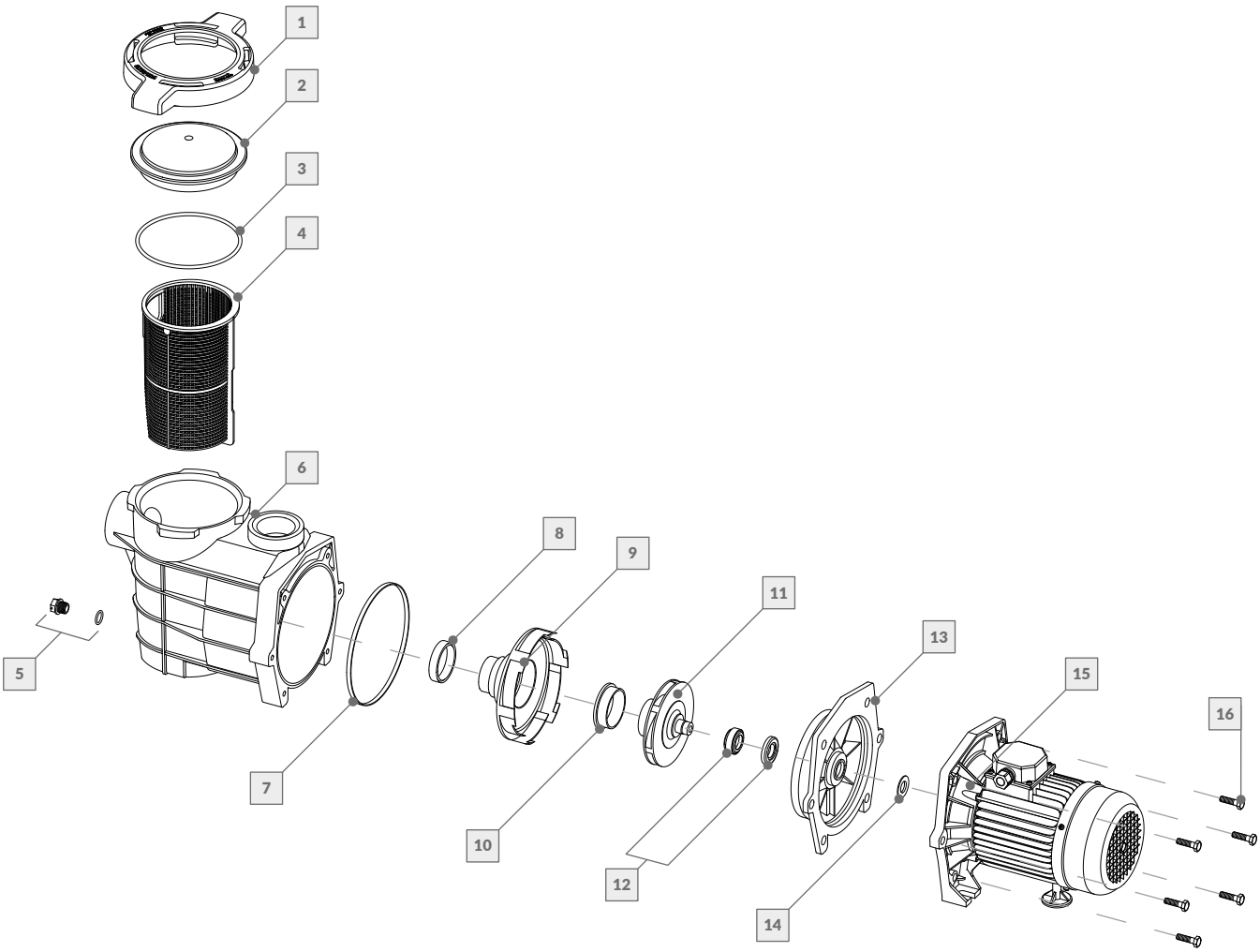

Nº	DESCRIPCIÓN	CÓDIGO	
	Bomba autocebante	**106045**	**106046**
1	Manija tapa visora BAC	239107	239107
2	Tapa visora BAC	239108	239108
3	O'Ring p/tapa visora	239109	239109
4	Canasto BAC	239018	239018
5	Tapón de drenaje c/O'Ring	239029	239029
6	Cuerpo autocebante BAC	239110	239110
7	Junta p/cuerpo intermedio	239021	239021
8	Junta difusor BAC	239022	239022

Nº	DESCRIPCIÓN	CÓDIGO	
	Bomba autocebante	**106045**	**106046**
9	Difusor BAC	239016	239016
10	Aro impeller amarillo	239045	239045
11	Impulsor 2.00 / 3.00 HP	23915A	23915B
12	Sello mecánico	239009	239009
13	Cuerpo intermedio BAC	239025	239025
14	Arandela rompe gota	239023	239023
15	Motor BAC - Trifásico	106286	106287
16	Tornillo 3/8 x 1 1/2"	239055	239055

La empresa se reserva el derecho de realizar modificaciones constructivas.

MOTOR
BOMBA AUTOCEBANTE

Motor BAS 0.33 HP - Monofásico	106290
Motor BAS 0.50 HP - Monofásico	106291

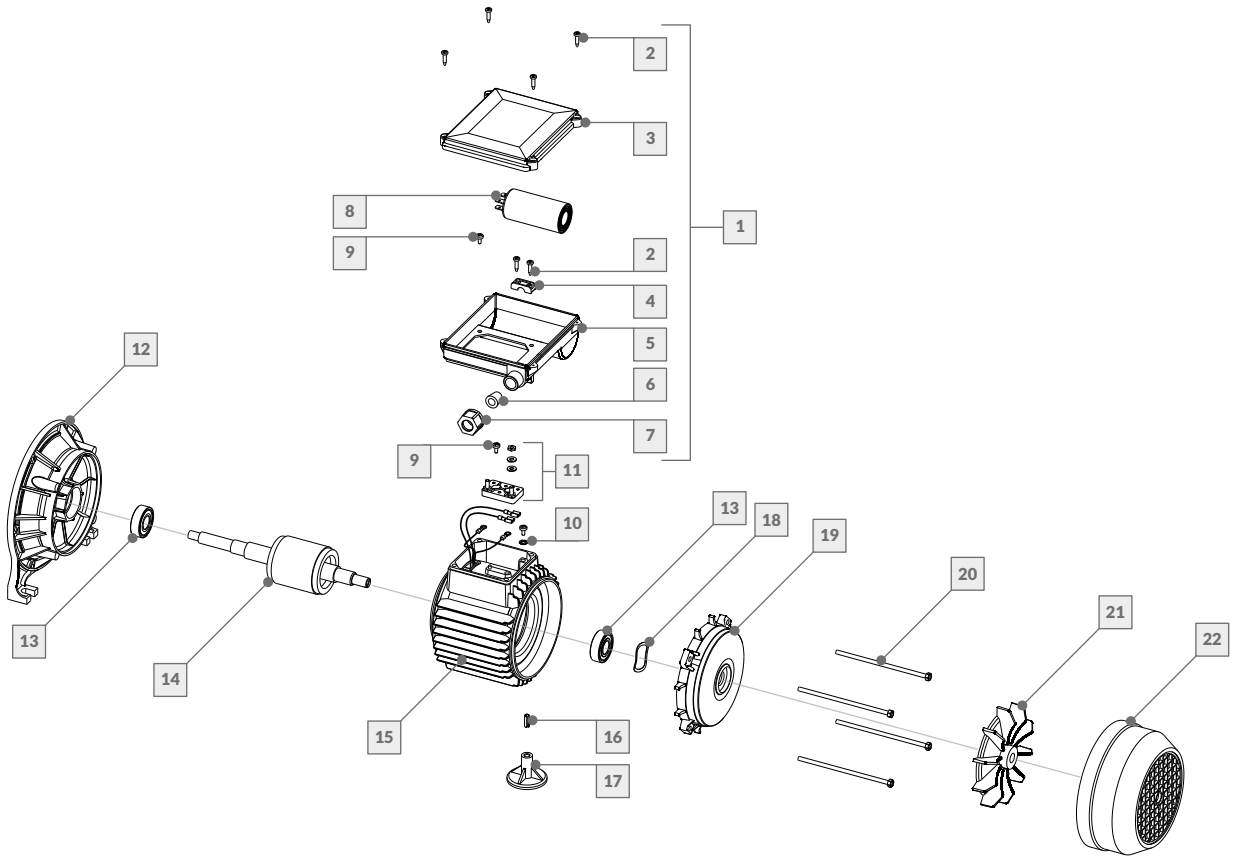

La empresa se reserva el derecho de realizar modificaciones constructivas.

Nº	DESCRIPCIÓN	CÓDIGO		Nº	DESCRIPCIÓN	CÓDIGO	
	Motor bomba autocebante	**0.33HP**	**0.50HP**		**Motor bomba autocebante**	**0.33HP**	**0.50HP**
1	Caja de conexiones - Monofásica	239048	239048	12	Brida de aluminio	239172	239172
2	Tornillo tipo Parker 6 X 5.8”	239129	239129	13	Rodamiento	106210	106210
3	Tapa de caja de conexiones	239047	239047	14	Rotor 0.33 / 0.50 HP c/eje	106363	106364
4	Puente prensa cable p/caja conexiones	239127	239127	15	Estator bobinado - Monfásico	106233	106234
5	Cuerpo de caja de conexiones	239126	239126	16	Espina elástica p/pie motor BAS	239123	239123
6	Buje prensa cable p/caja conexiones	239105	239105	17	Pie de apoyo p/motor	239124	239124
7	Tuerca prensa cable p/caja conexiones	239128	239128	18	Arandela compensación	239074	239074
8	Capacitor 12.5 MF 400V	239043	239043	19	Tapa de aluminio p/motor	239073	239073
9	Tornillo M4 X 10mm	239131	239131	20	Tornillo M5 X 113mm p/carcasa	239163	239163
10	Arandela estrella 5/32”	239132	239132	21	Ventilador	239046	239046
11	Bornera p/motor monofásico	239044	239044	22	Cubre ventilador	239053	239053

MOTOR
BOMBA AUTOCEBANTE

Motor BAP (AL) 0.33 HP - Monofásico	106241
Motor BAP (AL) 0.50 HP - Monofásico	106242
Motor BAE/BAT/BAP 0.50 HP - Monofásico	106258
Motor BAE/BAT/BAP 0.75 HP - Monofásico	106259

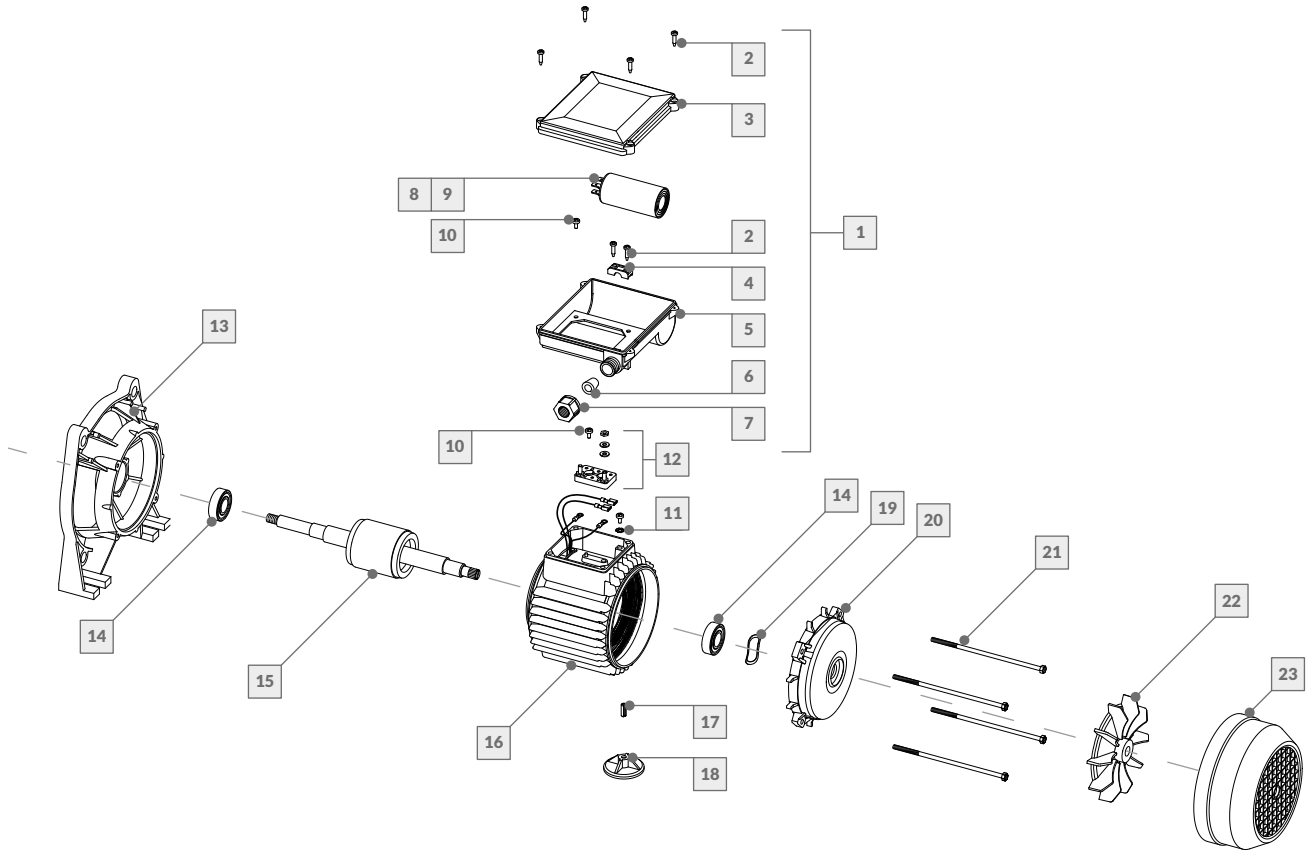

Nº	DESCRIPCIÓN	CÓDIGO			
	Motor bomba autocebante	0.33HP (AL)	0.50HP (AL)	0.50HP	0.75HP
1	Caja de conexiones - Monofásica	239048	239048	239048	239048
2	Tornillo tipo Parker 6 X 5.8"	239129	239129	239129	239129
3	Tapa de caja de conexiones	239047	239047	239047	239047
4	Puente prensa cable p/caja conex.	239127	239127	239127	239127
5	Cuerpo de caja de conexiones	239126	239126	239126	239126
6	Buje prensa cable p/caja conex.	239105	239105	239105	239105
7	Tuerca prensa cable p/caja conex.	239128	239128	239128	239128
8	Capacitor 12.5 MF 400V	239043	239043	239043	------
9	Capacitor 14.0 MF 400V	------	------	------	23943A
10	Tornillo M4 X 10mm	239131	239131	239131	239131
11	Arandela estrella 5/32"	239132	239132	239132	239132
12	Bornera p/motor monofásico	239044	239044	239044	239044

Nº	DESCRIPCIÓN	CÓDIGO			
	Motor bomba autocebante	0.33HP (AL)	0.50HP (AL)	0.50HP	0.75HP
13	Brida de aluminio	239068	239068	239068	239068
14	Rodamiento	106210	106210	106210	106210
15	Rotor 0.33 / 0.50 / 0.75 HP c/eje	106361	106362	106361	106362
16	Estator bobinado - Monfásico	106230	106231	106235	106236
17	Espina elástica larga p/pie motor	239139	239139	239139	239139
18	Pie de apoyo p/motor	23943K	23943K	23943K	23943K
19	Arandela compensación	239074	239074	239074	239074
20	Tapa de aluminio p/motor	239073	239073	239073	239073
21	Tornillo M5 X 113mm p/carcasa	239163	239163	239163	239163
22	Ventilador	239046	239046	239046	239046
23	Cubre ventilador	239053	239053	239053	239053

La empresa se reserva el derecho de realizar modificaciones constructivas.

MOTOR
BOMBA AUTOCEBANTE

Motor BAE/BAT/BAP 1.00 HP - Monofásico	106252
Motor BAE/BAT/BAP 1.25 HP - Monofásico	106254

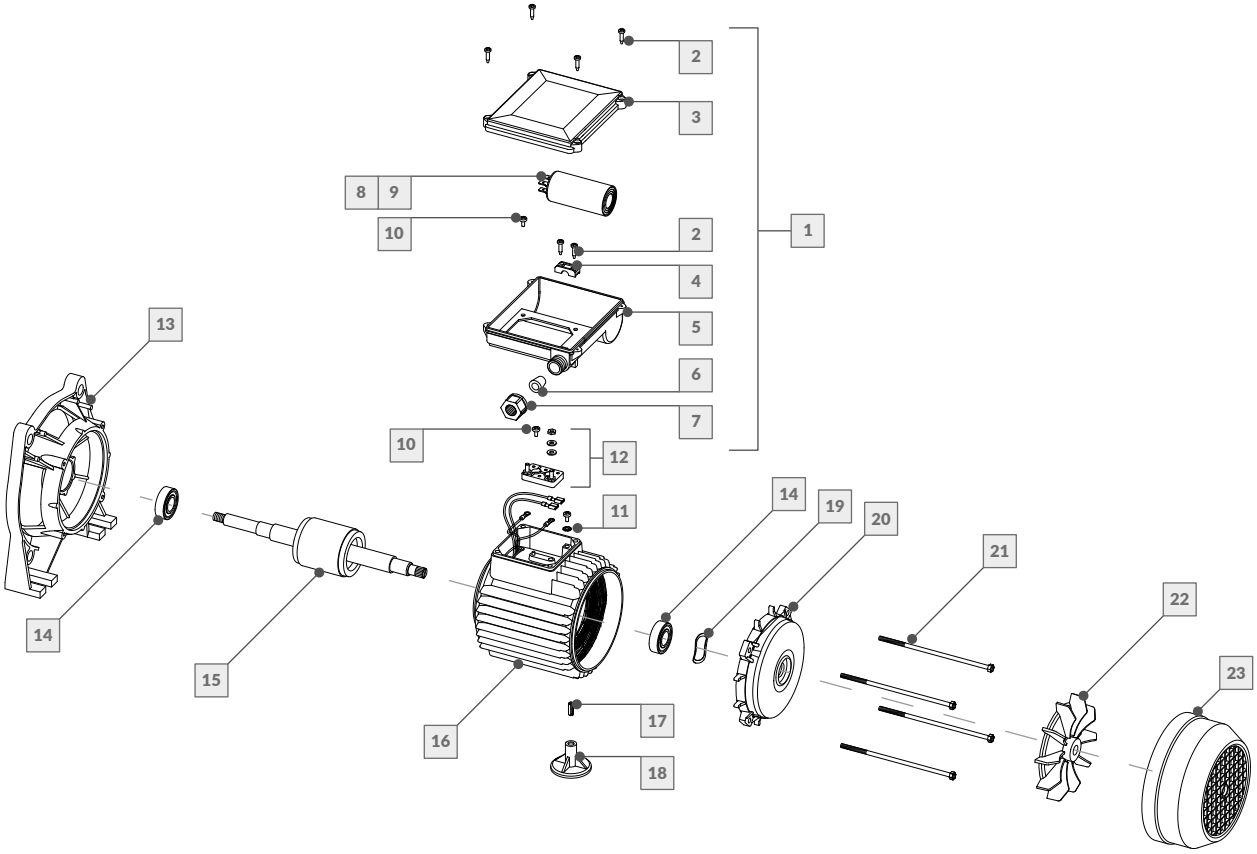

Nº	DESCRIPCIÓN	CÓDIGO		Nº	DESCRIPCIÓN	CÓDIGO	
	Moto bomba autocebante	**1HP**	**1.25HP**		**Motor bomba autocebante**	**1HP**	**1.25HP**
1	Caja de conexiones - Monofásica	239048	239048	13	Brida de aluminio	239068	239068
2	Tornillo tipo Parker 6 X 5.8”	239129	239129	14	Rodamiento	106210	106210
3	Tapa de caja de conexiones	239047	239047	15	Rotor 1.00 / 1.25 HP c/eje	106208	106209
4	Puente prensa cable p/caja conexiones	239127	239127	16	Estator bobinado - Monfásico	106202	106204
5	Cuerpo de caja de conexiones	239126	239126	17	Espina elástica larga p/pie motor	239139	239139
6	Buje prensa cable p/caja conexiones	239105	239105	18	Pie de apoyo p/motor	23943K	23943K
7	Tuerca prensa cable p/caja conexiones	239128	239128	19	Arandela compensación	239074	239074
8	Capacitor 20 MF 400V	23943B	------	20	Tapa de aluminio p/motor	239073	239073
9	Capacitor 25 MF 400V	------	23943C	21	Tornillo M5 X 140mm p/carcasa	239130	239130
10	Tornillo M4 X 10mm	239131	239131	22	Ventilador	239046	239046
11	Arandela estrella 5/32”	239132	239132	23	Cubre ventilador	239053	239053
12	Bornera p/motor monofásico	239044	239044				

La empresa se reserva el derecho de realizar modificaciones constructivas.

MOTOR
BOMBA AUTOCEBANTE

Motor BAE/BAT/BAP 100-3	106253

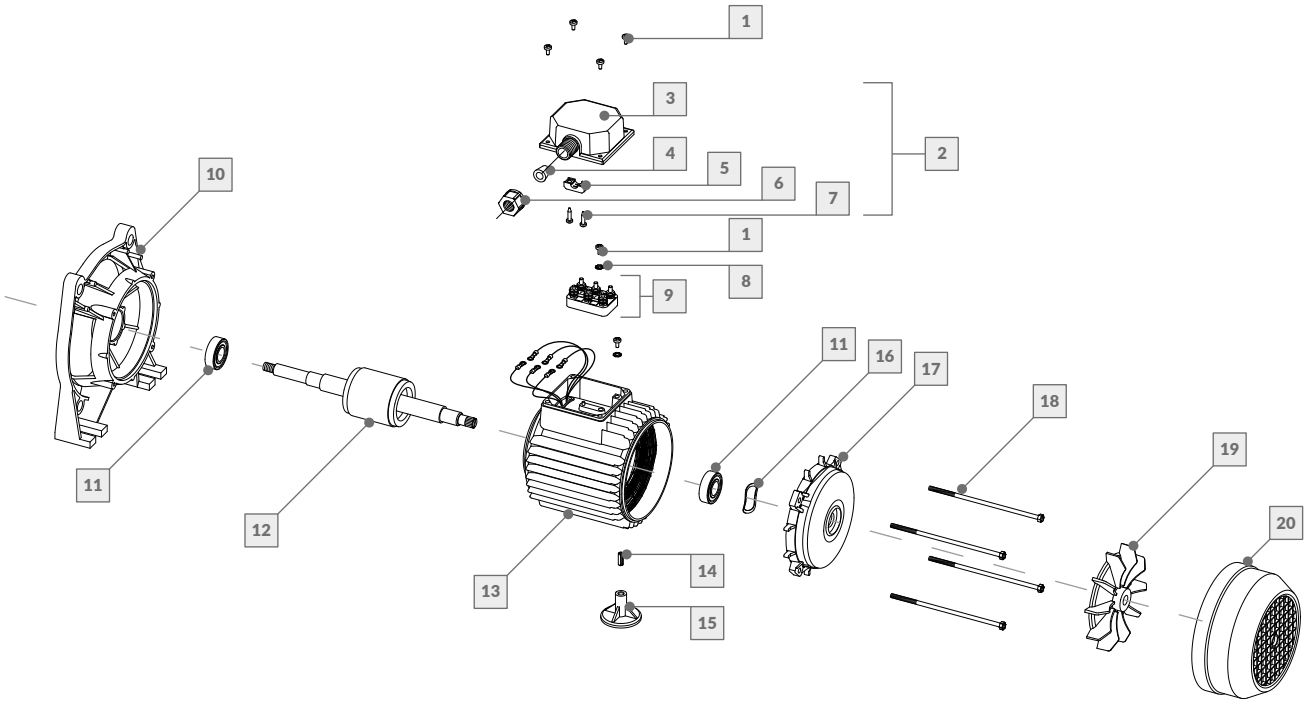

Nº	DESCRIPCIÓN	CÓDIGO	Nº	DESCRIPCIÓN	CÓDIGO
	Motor bomba autocebante			**Motor bomba autocebante**	
1	Tornillo M4 X 10mm	239131	11	Rodamiento	106210
2	Caja de conexiones - Trifásico	23948D	12	Rotor 1.00 HP con eje	106208
3	Cuerpo de caja de conexiones - Trifásico	239176	13	Estator bobinado 1.00 HP - Trifásico	106203
4	Buje prensa cable p/caja de conexiones	239105	14	Espina elástica larga p/pie motor	239139
5	Puente prensa cable p/caja de conexiones	239127	15	Pie de apoyo p/motor	23943K
6	Tuerca prensa cable p/caja de conexiones	239128	16	Arandela compensación	239074
7	Tornillo tipo Parker 6 X 5.8"	239129	17	Tapa aluminio p/motor carcasa 71	239073
8	Arandela estrella 5/32"	239132	18	Tornillo M5 X 140mm p/carcasa 71	239130
9	Bornera p/motor trifásico	23944A	19	Ventilador	239046
10	Brida de aluminio	239068	20	Cubre ventilador	239053

La empresa se reserva el derecho de realizar modificaciones constructivas.

MOTOR
BOMBA AUTOCEBANTE

Motor BAC 1.50 HP - Monofásico	106355
Motor BAC 2.00 HP - Monofásico	106255
Motor BAC 2.70 HP - Monofásico	106358

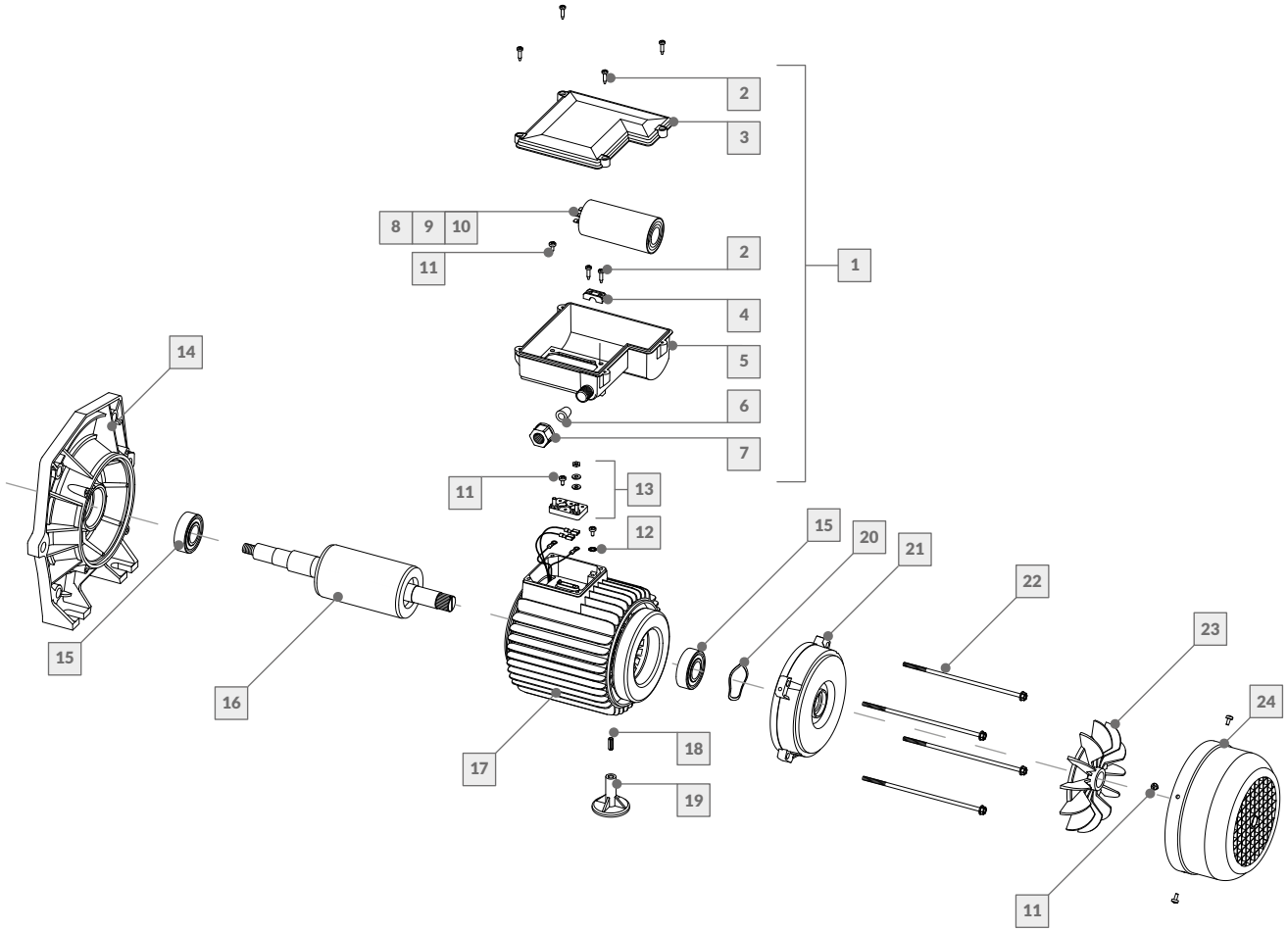

Nº	DESCRIPCIÓN	CÓDIGO		
	Moto bomba autocebante	**1.50HP**	**2.00HP**	**2.70HP**
1	Caja de conexiones - Monofásica	23948A	23948A	23948A
2	Tornillo tipo Parker 6 X 5.8"	239129	239129	239129
3	Tapa de caja de conexiones BAC	239162	239162	239162
4	Puente prensa cable p/caja de conexiones	239127	239127	239127
5	Cuerpo de caja de conexiones	239161	239161	239161
6	Buje prensa cable p/caja de conexiones	239105	239105	239105
7	Tuerca prensa cable p/caja de conexiones	239128	239128	239128
8	Capacitor 30 MF 400V	239143	------	------
9	Capacitor 35 MF 400V	------	23943D	------
10	Capacitor 40 MF 400V	------	------	239204
11	Tornillo M4 X 10mm	239131	239131	239131
12	Arandela estrella 5/32''	239132	239132	239132

Nº	DESCRIPCIÓN	CÓDIGO		
	Motor bomba autocebante	**1.50HP**	**2.00HP**	**2.70HP**
13	Bornera BAC	23944B	23944B	23944B
14	Brida de aluminio	239167	239167	239167
15	Rodamiento	106211	106211	106211
16	Rotor 2.00 HP con eje	106213	106212	106214
17	Estator bobinado BAC - Monofásico	106224	106225	106228
18	Espina elástica p/pie motor BAC	239138	239138	239138
19	Pie de apoyo p/motor BAC	239113	239113	239113
20	Arandela compensación	239133	239133	239133
21	Tapa aluminio p/motor	239134	239134	239134
22	Tornillo M5 X 155mm p/carcasa 80	239140	239140	239140
23	Ventilador BAC	239111	239111	239111
24	Cubre ventilador BAC	239112	239112	239112

La empresa se reserva el derecho de realizar modificaciones constructivas.

FILTRO RESIDENCIAL

VC-10	139010

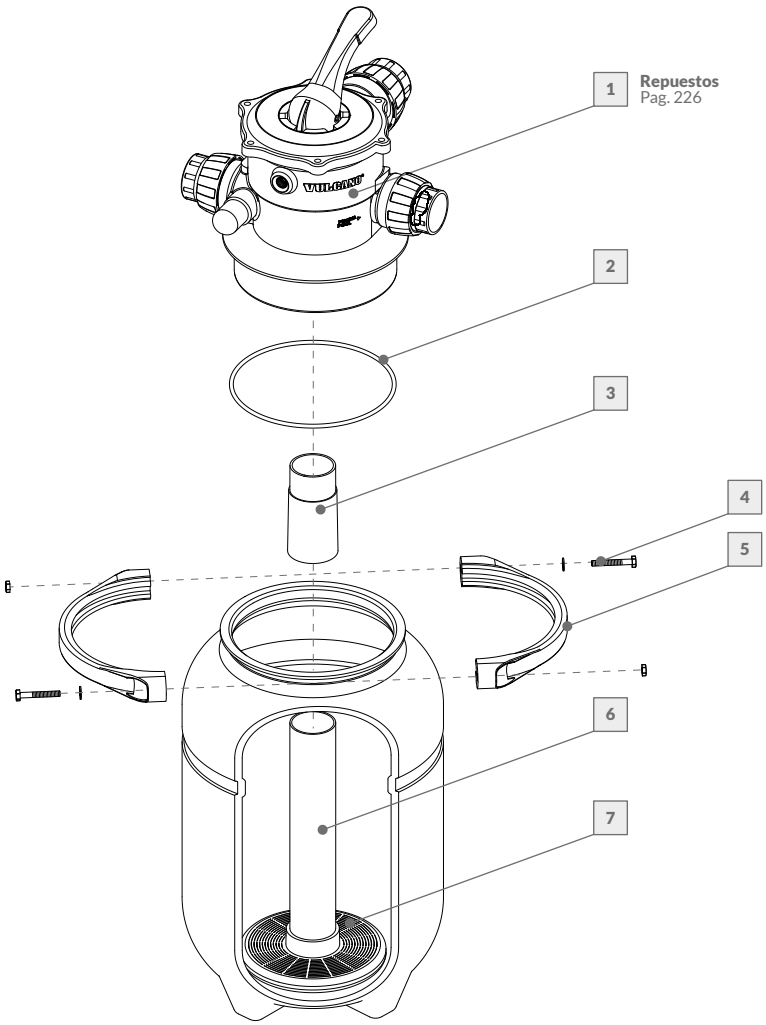

Nº	DESCRIPCIÓN	CÓDIGO	Nº	DESCRIPCIÓN	CÓDIGO
	Filtro residencial			**Filtro residencial**	
1	Multiválvula 6 vías - 1 1/2" (c/ buje)	135926	5	Clamp plástico c/tornillos y tuercas	131900
2	O'Ring p/multiválvula	233006	6	Tubo colector	23331A
3	Cupla de conexión	233032	7	Colector	130501
4	Cjto. Tornillo AISI 1/4 x 13/4" y tuerca	233033			

La empresa se reserva el derecho de realizar modificaciones constructivas.

FILTRO RESIDENCIAL

VC-20	139020

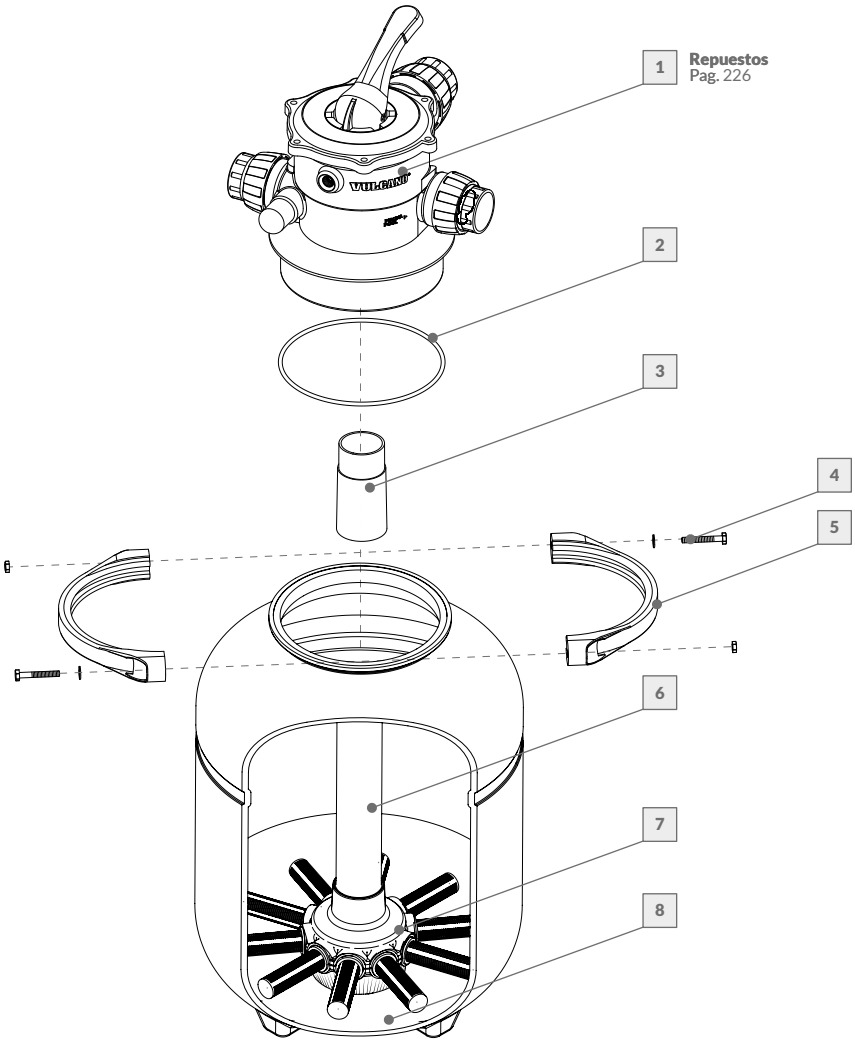

Nº	DESCRIPCIÓN	CÓDIGO	Nº	DESCRIPCIÓN	CÓDIGO
	Filtro residencial			**Filtro residencial**	
1	Multiválvula 6 vías - 1 1/2"	135925	5	Clamp plástico c/tornillos y tuercas	131900
2	O'Ring p/multiválvula	233006	6	Tubo colector	233114
3	Cupla de conexión	233032	7	Colector ranurado	130507
4	Cjto. Tornillo AISI 1/4 x 13/4" y tuerca	233033	8	Picos difusores	137204

La empresa se reserva el derecho de realizar modificaciones constructivas.

FILTRO RESIDENCIAL

VC-30	139030

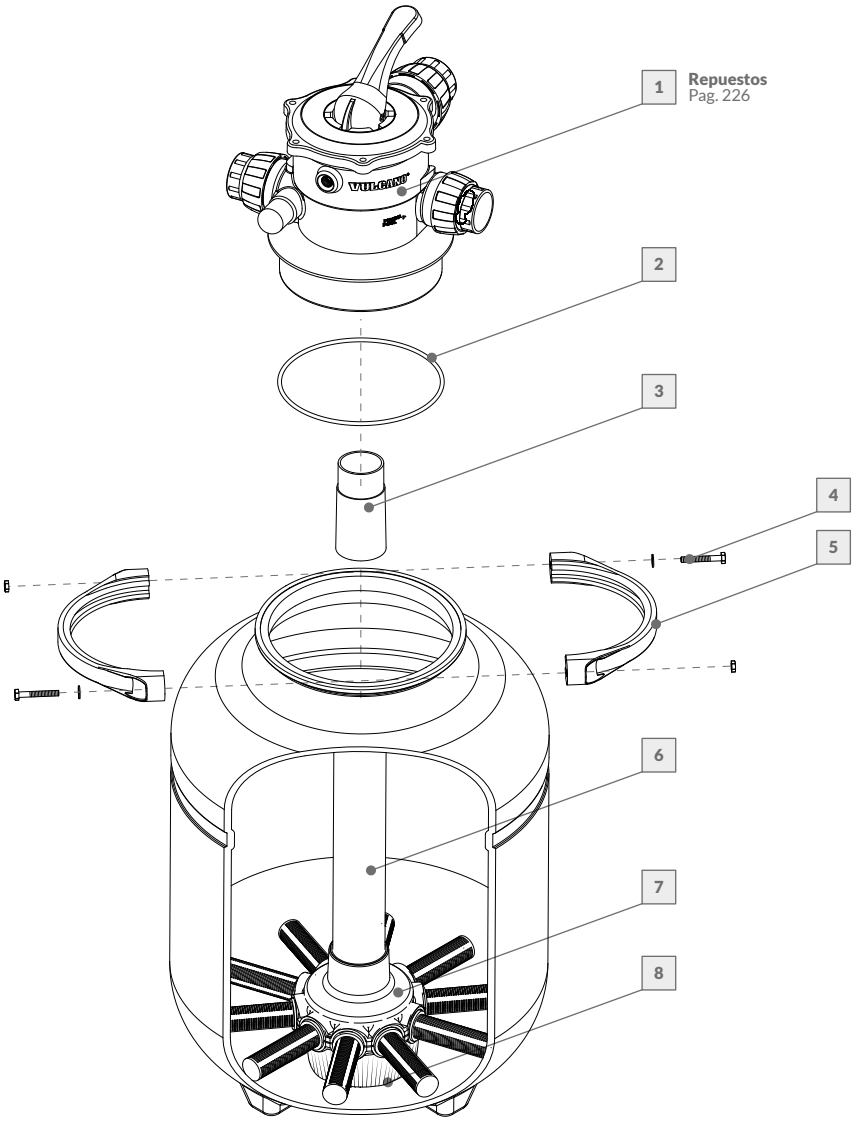

N°	DESCRIPCIÓN	CÓDIGO	N°	DESCRIPCIÓN	CÓDIGO
	Filtro residencial			**Filtro residencial**	
1	Multiválvula 6 vías - 1 1/2"	135925	5	Clamp plástico c/tornillos y tuercas	131900
2	O'Ring p/multiválvula	233006	6	Tubo colector	23331B
3	Cupla de conexión	233032	7	Colector ranurado	130507
4	Cjto. Tornillo AISI 1/4 x 13/4" y tuerca	233033	8	Picos difusores	137200

La empresa se reserva el derecho de realizar modificaciones constructivas.

FILTRO RESIDENCIAL

VC-50	139050

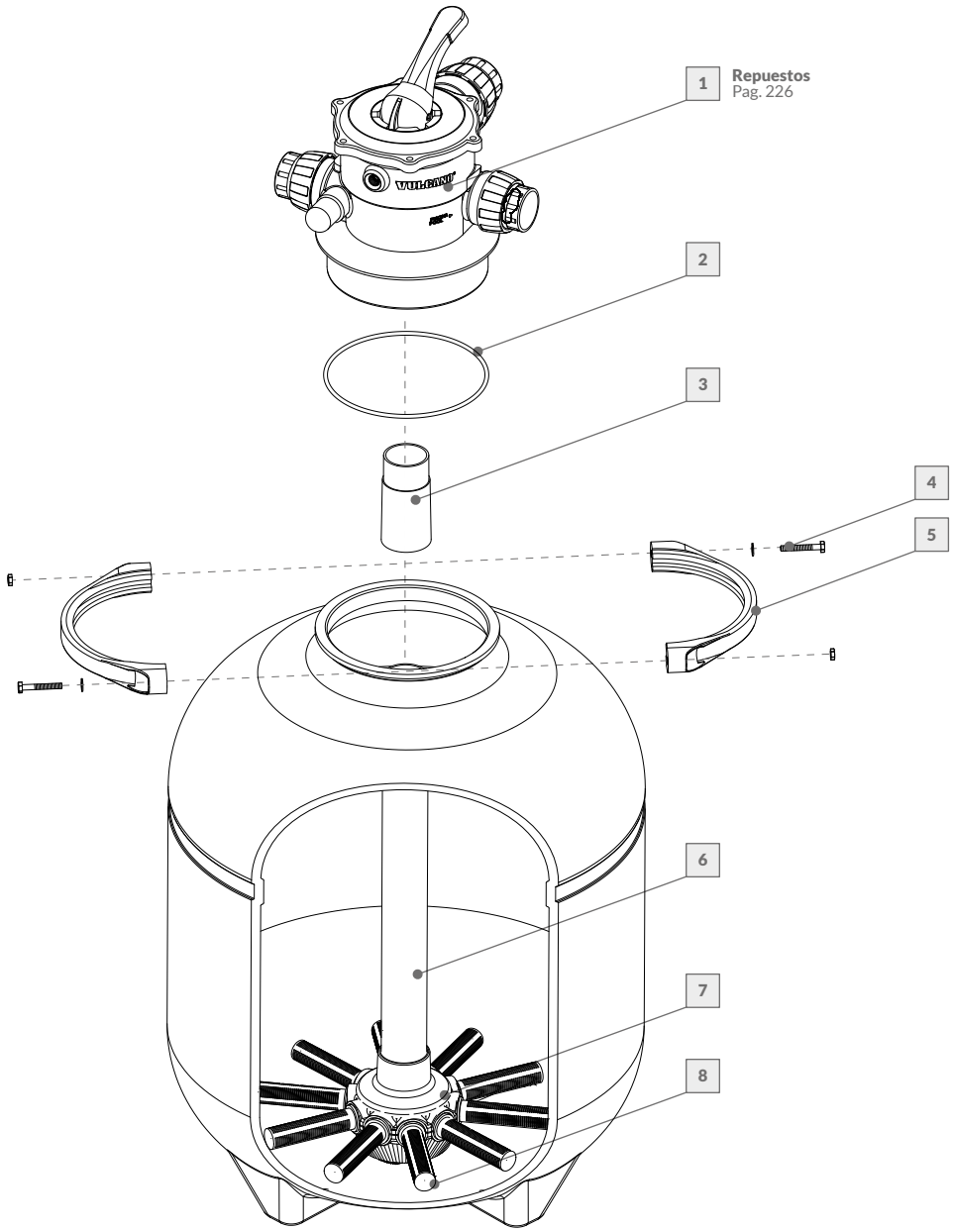

Nº	DESCRIPCIÓN	CÓDIGO	Nº	DESCRIPCIÓN	CÓDIGO
	Filtro residencial			**Filtro residencial**	
1	Multiválvula 6 vías - 1 1/2"	135925	5	Clamp plástico c/tornillos y tuercas	131900
2	O'Ring p/multiválvula	233006	6	Tubo colector	23331C
3	Cupla de conexión	233032	7	Colector ranurado	130507
4	Cjto. Tornillo AISI 1/4 x 13/4" y tuerca	233033	8	Picos difusores	137203

La empresa se reserva el derecho de realizar modificaciones constructivas.

FILTRO RESIDENCIAL

VC-100	139100

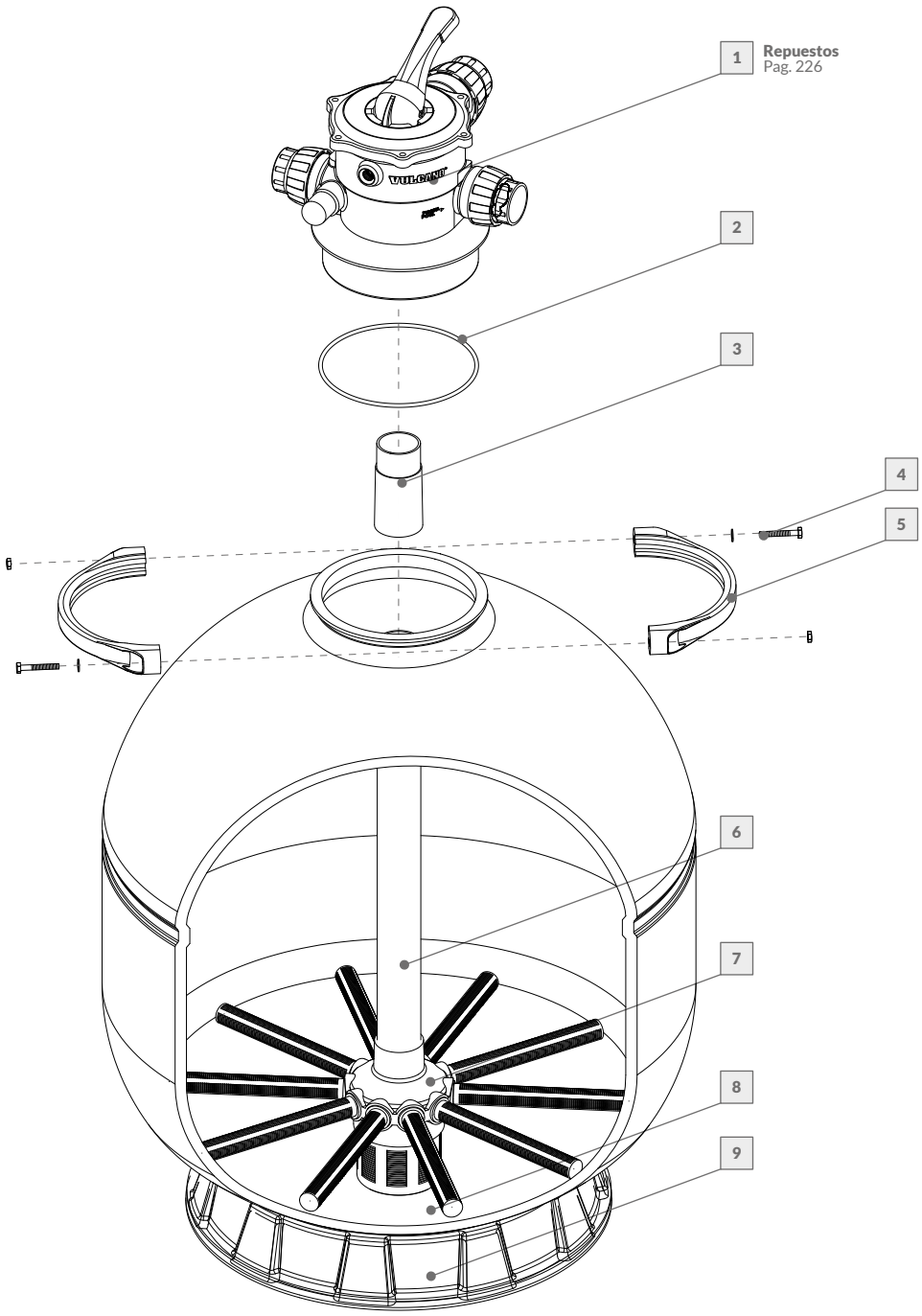

Nº	DESCRIPCIÓN	CÓDIGO	Nº	DESCRIPCIÓN	CÓDIGO
	Filtro residencial			**Filtro residencial**	
1	Multiválvula 6 vías - 1 1/2"	135925	6	Tubo colector	23331E
2	O'Ring p/multiválvula	233006	7	Colector	130504
3	Cupla de conexión	233032	8	Picos difusores	137201
4	Cjto. Tornillo AISI 1/4 x 13/4" y tuerca	233033	9	Base de filtro	233080
5	Clamp plástico c/tornillos y tuercas	131900			

La empresa se reserva el derecho de realizar modificaciones constructivas.

FILTRO COMERCIAL

VC-200 TOP	139200

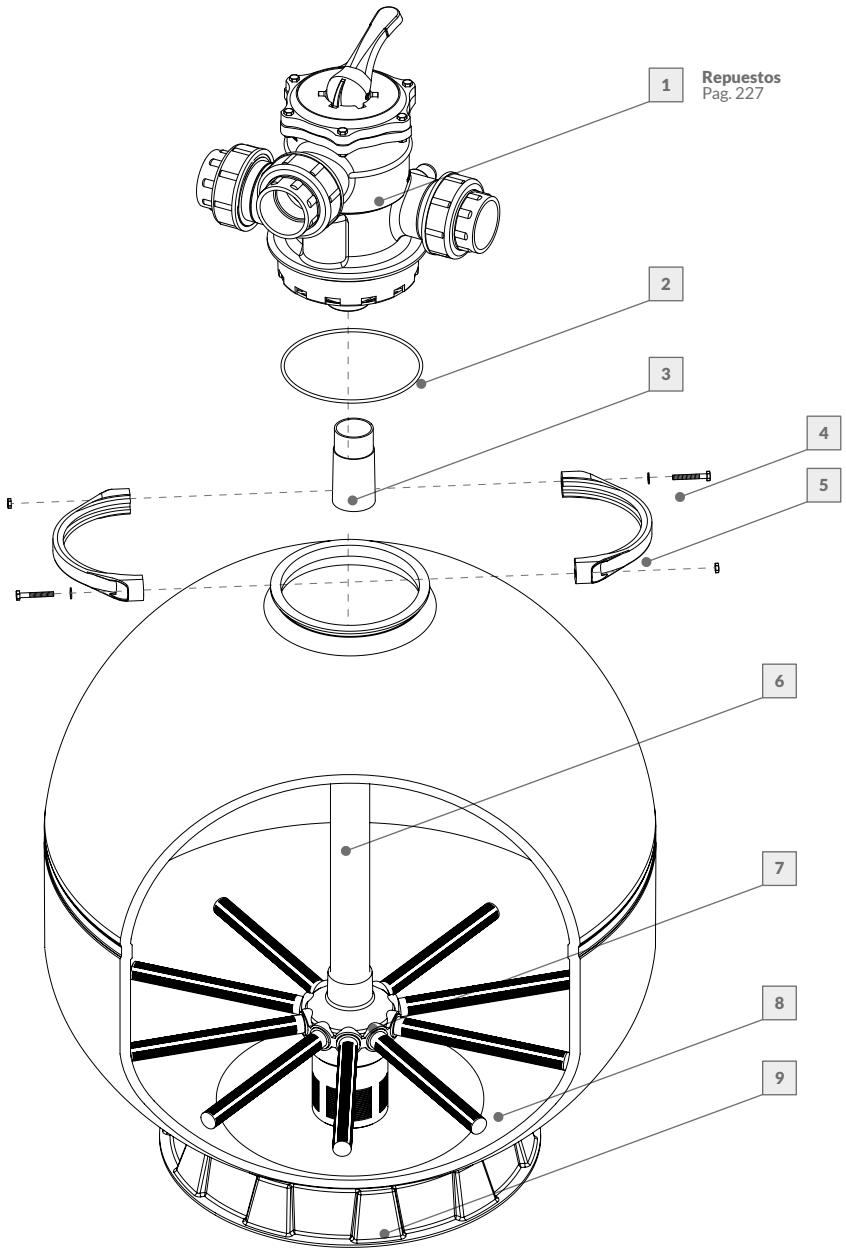

Nº	DESCRIPCIÓN	CÓDIGO	Nº	DESCRIPCIÓN	CÓDIGO
	Filtro comercial			**Filtro comercial**	
1	Multiválvula 6 vías - 2"	135027	6	Tubo colector	233138
2	O'Ring p/multiválvula	233006	7	Colector	130505
3	Cupla de conexión	233032	8	Picos difusores	137202
4	Cjto. Tornillo AISI 1/4 x 13/4" y tuerca	233033	9	Base de filtro	233080
5	Clamp plástico c/tornillos y tuercas	131900			

La empresa se reserva el derecho de realizar modificaciones constructivas.

FILTRO COMERCIAL

VC-250 TOP	139250

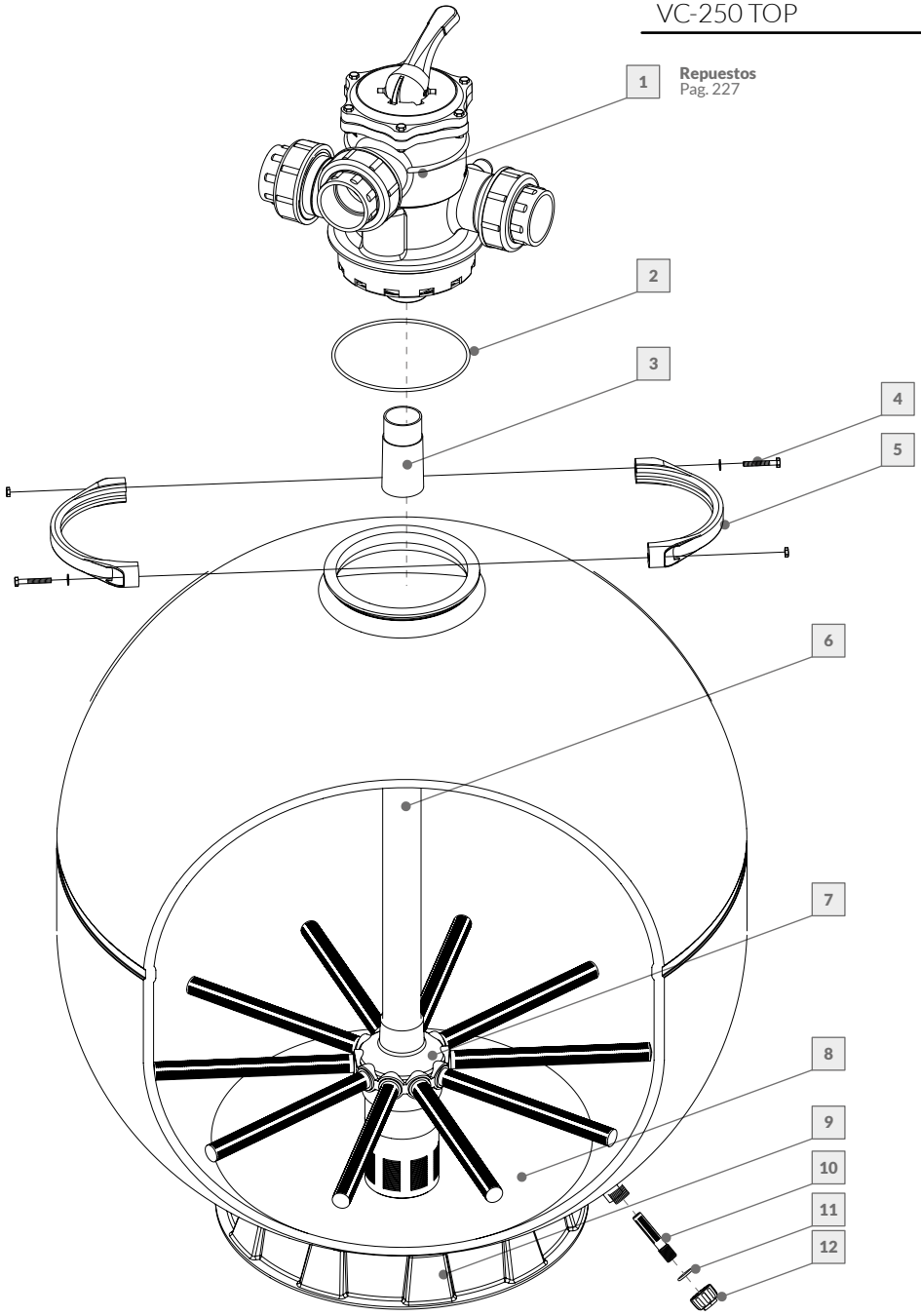

Nº	DESCRIPCIÓN	CÓDIGO	Nº	DESCRIPCIÓN	CÓDIGO
	Filtro comercial			**Filtro comercial**	
1	Multiválvula 6 vías - 2"	135027	7	Colector	130506
2	O'Ring p/multiválvula	233006	8	Picos difusores	137205
3	Cupla de conexión	233032	9	Base de filtro	233080
4	Cjto. Tornillo AISI 1/4 x 13/4" y tuerca	233033	10	Filtro p/válvula desagote	233144
5	Clamp plástico c/tornillos y tuercas	131900	11	O´Ring p/válvula desagote	233142
6	Tubo colector	233139	12	Tuerca tapón p/válvula desagote	233143

La empresa se reserva el derecho de realizar modificaciones constructivas.

FILTRO RESIDENCIAL

VC-100 R	139902

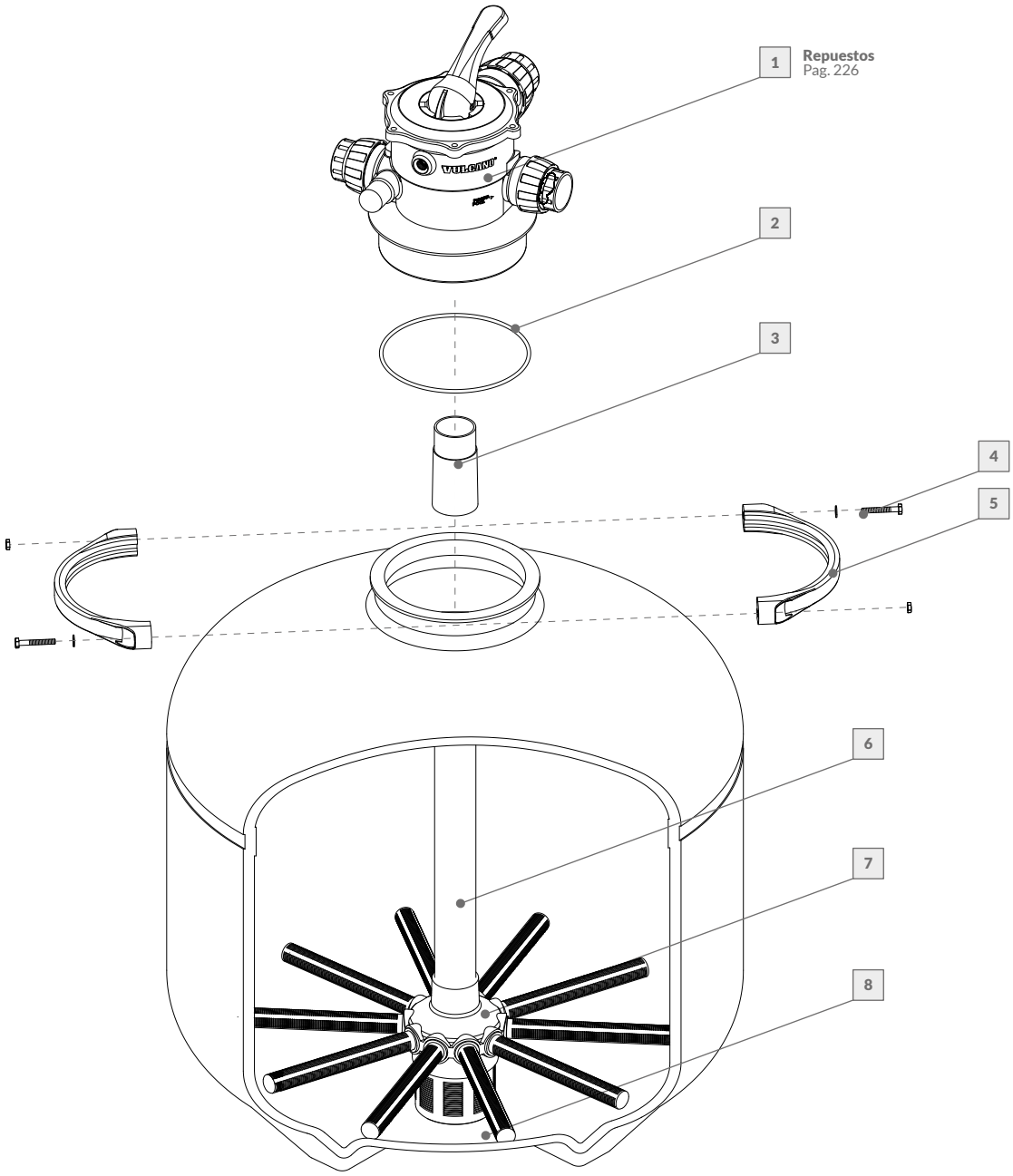

Nº	DESCRIPCIÓN	CÓDIGO	Nº	DESCRIPCIÓN	CÓDIGO
	Filtro residencial			**Filtro residencial**	
1	Multiválvula 6 vías - 1 1/2"	135925	5	Clamp plástico c/tornillos y tuercas	131900
2	O'Ring p/multiválvula	233006	6	Tubo colector	23331D
3	Cupla de conexión	233032	7	Colector	130502
4	Cjto. Tornillo AISI 1/4 x 13/4" y tuerca	233033	8	Picos difusores	137201

La empresa se reserva el derecho de realizar modificaciones constructivas.

FILTRO COMERCIAL

VC-200 R	139903

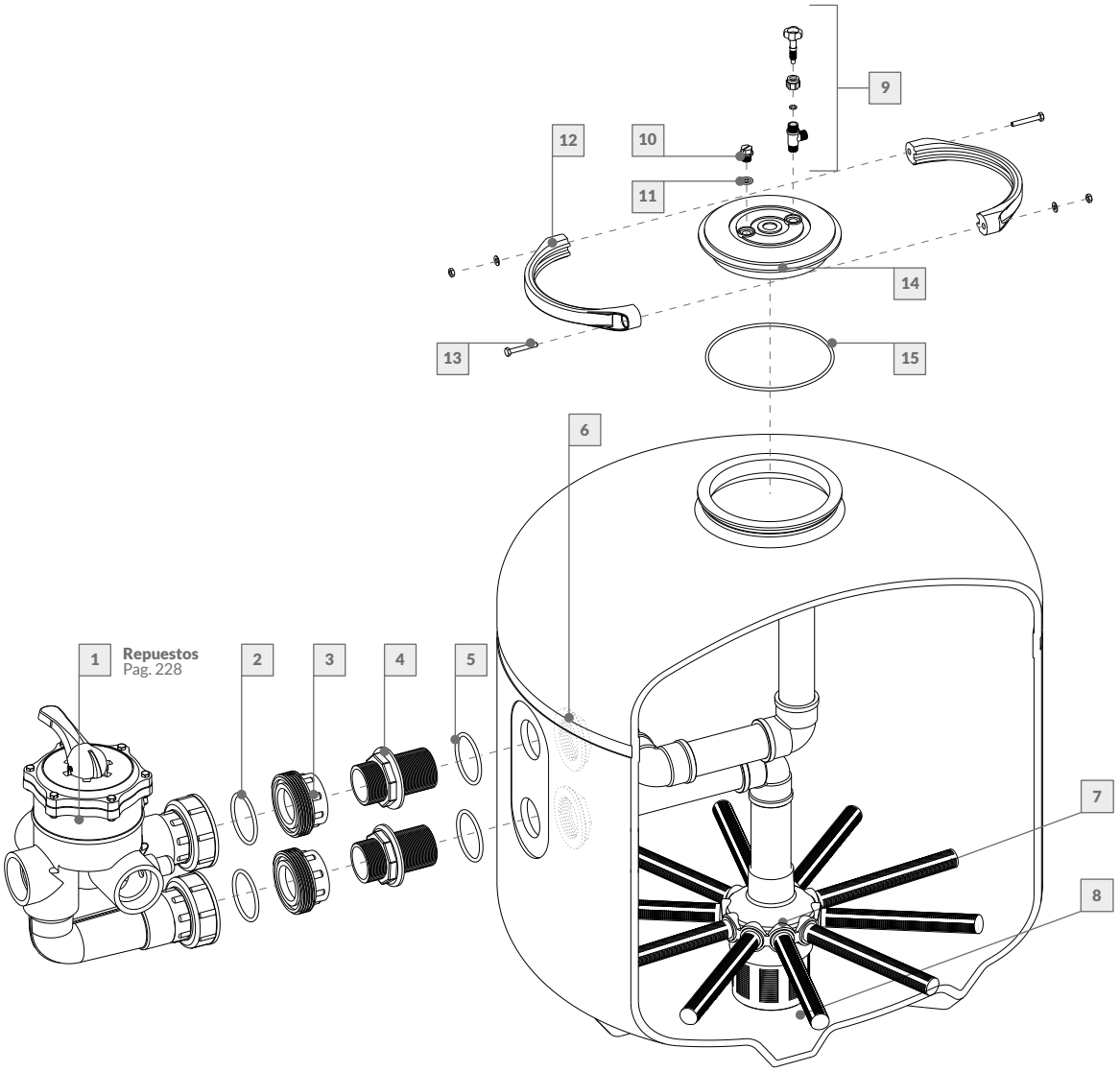

Nº	DESCRIPCIÓN	CÓDIGO	Nº	DESCRIPCIÓN	CÓDIGO
	Filtro comercial			**Filtro comercial**	
1	Multiválvula 6 vías - 2" Lateral (c/cuadro)	135913	9	Cjto. Llave de purga	233051
2	O'Ring p/unión doble	239095	10	Tapón 1/4"	233020
3	Cuerpo unión doble p/roscar 2"	239096	11	O'Ring p/tapón 1/4"	233049
4	Unión tanque p/VC-200 R	233057	12	Clamp plástico c/tornillos y tuercas	131900
5	O'Ring p/unión tanque	239007	13	Cjto. Tornillo AISI 1/4 x 13/4" y tuerca	233033
6	Tuerca p/unión tanque	236016	14	Tapa transparente	233052
7	Colector	130502	15	O'Ring p/tapa transparente	233006
8	Picos difusores VC-200	137202			

La empresa se reserva el derecho de realizar modificaciones constructivas.

MULTIVÁLVULA

Multiválvula 6 vías - 1 1/2" c/buje	135926
Multiválvula 6 vías - 1 1/2"	135925

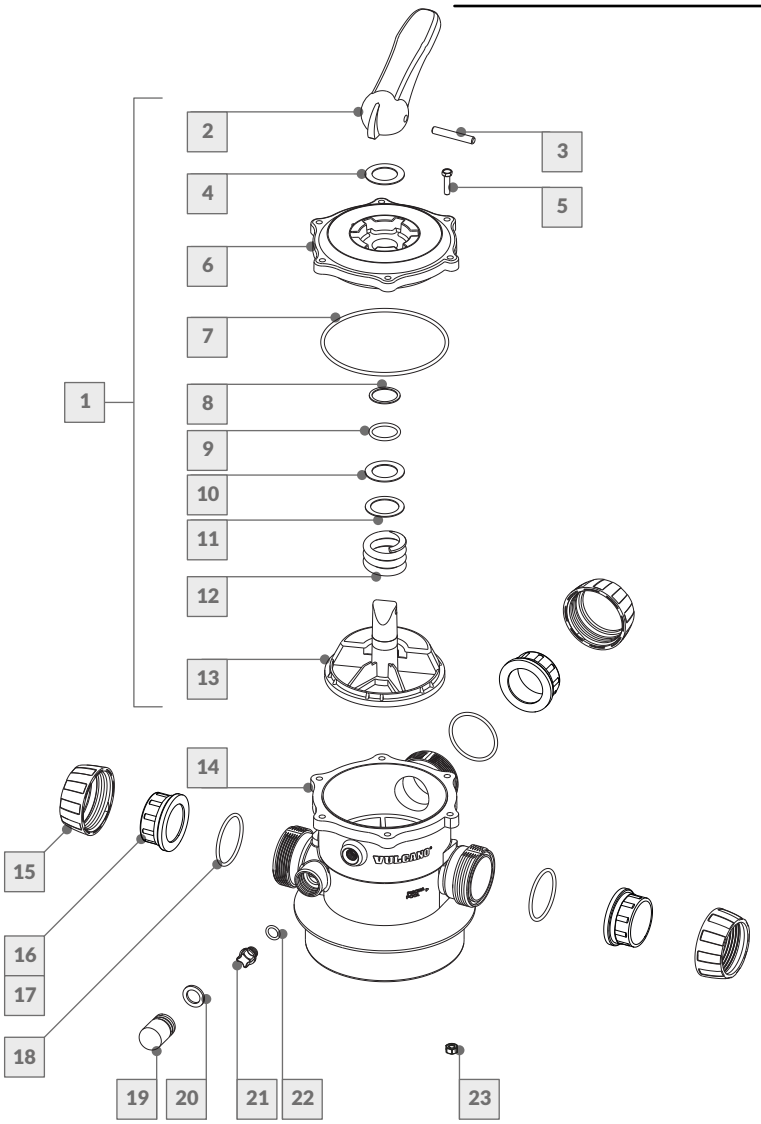

Nº	DESCRIPCIÓN	CÓDIGO	
	Multiválvula 6 vías - 1 1/2"	**135926**	**135925**
1	Cabezal p/ mv 6 vías 1 1/2"	233151	233151
2	Manija selectora multiválvula 6 vías	233150	233150
3	Perno AISI manija selectora	233016	233016
4	Arandela plástica p/ multiválvula	233003	233003
5	Tornillo AISI 1/4" x 1 1/4"	233021	233021
6	Tapa p/ mv 6 vías (c/ etiqueta func)	233154	233154
7	O'Ring p/ tapa multiválvula 6V	233026	233026
8	Arandela plástica ø34mm p/multiválvula	233153	233153
9	O'Ring retén p/ rotor mv 6 vías	233156	233156
10	Arandela plástica ø43mm p/multiválvula	233152	233152
11	Arandela AISI p/ multiválvula	233002	233002
12	Resorte AISI 6V	233017	233017
13	Rotor p/ mv 6 vías c/junta estrella	233165	233165

Nº	DESCRIPCIÓN	CÓDIGO	
	Multiválvula 6 vías - 1 1/2"	**135926**	**135925**
14	Cuerpo mv 6 vías 1 1/2"	233163	233159
15	Tuerca union doble	239118	239118
16	Buje H ø50 p/ pegar	239064	239064
17	Buje H 1 1/2" p/ roscar	239065	239065
18	O'Ring p/ unión doble	240056	240056
19	Tubo visor	233025	233025
20	Junta tubo visor	233013	233013
21	Tapón de drenaje 1/4"	233020	233020
22	O'Ring p/ tapón	233049	233049
23	Tuerca AISI 1/4"	233022	233022
24	Etiqueta Funciones	233008	233008
25	Grasa especial x 30g	233011	233011

La empresa se reserva el derecho de realizar modificaciones constructivas.

MULTIVÁLVULA

Multiválvula 6 vías - 2"	135027

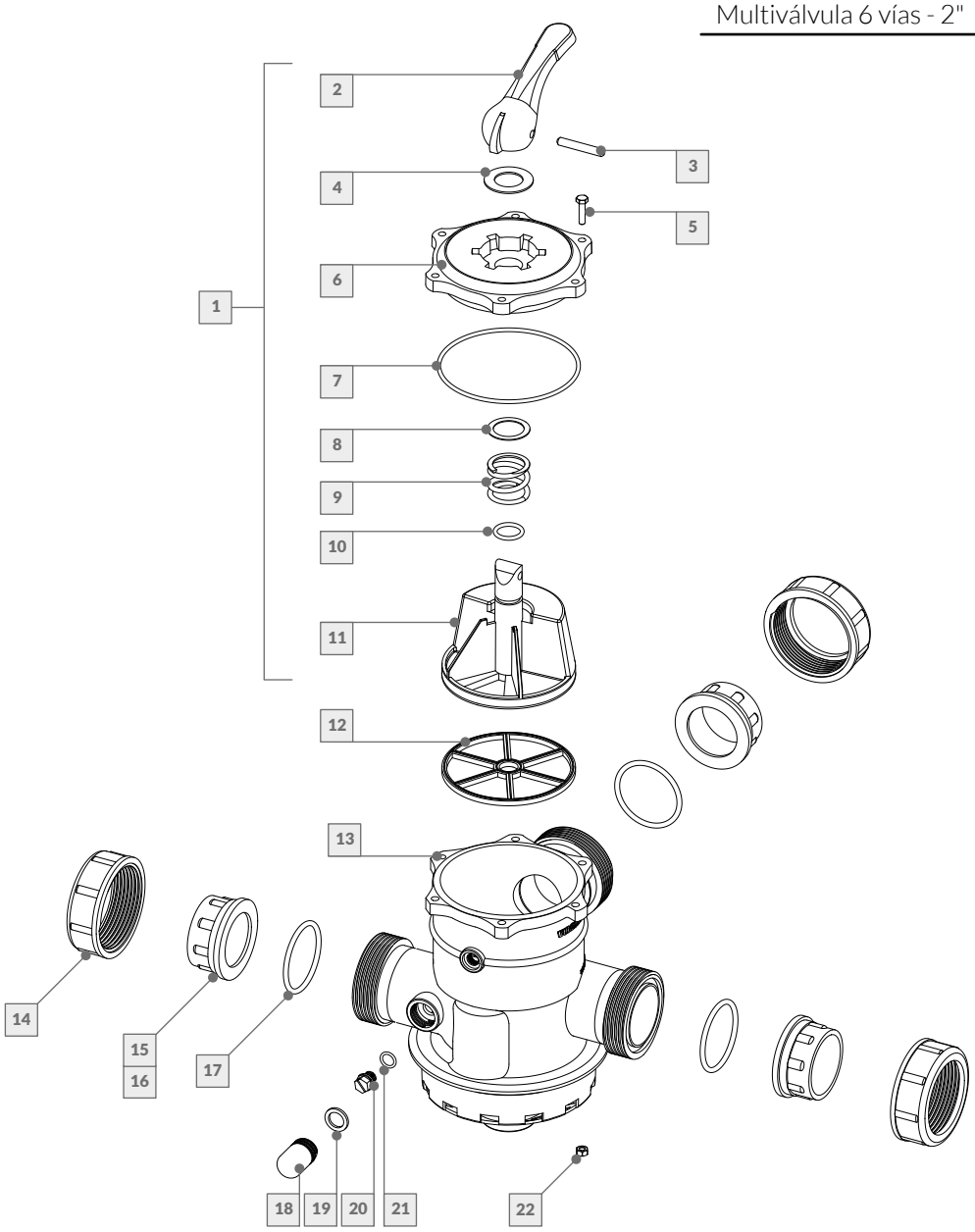

Nº	DESCRIPCIÓN	CÓDIGO	Nº	DESCRIPCIÓN	CÓDIGO
	Multiválvula 6 vías - 2" TOP			**Multiválvula 6 vías - 2" TOP**	
1	Conjunto Cabezal 2" c/O'Ring	233162	13	Cuerpo	233131
2	Manija selectora	233015	14	Tuerca unión doble	239092
3	Perno p/manija selectora	233016	15	Buje p/pegar ø63	239094
4	Arandela plástica	233003	16	Buje p/roscar 2"	239093
5	Tornillo AISI 1/4" x 1 1/4"	233021	17	O'Ring unión doble	239095
6	Tapa c/etiqueta	233133	18	Tubo visor	233025
7	O'Ring p/tapa 4"	233026	19	Junta p/tubo visor	233013
8	Arandela AISI	233002	20	Tapón	233020
9	Resorte AISI	233017	21	O'Ring p/tapón	233049
10	O'Ring p/retén de rotor	233000	22	Tuerca AISI	233022
11	Rotor	233046		Etiqueta funciones	233047
12	Junta estrella	233056		Grasa especial x 30g	233011

La empresa se reserva el derecho de realizar modificaciones constructivas.

MULTIVÁLVULA

Multiválvula 6 vías - 2" Lateral 135913

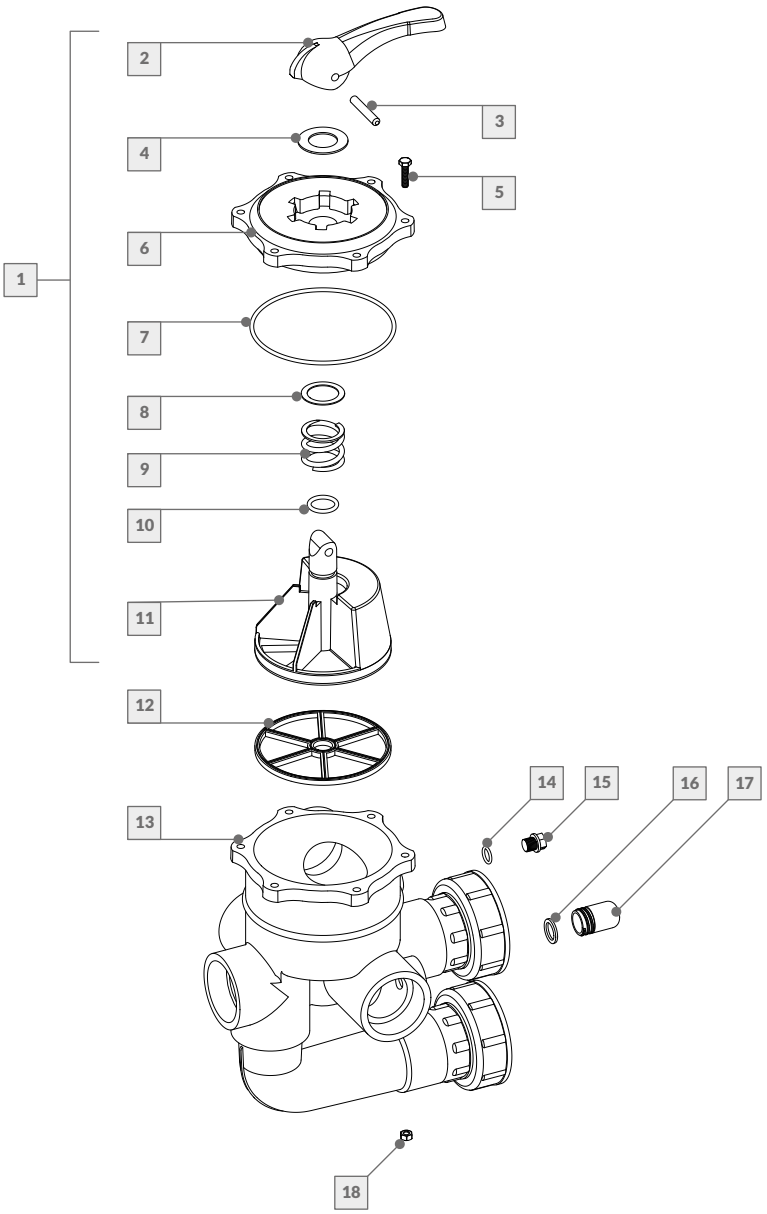

Nº	DESCRIPCIÓN	CÓDIGO	Nº	DESCRIPCIÓN	CÓDIGO
	Multiválvula 6 vías - 2" Lateral			**Multiválvula 6 vías - 2" Lateral**	
1	Conjunto Cabezal 2" c/O'Ring	233145	11	Rotor	233046
2	Manija selectora	233015	12	Junta estrella	233056
3	Perno p/manija selectora	233016	13	Cuerpo	233146
4	Arandela plástica	233003	14	O'Ring p/tapón	233049
5	Tornillo AISI 1/4" x 1 1/4"	233021	15	Tapón	233020
6	Tapa c/etiqueta	233133	16	Junta p/tubo visor	233013
7	O'Ring p/tapa 4"	233026	17	Tubo visor	233025
8	Arandela AISI	233002	18	Tuerca AISI	233022
9	Resorte AISI	233017		Etiqueta funciones	233047
10	O'Ring p/retén de rotor	233000		Grasa especial x 30 grs.	233011

La empresa se reserva el derecho de realizar modificaciones constructivas.

MULTIVÁLVULA

Multiválvula 6 vías - 1 1/2" c/buje	135922
Multiválvula 6 vías - 1 1/2"	13591C

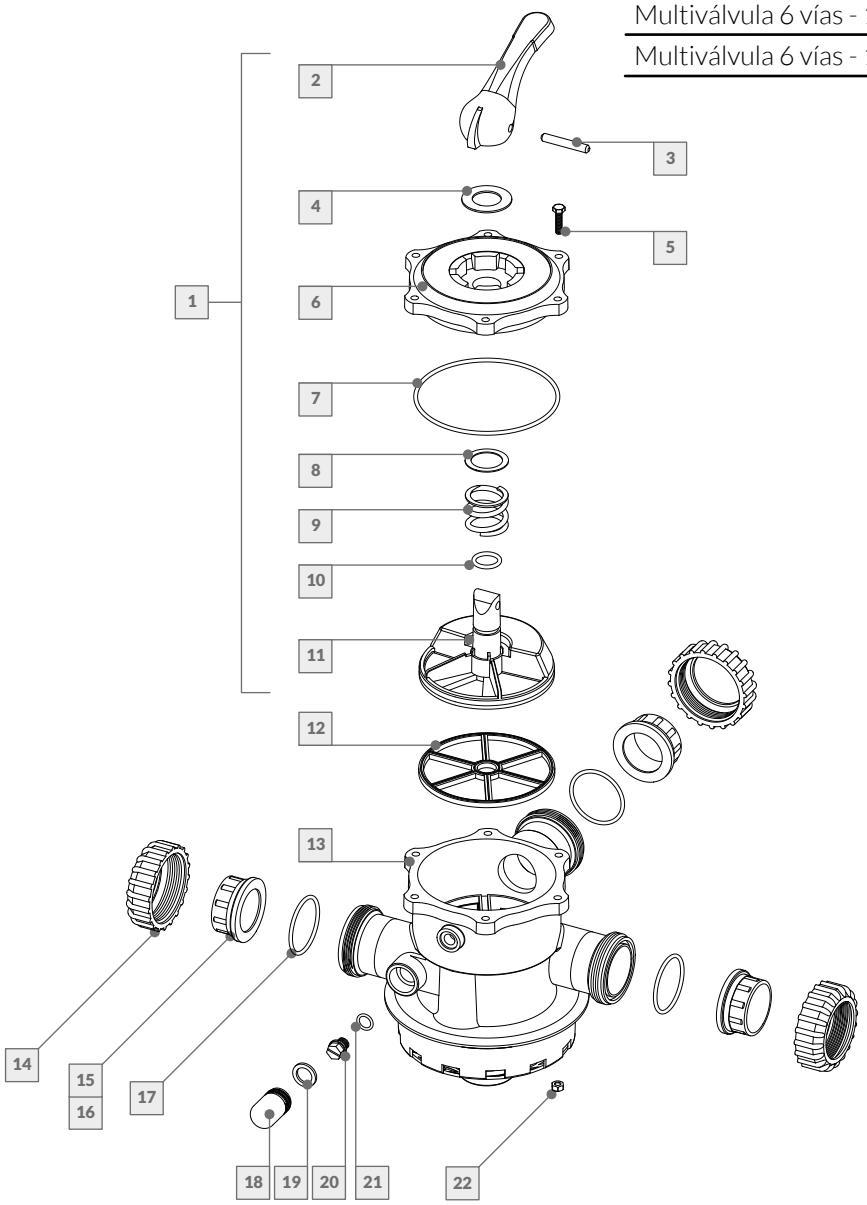

Nº	DESCRIPCIÓN	CÓDIGO	
	Multiválvula 6 vías - 1 1/2"	**135922**	**13591C**
1	Conjunto Cabezal 1 1/2" con O'Ring	23307B	23307B
2	Manija selectora 3 vías / 6 vías	233015	233015
3	Perno AISI manija selectora	233016	233016
4	Arandela plástica para multiválvula	233003	233003
5	Tornillo AISI 1/4" x 1 1/4"	233021	233021
6	Tapa marrón con círculo de acetato	23319B	23319B
7	O'Ring para tapa multiválvula 6 vías	233026	233026
8	Arandela AISI para multiválvula	233002	233002
9	Resorte AISI 6 vías	233017	233017
10	O'Ring para retén motor	233000	233000
11	Rotor multiválvula 6 vías 1 1/2"	233018	233018
12	Junta estrella 1 1/2"	233012	233012
13	Cuerpo	233147	23301C

Nº	DESCRIPCIÓN	CÓDIGO	
	Multiválvula 6 vías - 1 1/2"	**135922**	**13591C**
14	Tuerca superior 1 1/2"	239066	239066
15	Buje H ø 50 para pegar	239064	239064
16	Buje H 1 1/2" para roscar	239065	239065
17	O'Ring para unión doble ø 50	240056	240056
18	Tubo visor	233025	233025
19	Junta tubo visor	233013	233013
20	Tapón de drenaje 1/4"	233020	233020
21	O'Ring para tapón de drenaje	233049	233049
22	Tuerca AISI 1/4"	233022	233022
23	Etiqueta 6 vías 1 1/2"	233008	233008
24	Grasa especial x 30 gr.	233011	233011

La empresa se reserva el derecho de realizar modificaciones constructivas.

MULTIVÁLVULA

Multiválvula 6 vías - 1 1/2"	13591B

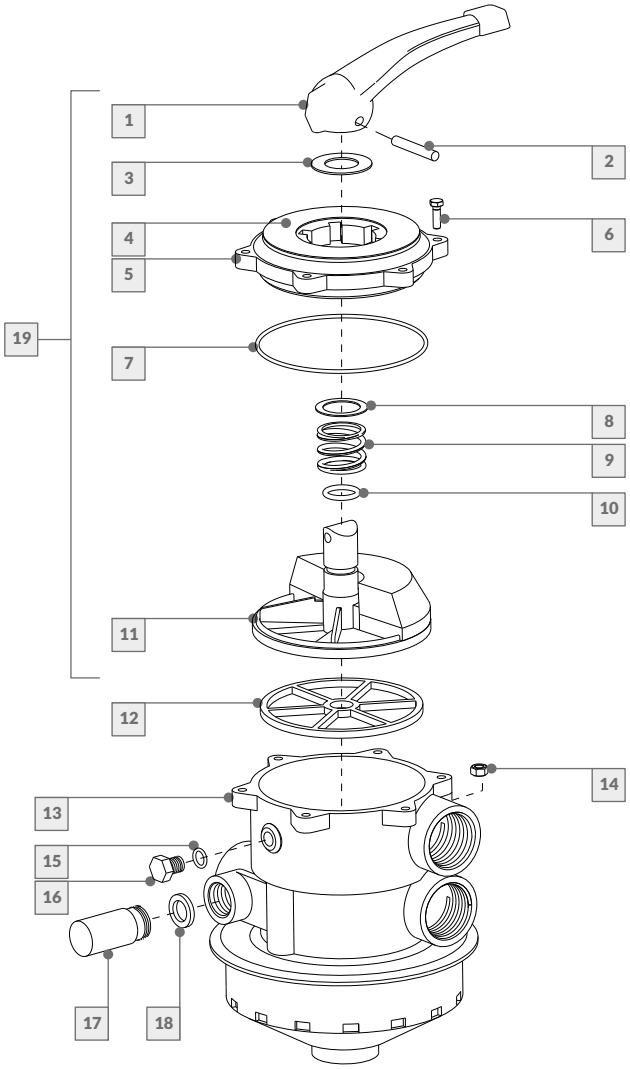

Nº	DESCRIPCIÓN	CÓDIGO	Nº	DESCRIPCIÓN	CÓDIGO
	Multiválvula 6 vías - 1 1/2"			**Multiválvula 6 vías - 1 1/2"**	
1	Manija selectora	233015	11	Rotor	233018
2	Perno p/manija selectora	233016	12	Junta estrella	233012
3	Arandela plástica	233003	13	Conjunto cuerpo	23301B
4	Círculo de acetato	233008	14	Tuerca AISI	233022
5	Tapa c/círculo de acetato	23319B	15	O'Ring p/tapón	233049
6	Tornillo AISI 1/4" x 1 1/4"	233021	16	Tapón	233020
7	O'Ring p/tapa 4"	233026	17	Tubo visor	233025
8	Arandela AISI	233002	18	Junta p/tubo visor	233013
9	Resorte AISI	233017	19	Conjunto cabezal	23307B
10	O'Ring p/retén de rotor	233000		Grasa especial x 30 gramos	233011

La empresa se reserva el derecho de realizar modificaciones constructivas.

MULTIVÁLVULA

Multiválvula 6 vías - 2"	135903

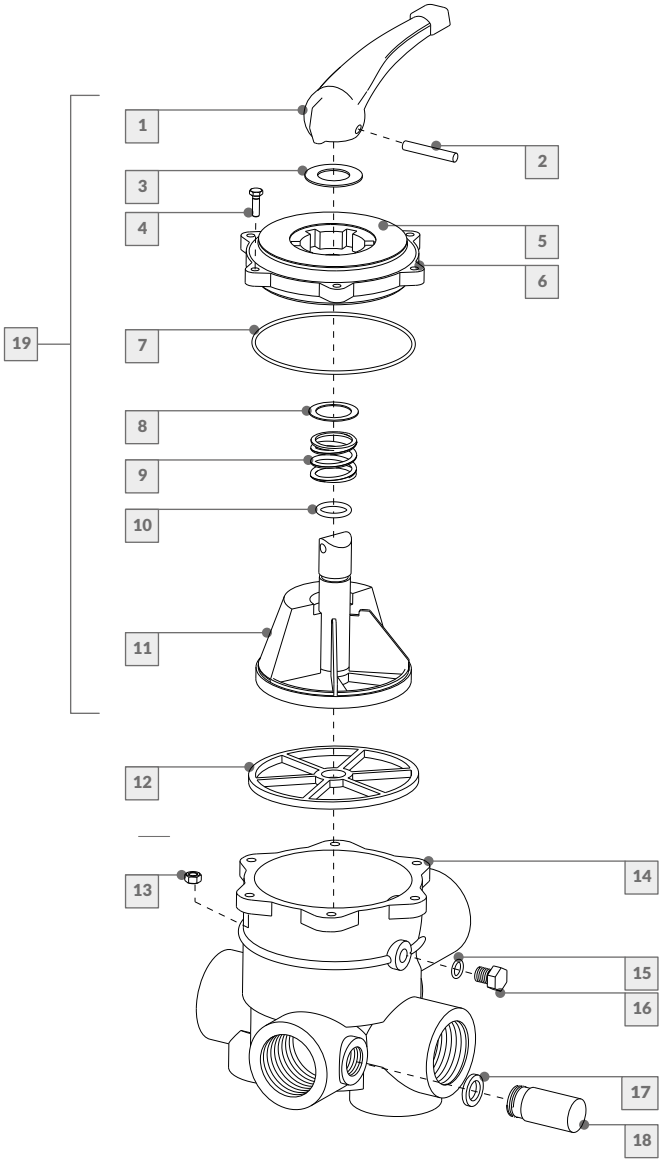

Nº	DESCRIPCIÓN	CÓDIGO	Nº	DESCRIPCIÓN	CÓDIGO
	Multiválvula 6 vías - 2”			**Multiválvula 6 vías - 2”**	
1	Manija selectora	233015	11	Rotor	233046
2	Perno p/manija selectora	233016	12	Junta estrella	233056
3	Arandela plástica	233003	13	Tuerca AISI	233022
4	Tornillo AISI 1/4" x 1 1/4”	233021	14	Cjto. cuerpo multiválvula 6V - 2” blanco	233045
5	Círculo de acetato	233047	15	O’Ring p/tapón	233049
6	Tapa c/círculo de acetato blanca	23319A	16	Tapón	233020
7	O’Ring p/tapa 4”	233026	17	Junta p/tubo visor	233013
8	Arandela AISI	233002	18	Tubo visor	233025
9	Resorte AISI	233017	19	Conjunto cabezal blanco 2”	233050
10	O’Ring p/retén de rotor	233000		Grasa especial x 30 gramos	233011

La empresa se reserva el derecho de realizar modificaciones constructivas.

BOMBA AUTOCEBANTE C/CARTUCHO

BAF

BAF 033 (AL)	106113

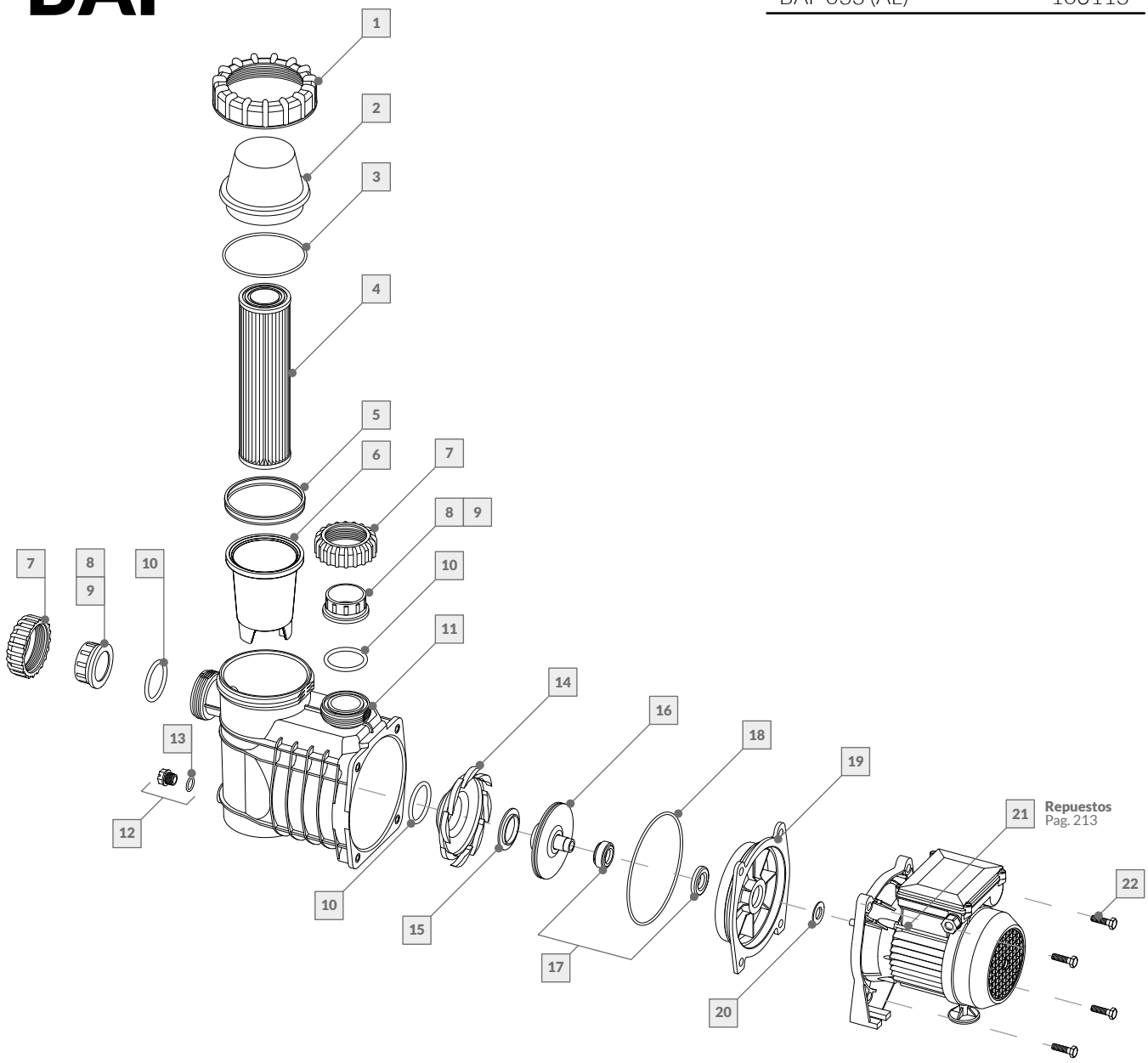

Nº	DESCRIPCIÓN	CÓDIGO	Nº	DESCRIPCIÓN	CÓDIGO
	Bomba autocebante			**Bomba autocebante**	
1	Tuerca p/tapa visora	239040	12	Tapón de drenaje c/O'Ring	239029
2	Tapa visora BAF	23938A	13	O'Ring p/tapón de drenaje	239056
3	O'Ring tapa visora	239041	14	Difusor 0.33 HP	23933A
4	Cartucho	239030	15	Aro impeller azul	239035
5	Junta del porta cartucho	239049	16	Impulsor 0.33 HP	23900A
6	Porta cartucho	23939A	17	Sello mecánico	239009
7	Tuerca unión doble	239066	18	O'Ring cuerpo intermedio	239006
8	Buje p/pegar ø50mm	239064	19	Cuerpo intermedio	23932A
9	Buje p/roscar 1 1/2"	239065	20	Arandela rompegota	239008
10	O'Ring p/unión doble y difusor	239007	21	Motor 0.50 HP - Monofásico	106241
11	Cuerpo autocebante	23931A	22	Tornillo 3/8 x 1 1/4"	239051

La empresa se reserva el derecho de realizar modificaciones constructivas.

FILTRACIÓN PORTÁTIL

Filtro c/cartucho	115001

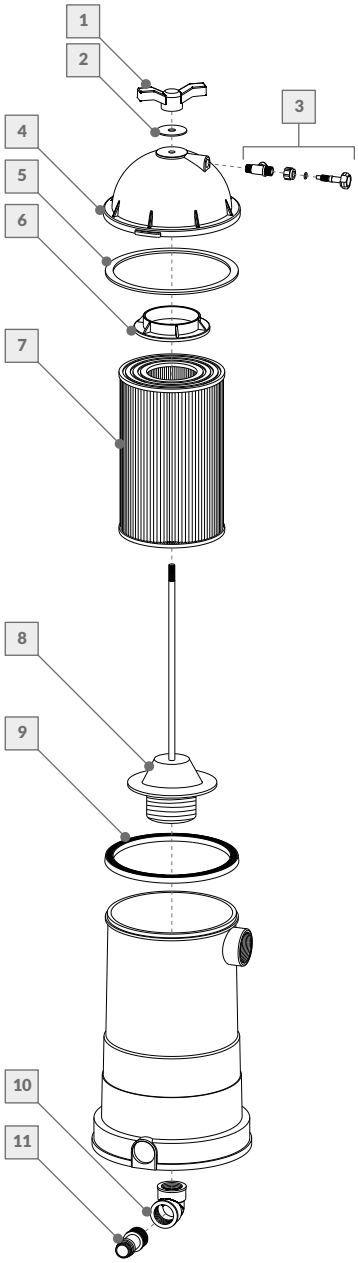

Nº	DESCRIPCIÓN	CÓDIGO	Nº	DESCRIPCIÓN	CÓDIGO
	Filtro c/cartucho			**Filtro c/cartucho**	
1	Manija de ajuste	235000	7	Cartucho filtrante ø170mm x 285mm	115002
2	Arandela p/tapa del filtro c/cartucho	235005	8	Cjto. acople c/varilla de bronce p/cartucho	235006
3	Llave de purga	233051	9	Junta del cuerpo p/filtro c/cartucho	115003
4	Tapa p/filtro c/cartucho s/junta	235001	10	Codo H-H rosca 1 1/4"	
5	Junta p/tapa del filtro c/cartucho	235002	11	Acople espigado c/rosca 1 1/4"	
6	Aro suplemento	235004			

La empresa se reserva el derecho de realizar modificaciones constructivas.

SKIMMER CON FILTRO

Skimmer c/filtro p/hormigón 119017

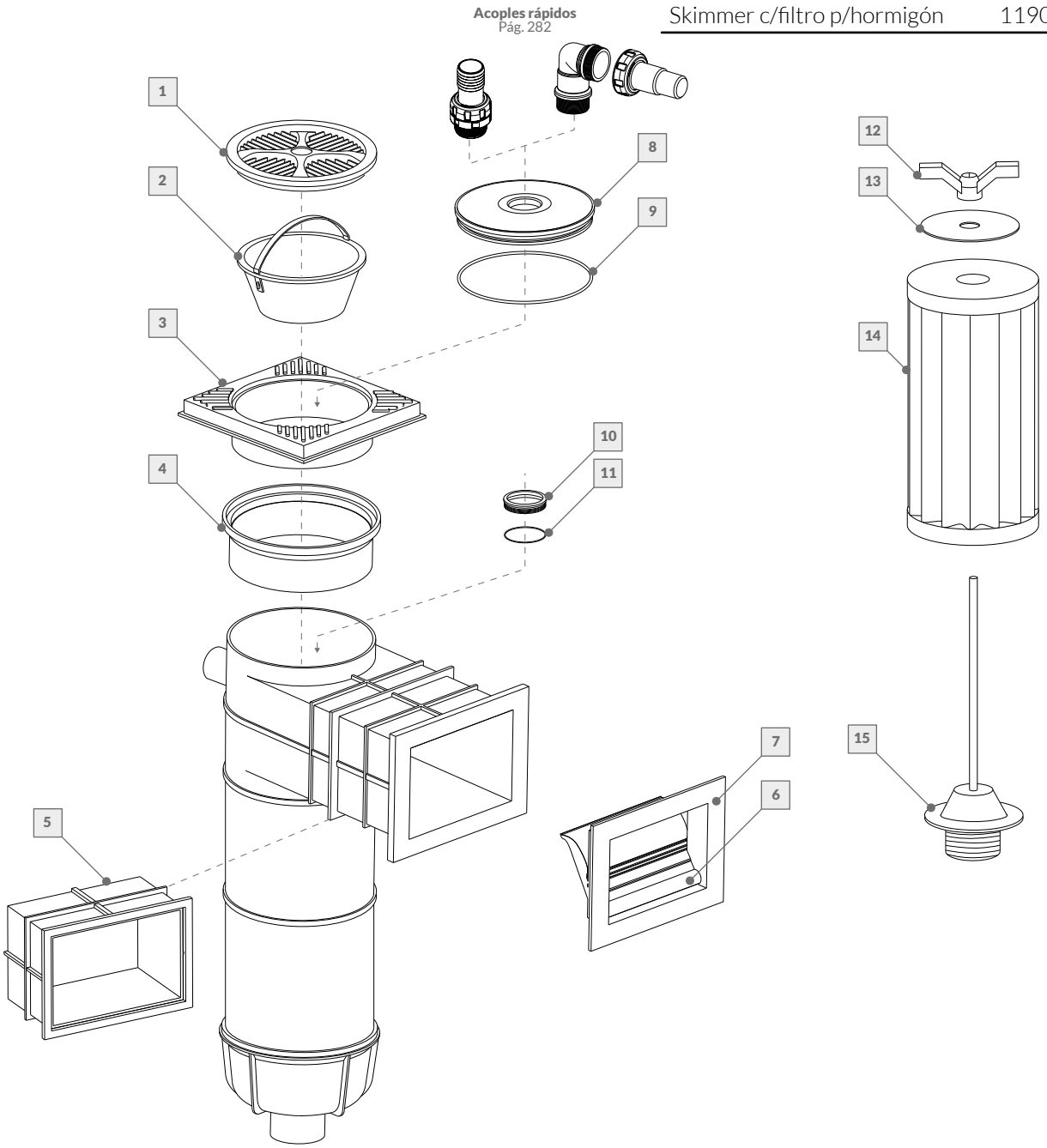

Nº	DESCRIPCIÓN	CÓDIGO	Nº	DESCRIPCIÓN	CÓDIGO
	Skimmer con filtro p/hormigón			**Skimmer con filtro p/hormigón**	
1	Rejilla	237005	9	O´Ring p/tapa intermedia **(opcional)**	233006
2	Canasto c/manija	237000	10	Tapón p/skimmer **(opcional)**	237007
3	Tapa cuadrada	237019	11	O´Ring p/tapón skimmer **(opcional)**	237009
4	Cuello **(opcional)**	237003	12	Manija de ajuste p/cartucho	235000
5	Módulo boca **(opcional)**	237002	13	Tapa p/cartucho	237024
6	Regulador de caudal c/pernos	237004	14	Cartucho filtrante Ø 170 mm x 285 mm	115002
7	Marco vista c/regulador de caudal	237010	15	Cjto. acople c/varilla de bronce p/cartucho	237025
8	Tapa intermedia s/O´Ring **(opcional)**	237006			

La empresa se reserva el derecho de realizar modificaciones constructivas.

SKIMMER CON FILTRO

Skimmer c/filtro p/fibra de vidrio	119019

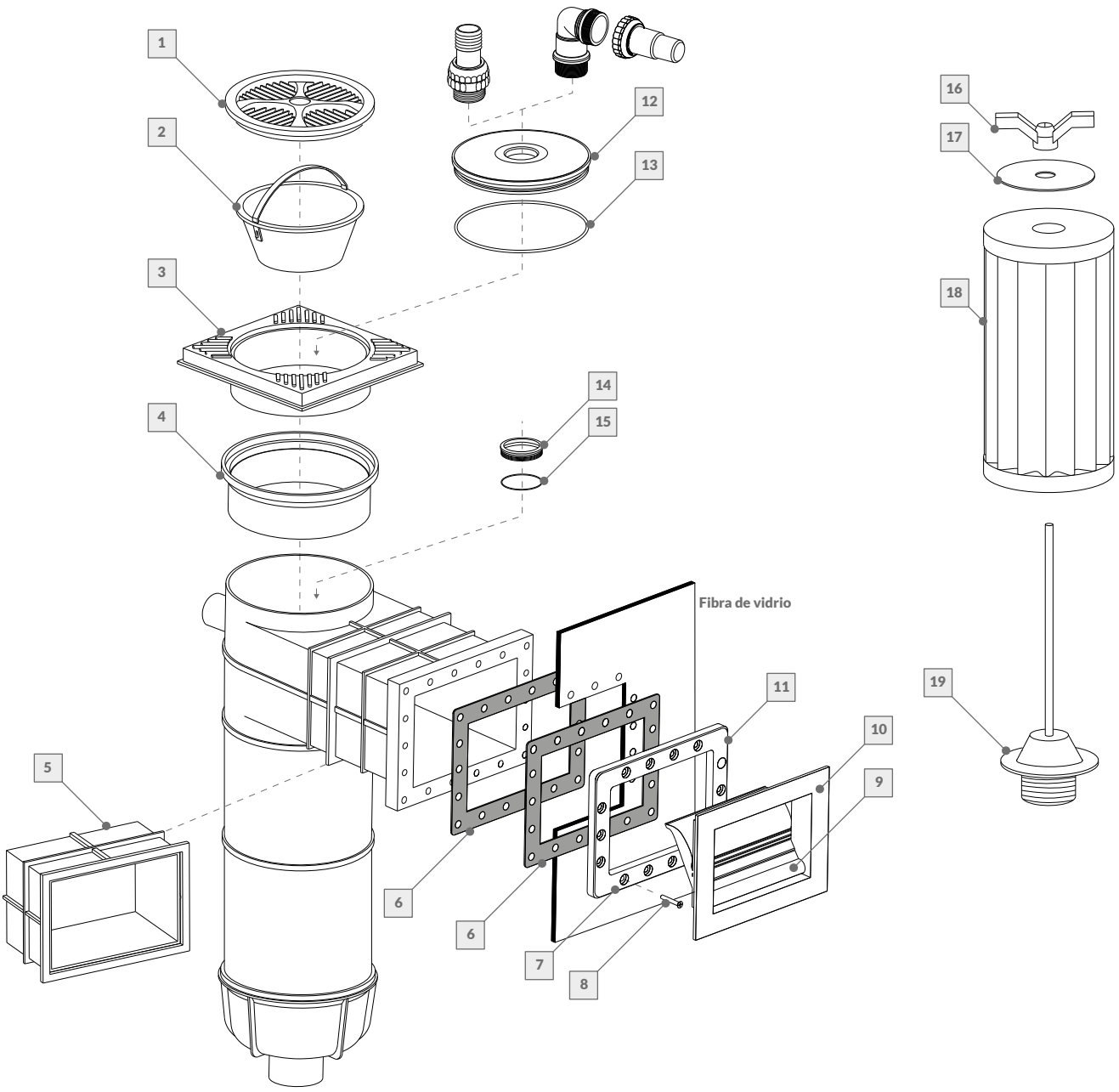

Nº	DESCRIPCIÓN	CÓDIGO	Nº	DESCRIPCIÓN	CÓDIGO
	Skimmer con filtro p/fibra de vidrio			**Skimmer con filtro p/fibra de vidrio**	
1	Rejilla	237005	11	Tapón cubre tornillo p/contramarco	237016
2	Canasto c/manija	237000	12	Tapa intermedia s/O´Ring (opcional)	237006
3	Tapa cuadrada	237019	13	O´Ring p/tapa intermedia (opcional)	233006
4	Cuello (opcional)	237003	14	Tapón p/skimmer (opcional)	237007
5	Módulo boca (opcional)	237002	15	O´Ring p/tapón skimmer (opcional)	237009
6	Junta	237017	16	Manija de ajuste p/cartucho	235000
7	Contramarco	237022	17	Tapa p/cartucho	237024
8	Tornillo AISI 10 x 1 1/4"	237018	18	Cartucho filtrante Ø 170 mm x 285 mm	115002
9	Regulador de caudal c/pernos	237004	19	Cjto. acople c/varilla de bronce p/cartucho	237025
10	Marco vista c/regulador de caudal	237010			

La empresa se reserva el derecho de realizar modificaciones constructivas.

SKIMMER
PISCINAS HORMIGÓN

Skimmer mini p/hormigón	119010

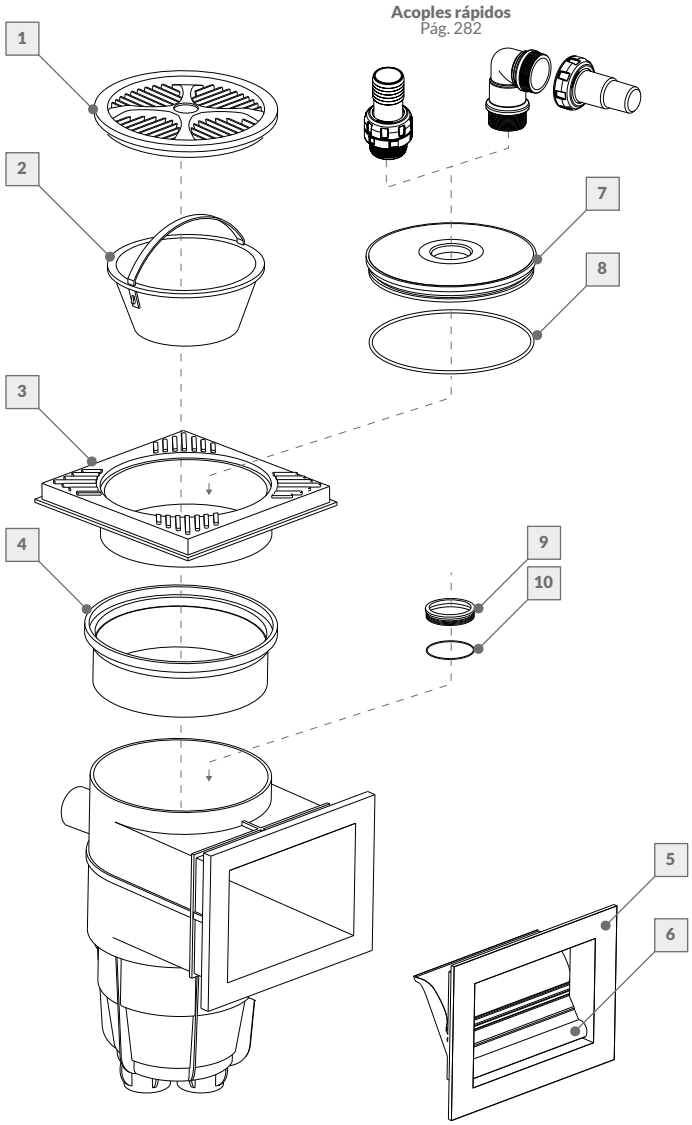

Nº	DESCRIPCIÓN	CÓDIGO	Nº	DESCRIPCIÓN	CÓDIGO
	Skimmer mini p/hormigón			**Skimmer mini p/hormigón**	
1	Rejilla	237005	6	Regulador de caudal c/pernos	237004
2	Canasto c/manija	237000	7	Tapa s/O´Ring **(opcional)**	237006
3	Tapa cuadrada	237019	8	O´Ring p/tapa intermedia **(opcional)**	233006
4	Cuello **(opcional)**	237003	9	Tapón p/skimmer **(opcional)**	237007
5	Marco vista c/regulador de caudal	237010	10	O´Ring del tapón p/skimmer	237009

La empresa se reserva el derecho de realizar modificaciones constructivas.

SKIMMER
PISCINAS FIBRA DE VIDRIO

Skimmer mini p/fibra de vidrio	119011

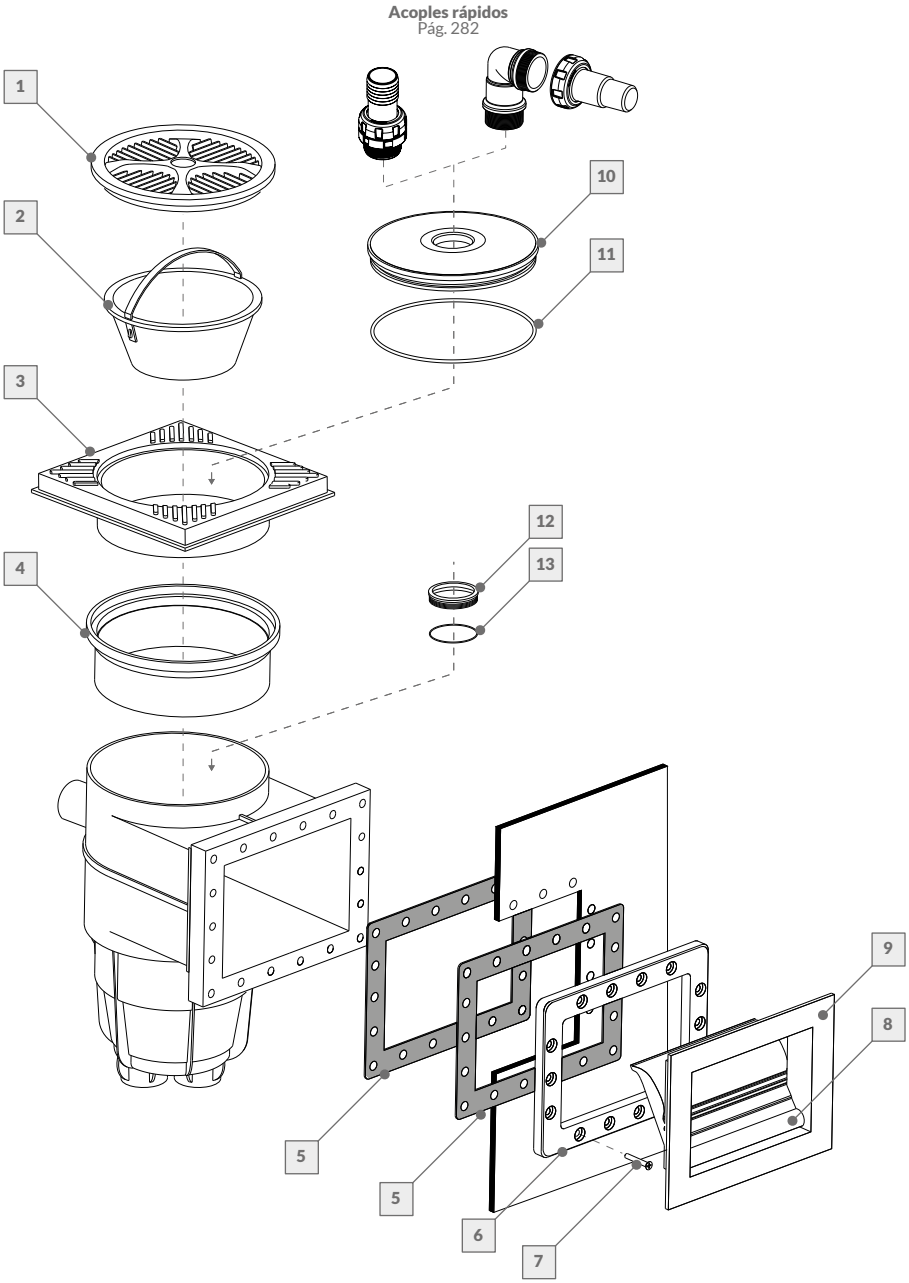

Nº	DESCRIPCIÓN	CÓDIGO	Nº	DESCRIPCIÓN	CÓDIGO
	Skimmer mini p/fibra de vidrio			**Skimmer mini p/fibra de vidrio**	
1	Rejilla	237005	8	Regulador de caudal c/pernos	237004
2	Canasto c/manija	237000	9	Marco vista c/regulador de caudal	237010
3	Tapa cuadrada	237019	10	Tapa s/O´Ring (opcional)	237006
4	Cuello (opcional)	237003	11	O´Ring p/tapa intermedia (opcional)	233006
5	Junta p/skimmer boca chica	237017	12	Tapón p/skimmer (opcional)	237007
6	Contramarco	237022	13	O´Ring del tapón p/skimmer (opcional)	237009
7	Tornillo AISI 10 x 1 1/4”	237018			

La empresa se reserva el derecho de realizar modificaciones constructivas.

SKIMMER
PISCINAS HORMIGÓN

Skimmer boca chica p/hormigón	119002

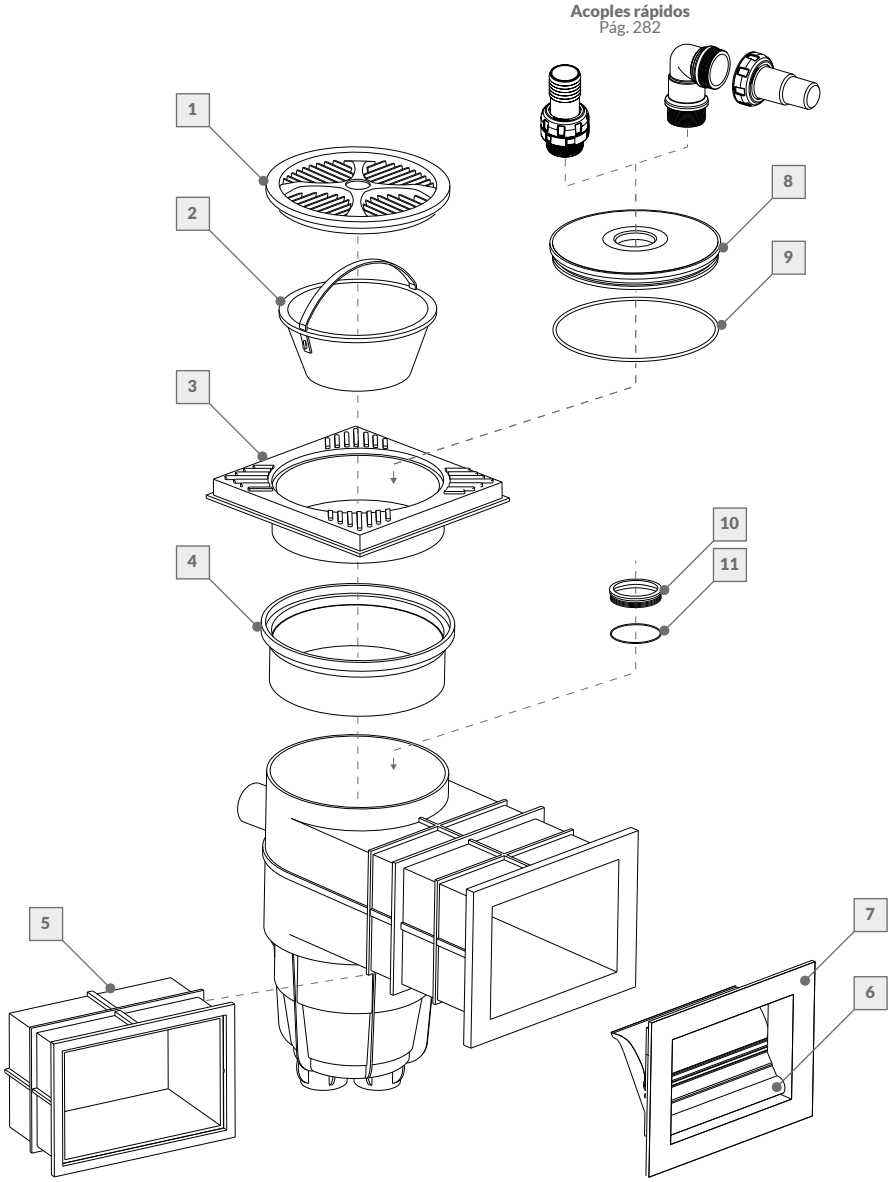

Nº	DESCRIPCIÓN	CÓDIGO	Nº	DESCRIPCIÓN	CÓDIGO
	Skimmer boca chica p/hormigón			**Skimmer boca chica p/hormigón**	
1	Rejilla	237005	7	Marco vista c/regulador de caudal	237010
2	Canasto c/manija	237000	8	Tapa s/O´Ring (opcional)	237006
3	Tapa cuadrada	237019	9	O´Ring p/tapa intermedia (opcional)	233006
4	Cuello (opcional)	237003	10	Tapón p/skimmer (opcional)	237007
5	Módulo boca (opcional)	237002	11	O´Ring del tapón p/skimmer (opcional)	237009
6	Regulador de caudal c/pernos	237004			

La empresa se reserva el derecho de realizar modificaciones constructivas.

SKIMMER
PISCINAS FIBRA DE VIDRIO

Skimmer boca chica p/fibra de vidrio	119006

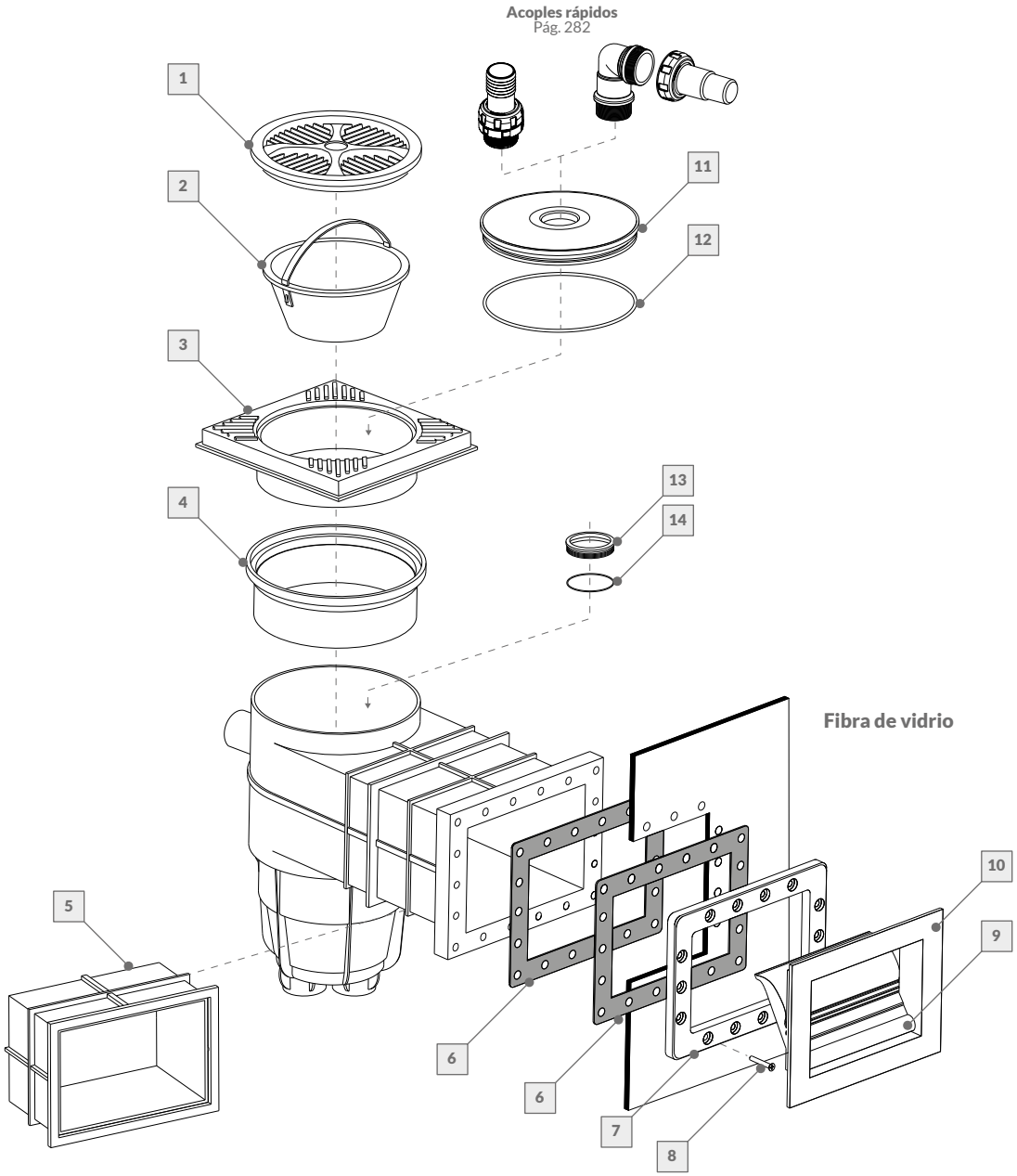

Nº	DESCRIPCIÓN	CÓDIGO	Nº	DESCRIPCIÓN	CÓDIGO
	Skimmer boca chica p/fibra de vidrio			**Skimmer boca chica p/fibra de vidrio**	
1	Rejilla	237005	8	Tornillo AISI 10 x 1 1/4"	237018
2	Canasto c/manija	237000	9	Regulador de caudal c/pernos	237004
3	Tapa cuadrada	237019	10	Marco vista c/regulador de caudal	237010
4	Cuello (opcional)	237003	11	Tapa s/O´Ring (opcional)	237006
5	Módulo boca (opcional)	237002	12	O´Ring p/tapa intermedia (opcional)	233006
6	Junta p/skimmer boca chica	237017	13	Tapón p/skimmer (opcional)	237007
7	Contramarco	237022	14	O´Ring del tapón p/skimmer (opcional)	237009

La empresa se reserva el derecho de realizar modificaciones constructivas.

SKIMMER
PISCINAS HORMIGÓN

Skimmer boca ancha p/hormigón	119003

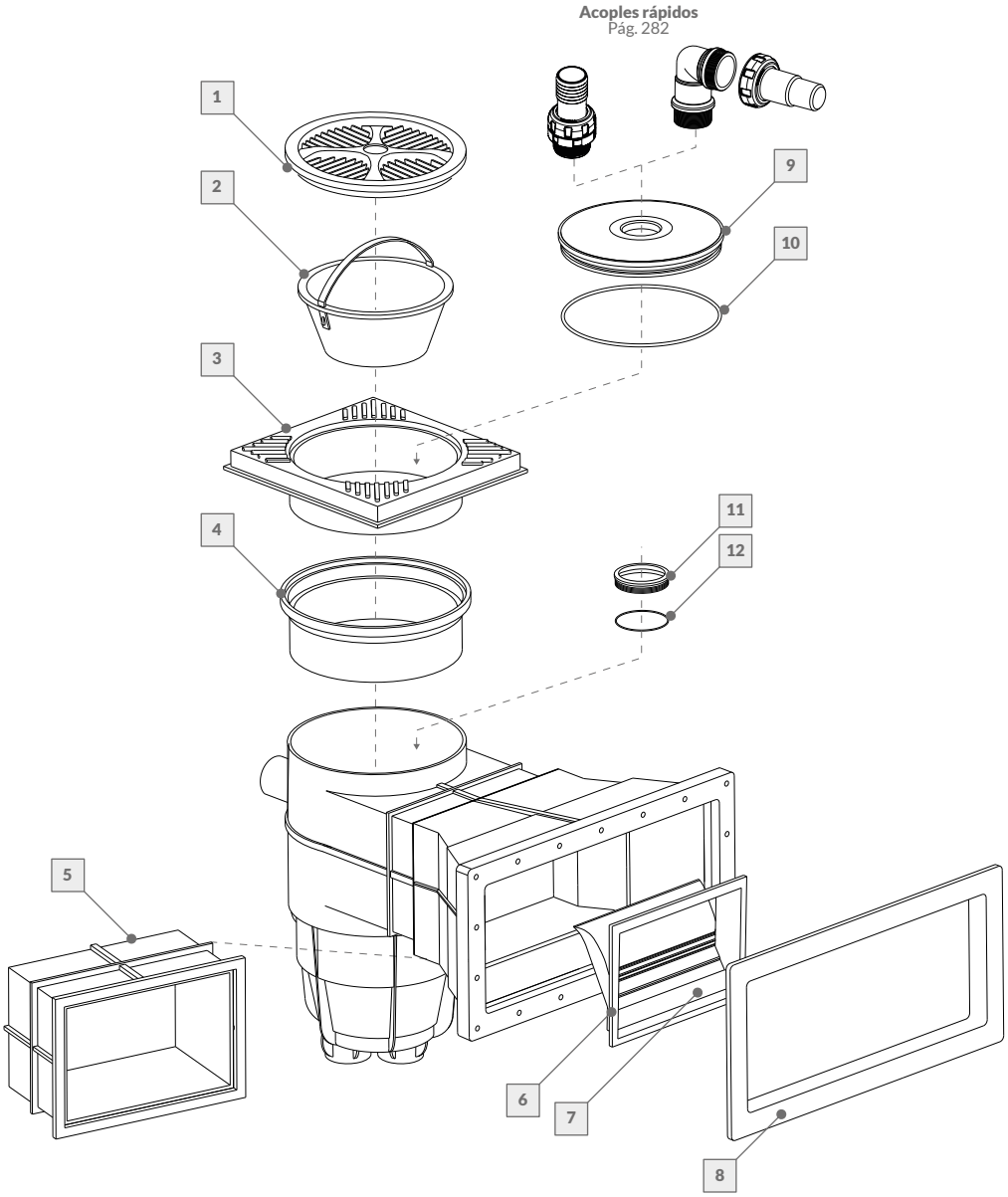

Nº	DESCRIPCIÓN	CÓDIGO	Nº	DESCRIPCIÓN	CÓDIGO
	Skimmer boca ancha p/hormigón			**Skimmer boca ancha p/hormigón**	
1	Rejilla	237005	7	Regulador de caudal c/pernos	237004
2	Canasto c/manija	237000	8	Marco vista	237028
3	Tapa cuadrada	237019	9	Tapa s/O´Ring (opcional)	237006
4	Cuello (opcional)	237003	10	O´Ring p/tapa intermedia (opcional)	233006
5	Módulo boca (opcional)	237002	11	Tapón p/skimmer (opcional)	237007
6	Regulador de caudal c/marco	237011	12	O´Ring del tapón p/skimmer (opcional)	237009

La empresa se reserva el derecho de realizar modificaciones constructivas.

SKIMMER
PISCINAS FIBRA DE VIDRIO

Skimmer boca ancha p/fibra de vidrio	119009

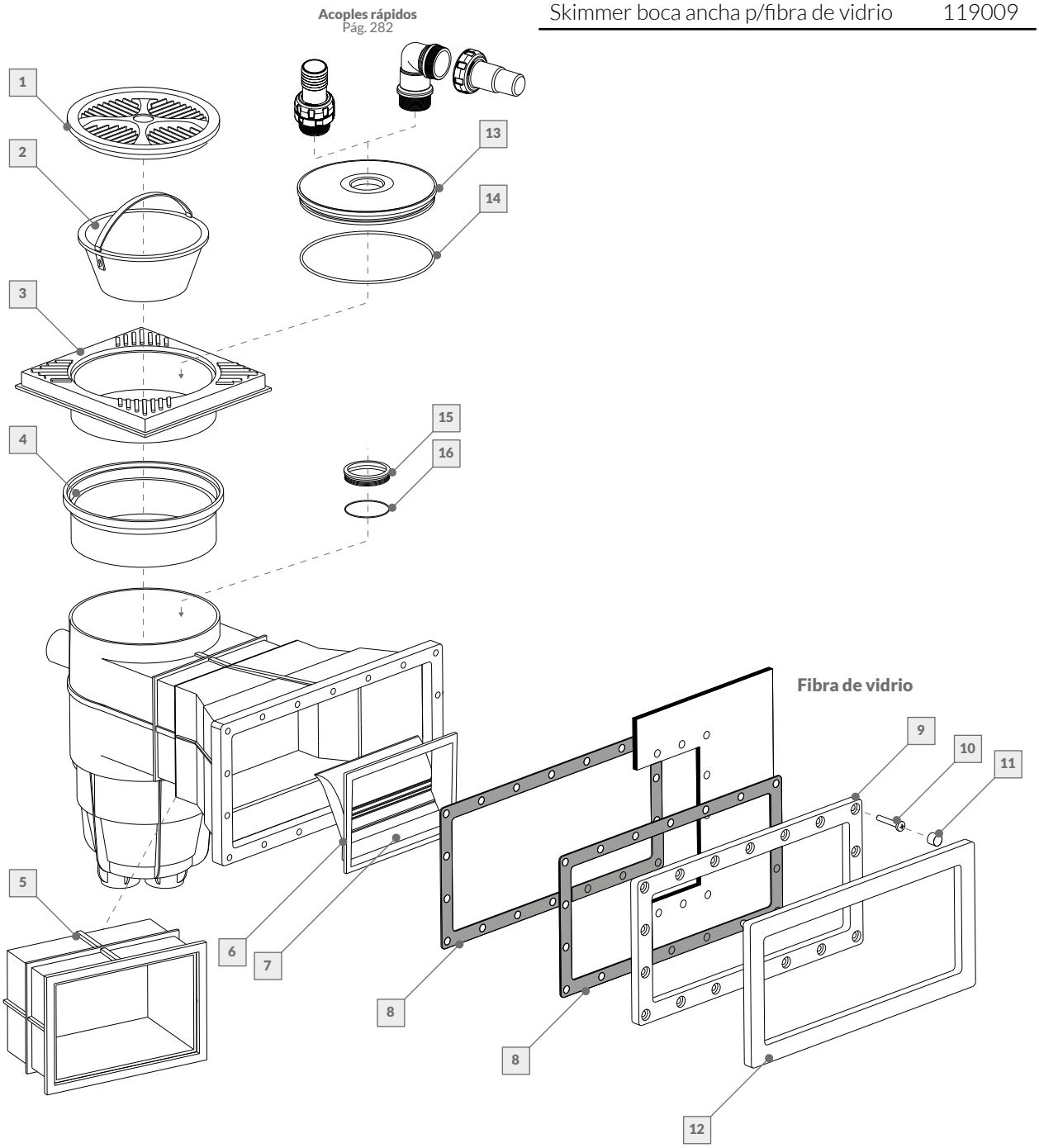

Nº	DESCRIPCIÓN	CÓDIGO	Nº	DESCRIPCIÓN	CÓDIGO
	Skimmer boca ancha p/fibra de vidrio			**Skimmer boca ancha p/fibra de vidrio**	
1	Rejilla	237005	9	Contramarco	237023
2	Canasto c/manija	237000	10	Tornillo AISI 10 x 1 1/4"	237018
3	Tapa cuadrada	237019	11	Tapón cubre tornillo p/contramarco	237016
4	Cuello ***(opcional)***	237003	12	Marco vista	237021
5	Módulo boca ***(opcional)***	237002	13	Tapa s/O´Ring ***(opcional)***	237006
6	Regulador de caudal c/marco	237011	14	O´Ring p/tapa intermedia ***(opcional)***	233006
7	Regulador de caudal c/pernos	237004	15	Tapón p/skimmer ***(opcional)***	237007
8	Junta	237020	16	O´Ring del tapón p/skimmer ***(opcional)***	237009

La empresa se reserva el derecho de realizar modificaciones constructivas.

TOMAS DE FONDO

TF circular c/tapa p/hormigón	125000

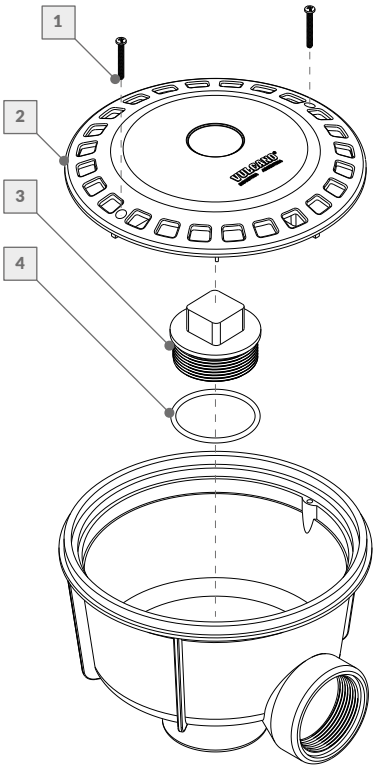

Nº	DESCRIPCIÓN	CÓDIGO
	TF circular c/tapa p/hormigón	
1	Tornillo AISI 7 x 1 1/4”	250002
2	Tapa antirremolino	250003
3	Tapón 2”	250000
4	O´Ring p/tapón 2”	250001

TF circular c/tapa p/liner	125002

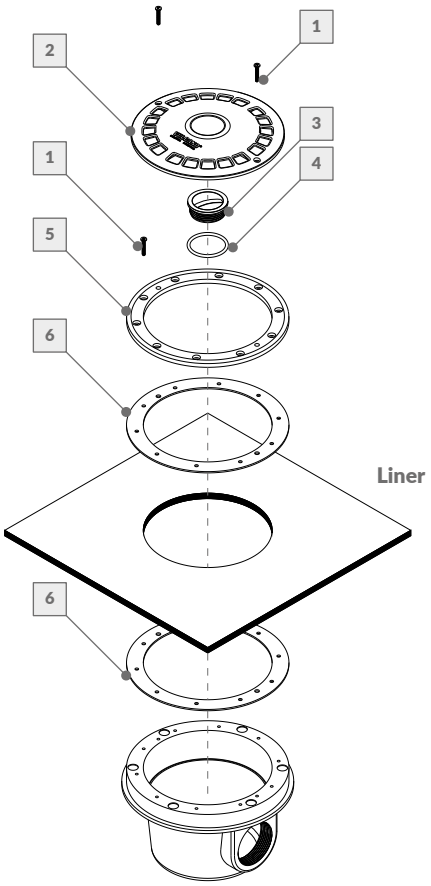

Nº	DESCRIPCIÓN	CÓDIGO
	TF circular c/tapa p/liner	
1	Tornillo AISI 8 x 1”	247006
2	Tapa antirremolino	250004
3	Tapón 1 1/2”	237007
4	O´Ring p/tapón 1 1/2”	237009
5	Contramarco	250005
6	Junta	250006

La empresa se reserva el derecho de realizar modificaciones constructivas.

TOMAS DE FONDO

TF esquina c/rejilla p/FV	125003

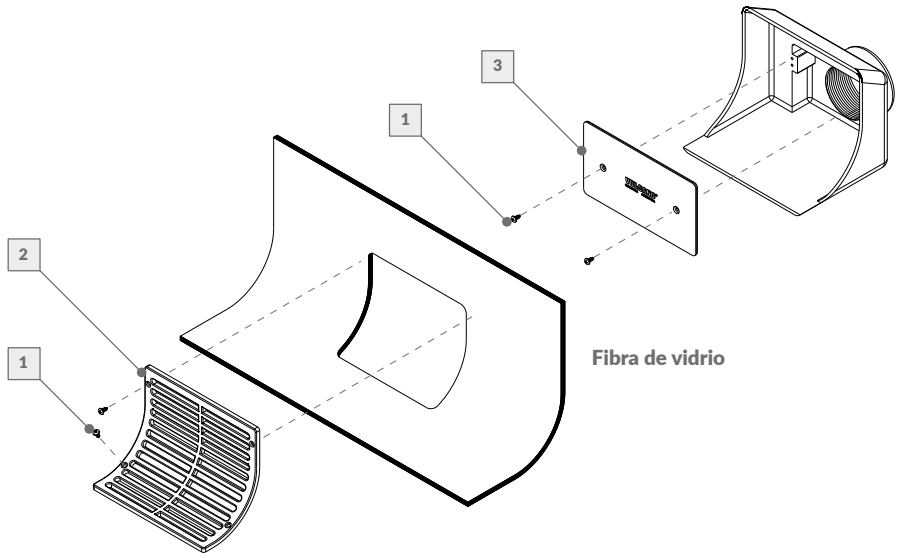

Nº	DESCRIPCIÓN	CÓDIGO
	TF esquina c/rejilla p/fibra de vidrio	
1	Tornillo AISI 6 x 1/2"	232020
2	Rejilla flexible	250010
3	Placa reguladora p/TF esquina FV	250011

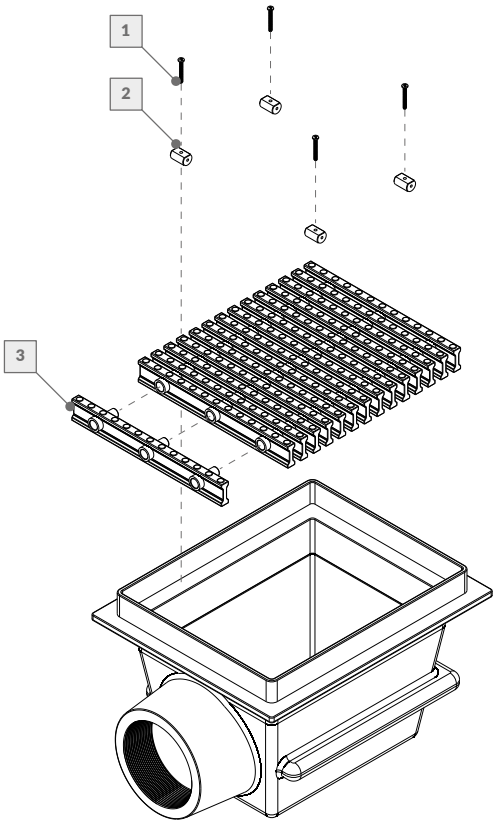

TF olímpica c/rejilla p/hormigón	125001

Nº	DESCRIPCIÓN	CÓDIGO
	TF olímpica c/rejilla p/hormigón	
1	Tornillo AISI 7 x 1/4"	250002
2	Taco traba p/TF 4"	250108
3	Varilla plástica de 24,3 cm	144501

La empresa se reserva el derecho de realizar modificaciones constructivas.

CARROS PARA FILTRACIÓN PORTÁTIL

Carro PB - Plast	104052
Carro PBF - Plast	104053
Carro PB	104054
VC 10	104057
VC 20	104056
VC 30	104055

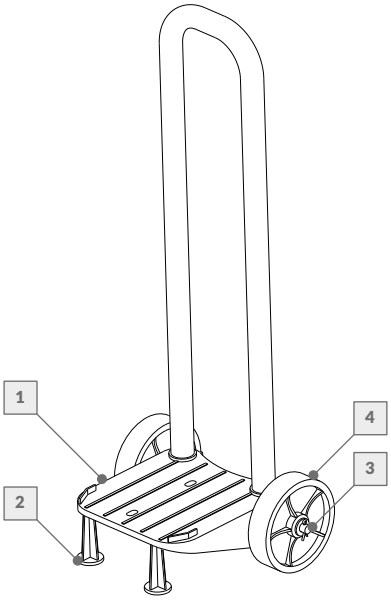

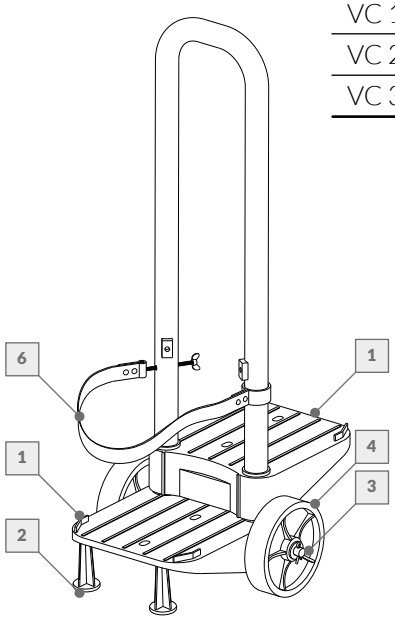

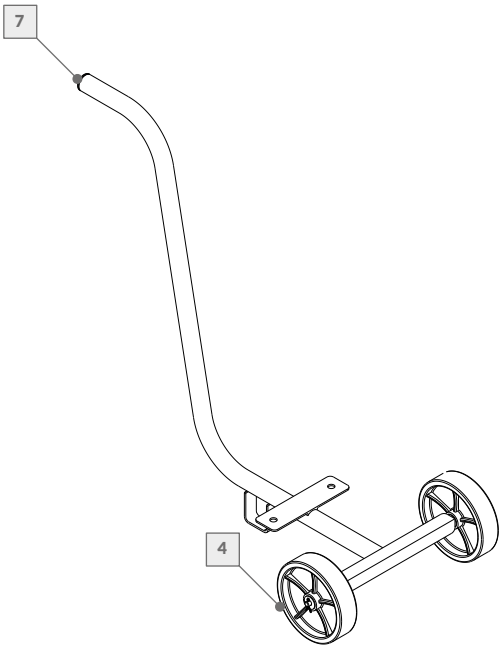

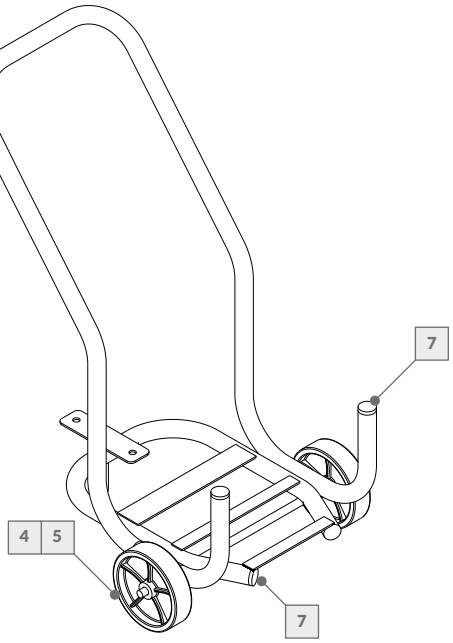

Nº	DESCRIPCIÓN	CÓDIGO					
	Carros	**104052**	**104053**	**104054**	**104057**	**104056**	**104055**
1	Base plástica	243000	243000	------	------	------	------
2	Pie de apoyo	243001	243001	------	------	------	------
3	Cjto. eje ø10mm	243003	243003	------	------	------	------
4	Rueda plástica orificio ø10,5mm	243002	243002	243002	243002	243002	------
5	Rueda plástica orificio ø15mm	------	------	------	------	------	243009
6	Correa sujeción filtro	------	243005	------	------	------	------
7	Regatón plástico int. ø1 1/4"	------	------	230011	230011	230011	230011

La empresa se reserva el derecho de realizar modificaciones constructivas.

RETORNOS ORIENTABLES

c/rosca 1 1/2"	117003
p/pegar ø50	117002

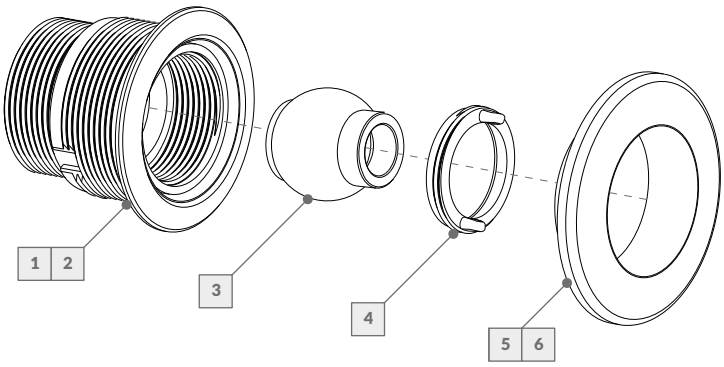

Nº	DESCRIPCIÓN	CÓDIGO	
	Aro desmontable y pico ø19 p/hormigón	**117003**	**117002**
1	Cuerpo virola p/aro desmontable RH 1 1/2"	236033	------
2	Cuerpo virola p/aro desmontable pegar ø50 mm	------	236034
3	Pico esférico ø19 blanco	236000	236000
4	Tuerca de sujeción p/pico esférico	236008	236008
5	Aro vista blanco	236002	236002
6	Aro vista cromado (opcional)	236003	236003

c/rosca 1 1/2"	117005
p/pegar ø50	117009

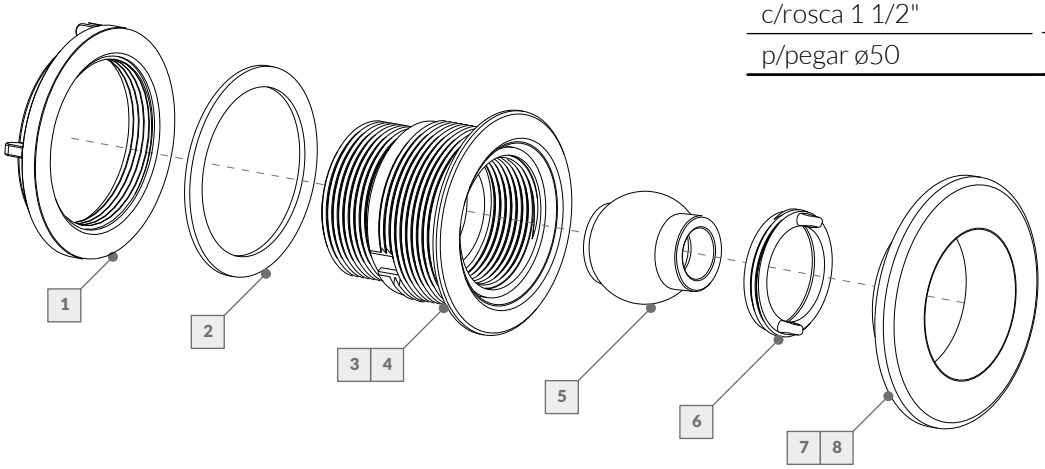

Nº	DESCRIPCIÓN	CÓDIGO	
	Aro desmontable y pico ø19 p/fibra de vidrio	**117005**	**117009**
1	Tuerca 2 1/2"	236007	236007
2	Junta blanca	236039	236039
3	Cuerpo virola p/aro desmontable RH 1 1/2"	236033	------
4	Cuerpo virola p/aro desmontable pegar ø50 mm	------	236034
5	Pico esférico ø19 blanco	236000	236000
6	Tuerca de sujeción p/pico esférico	236008	236008
7	Aro vista blanco	236002	236002
8	Aro vista cromado (opcional)	236003	236003

La empresa se reserva el derecho de realizar modificaciones constructivas.

RETORNOS ORIENTABLES

c/rosca 1 1/2"	11703B
p/pegar ø50	11702B

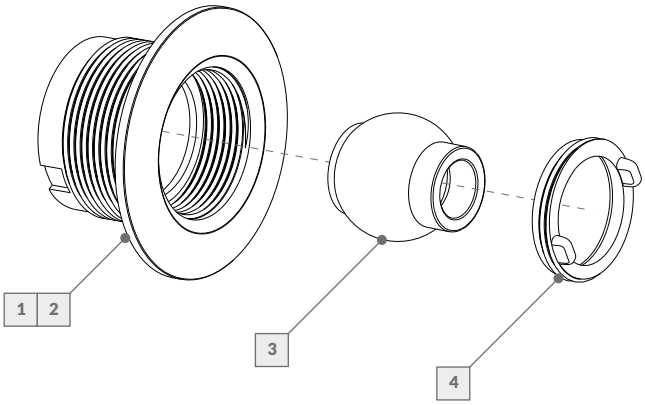

Nº	DESCRIPCIÓN	CÓDIGO	
	Aro fijo y pico ø19 p/hormigón	**11703B**	**11702B**
1	Cuerpo virola p/aro fijo blanco RH 1 1/2"	143903	------
2	Cuerpo virola p/aro fijo blanco pegar ø50 mm	------	143900
3	Pico esférico ø19 blanco	236000	236000
4	Tuerca de sujeción p/pico esférico	236008	236008

c/rosca 1 1/2"	11705B
p/pegar ø50	11709B

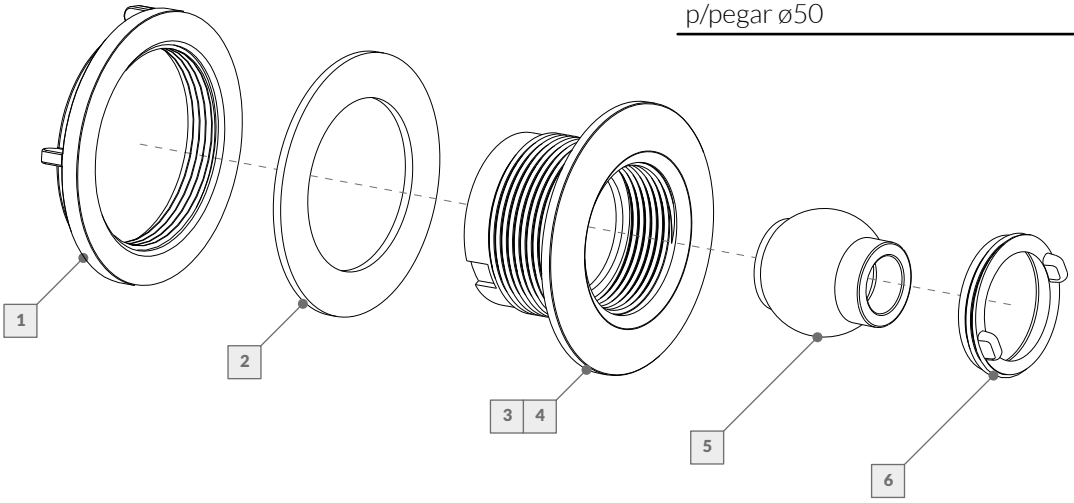

Nº	DESCRIPCIÓN	CÓDIGO	
	Aro fijo y pico ø19 p/fibra de vidrio	**11705B**	**11709B**
1	Tuerca 2"	236016	236016
2	Junta blanca	236012	236012
3	Cuerpo virola p/aro fijo blanco RH 1 1/2"	143903	------
4	Cuerpo virola p/aro fijo pegar ø50 mm	------	143900
5	Pico esférico ø19 blanco	236000	236000
6	Tuerca de sujeción p/pico esférico	236008	236008

La empresa se reserva el derecho de realizar modificaciones constructivas.

RETORNOS ORIENTABLES

p/pegar ø50 p/hormigón	117006

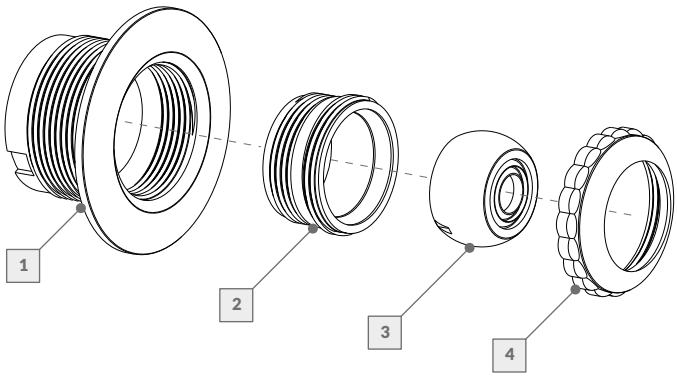

Nº	DESCRIPCIÓN	CÓDIGO
	Aro fijo y boquilla multiflujo p/hormigón	
1	Virola p/aro fijo blanco pegar ø50 mm	143900
2	Cuerpo p/boquilla multiflujo	236038
3	Boquilla multiflujo blanca	236036
4	Tuerca flor compacta	236035

p/pegar ø50 p/FV	117007

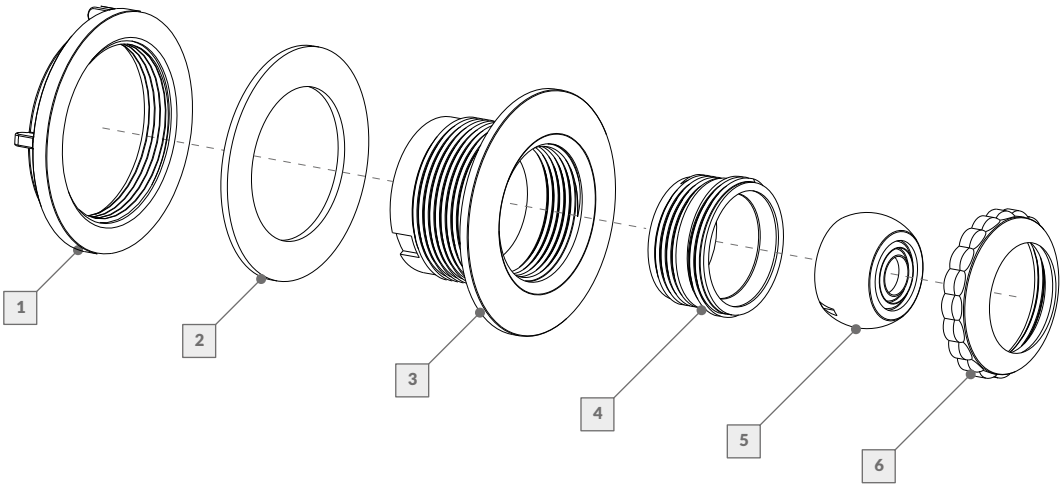

Nº	DESCRIPCIÓN	CÓDIGO
	Aro fijo y boquilla multiflujo p/FV	
1	Tuerca 2”	236016
2	Junta blanca	236012
3	Virola p/aro fijo blanco pegar ø50 mm	143900
4	Cuerpo p/boquilla multiflujo	236038
5	Boquilla multiflujo blanca	236036
6	Tuerca flor compacta	236035

La empresa se reserva el derecho de realizar modificaciones constructivas.

RETORNOS ORIENTABLES

ø45 mm (ARG/CL)	117015
ø44 mm (BR)	117016

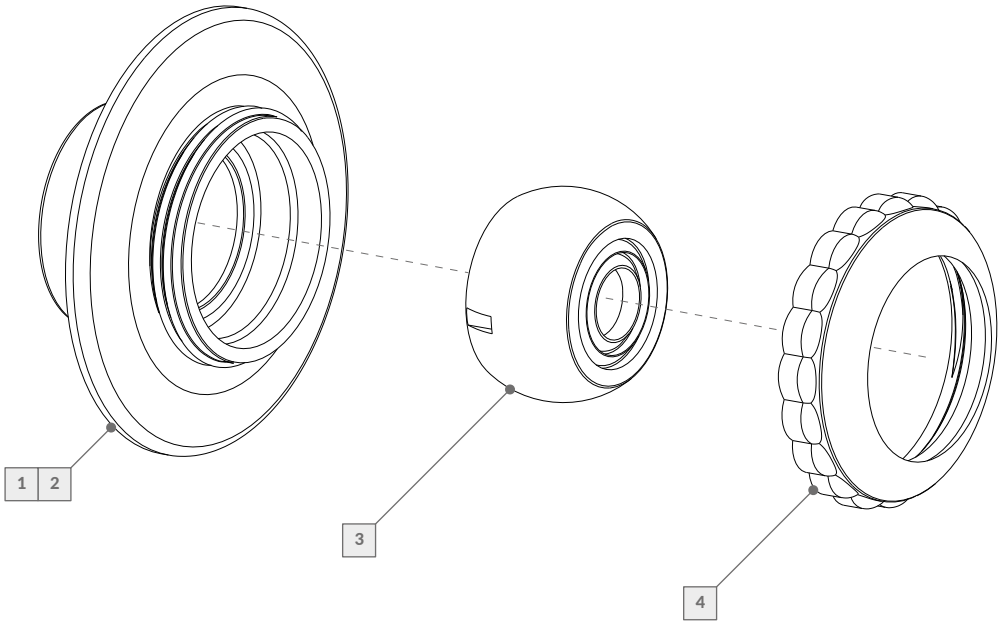

Nº	DESCRIPCIÓN	CÓDIGO	CÓDIGO
	Retorno para insertar	**ARG/CHILE**	**BRASIL**
1	Cuerpo Retorno insertable ø45 (ARG/CL)	236045	------
2	Cuerpo Retorno insertable ø44 (BR)	------	236044
3	Boquilla multiflujo blanca	236036	236036
4	Tuerca flor compacta	236035	236035

La empresa se reserva el derecho de realizar modificaciones constructivas.

RETORNOS ORIENTABLES

c/rosca macho 1 1/2"	117000

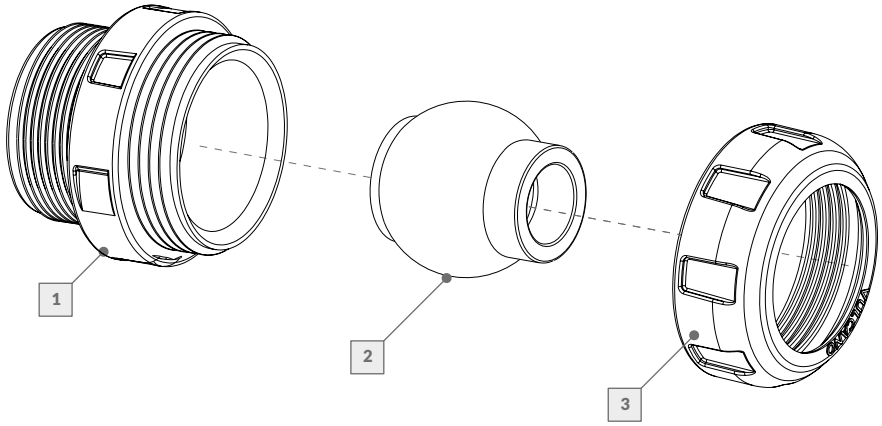

Nº	DESCRIPCIÓN	CÓDIGO
	Exterior pico ø19	
1	Entre rosca 1 1/2"	229016
2	Pico esférico ø19 blanco	236000
3	Tuerca	229015

c/rosca macho 1 1/2"	117008

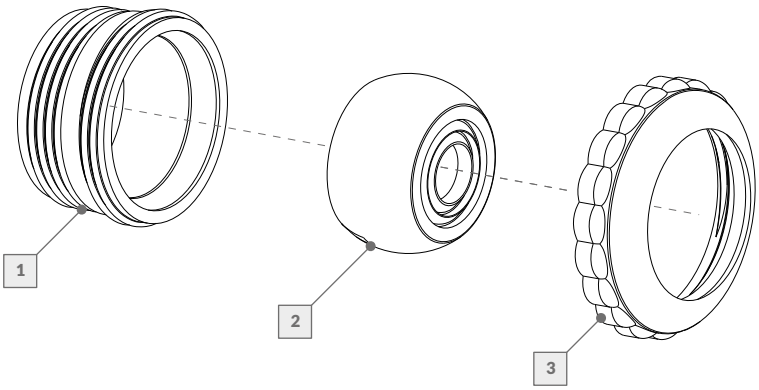

Nº	DESCRIPCIÓN	CÓDIGO
	Ext adaptable c/boquilla multiflujo	
1	Cuerpo p/boquilla multiflujo 1 1/2"	236038
2	Boquilla multiflujo blanca	236036
3	Tuerca flor compacta	236035

La empresa se reserva el derecho de realizar modificaciones constructivas.

VIROLAS

c/rosca 1 1/2"	143901
p/pegar ø50	143905

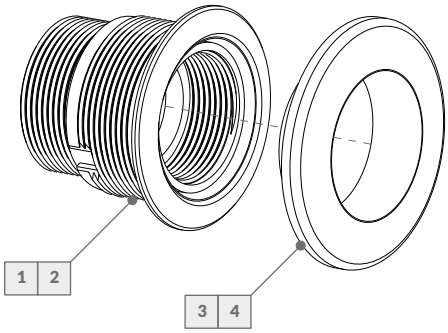

Nº	DESCRIPCIÓN	CÓDIGO	
	Virolas c/aro desmontable	**143901**	**143905**
1	Virola p/aro desm. RH 1 1/2"	236033	------
2	Virola p/aro desm. pegar ø50 mm	------	236034
3	Aro vista blanco	236002	236002
4	Aro vista cromado (opcional)	236003	236003

c/rosca 1 1/2"	143902
p/pegar ø50	143904

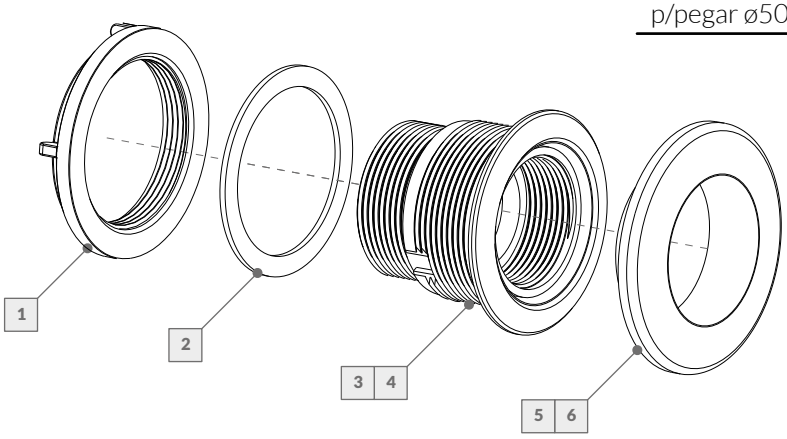

Nº	DESCRIPCIÓN	CÓDIGO	
	Virolas c/aro desmontable	**143902**	**143904**
1	Tuerca 2 1/2"	236007	236007
2	Junta blanca	236039	236039
3	Virola p/aro desm. RH 1 1/2"	236033	------
4	Virola p/aro desm. pegar ø50 mm	------	236034
5	Aro vista blanco	236002	236002
6	Aro vista cromado (opcional)	236003	236003

La empresa se reserva el derecho de realizar modificaciones constructivas.

VIROLAS Y REBOSADEROS

c/rosca 1 1/2"	14392B
p/pegar ø50	14390B

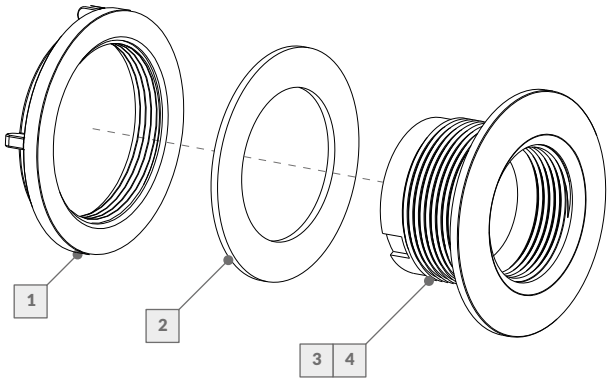

Nº	DESCRIPCIÓN	CÓDIGO	
	Virolas c/aro fijo	**14392B**	**14390B**
1	Tuerca 2 1/2"	236016	236016
2	Junta blanca	236012	236012
3	Virola p/aro fijo RH 1 1/2"	143903	------
4	Virola p/aro fijo pegar ø50 mm	------	143900

c/rosca 1 1/2"	138903
p/pegar ø50	138902
c/rosca 1 1/2"	138901
p/pegar ø50	138900

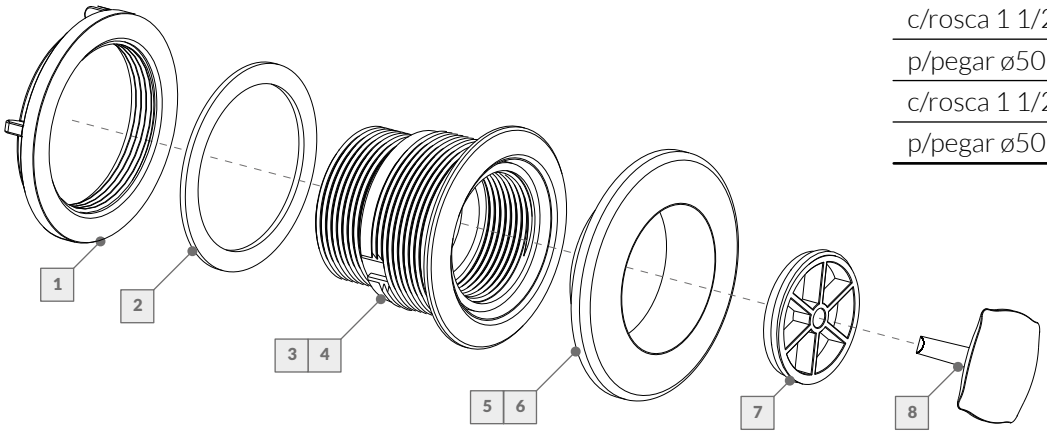

Nº	DESCRIPCIÓN	CÓDIGO			
	Rebosaderos c/aro desmontable	**138903**	**138902**	**138901**	**138900**
1	Tuerca 2 1/2"	------	------	236007	236007
2	Junta blanca	------	------	236039	236039
3	Virola p/aro desm. RH 1 1/2"	236033	------	236033	------
4	Virola p/aro desm. pegar ø50 mm	------	236034	------	236034
5	Aro vista blanco	236002	236002	236002	236002
6	Aro vista cromado **(opcional)**	236003	236003	236003	236003
7	Rejilla estrella	236009	236009	236009	236009
8	Hongo	236010	236010	236010	236010

La empresa se reserva el derecho de realizar modificaciones constructivas.

HIDROMASAJEADORES

caño c/sombrero venturi	108002
aro bco p/hormigón	108001
aro bco p/FV	108004
aro bco p/hormigón	117112
aro bco p/FV	117113
aro bco p/hormigón	117122
aro bco p/FV	117123

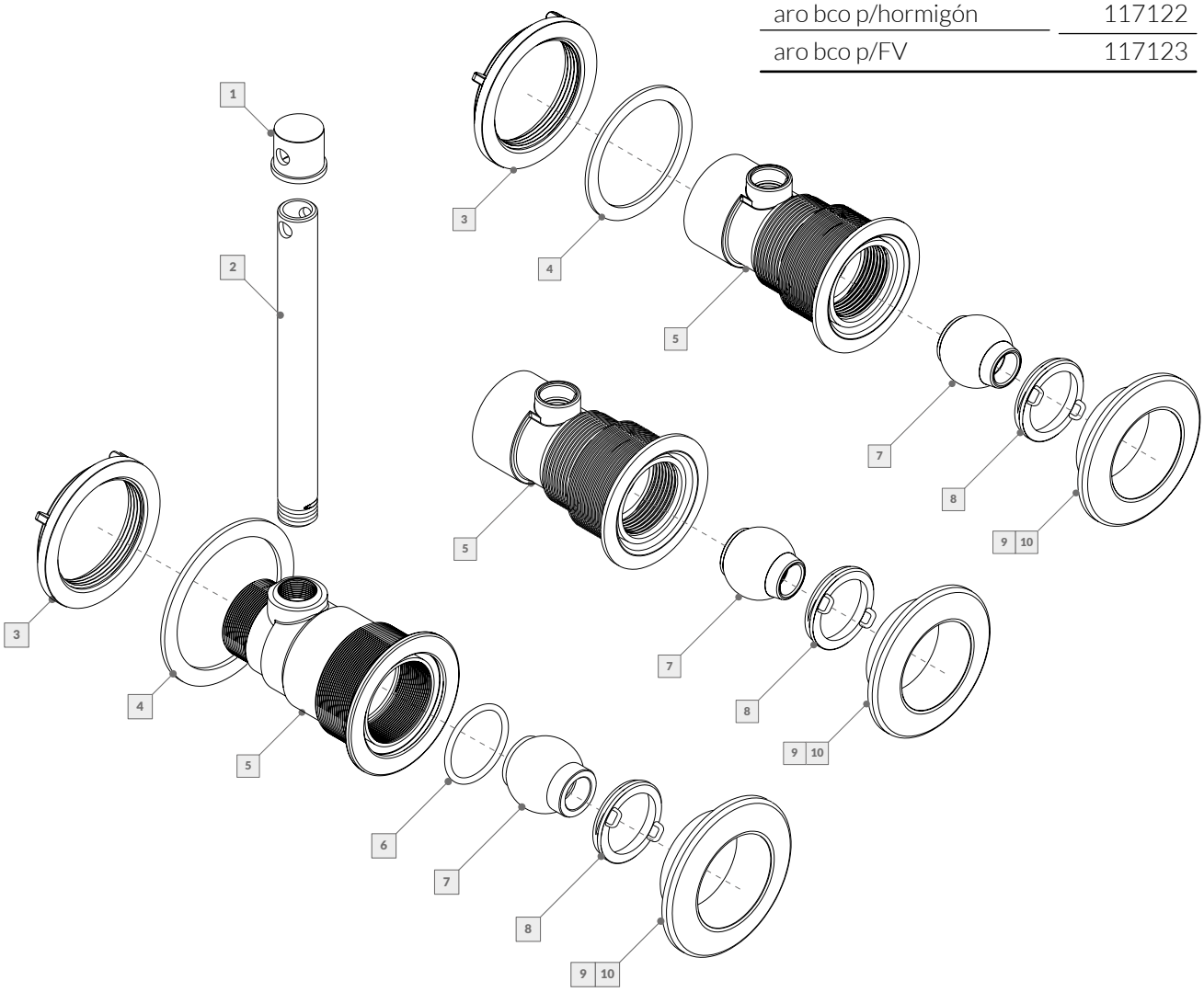

Nº	DESCRIPCIÓN	CÓDIGO						
	Hidromasajeadores	**108002**	**108001**	**108004**	**117112**	**117113**	**117122**	**117123**
1	Sombrero venturi	236004	------	------	------	------	------	------
2	Tubo venturi	236006	------	------	------	------	------	------
3	Tuerca 2 1/2"	------	------	236007	------	236007	------	236007
4	Junta blanca	------	------	236039	------	236039	------	236039
5	Cuerpo hidromasajeador	------	236013	236013	236061	236061	236062	236062
6	O´Ring hidromasajeador	------	237009	237009	------	------	------	------
7	Pico esférico ø19 blanco	------	236000	236000	236000	236000	236000	236000
8	Tuerca p/pico esférico	------	236008	236008	236008	236008	236008	236008
9	Aro vista blanco	------	236002	236002	236002	236002	236002	236002
10	Aro vista cromado (opcional)	------	236003	236003	236003	236003	236003	236003

La empresa se reserva el derecho de realizar modificaciones constructivas.

UNIONES DOBLE

rosca 1 1/2"	- rosca 1 1/2"	101005
pegar ø50	- pegar ø50	101015
rosca 1 1/2"	- pegarø50	101016

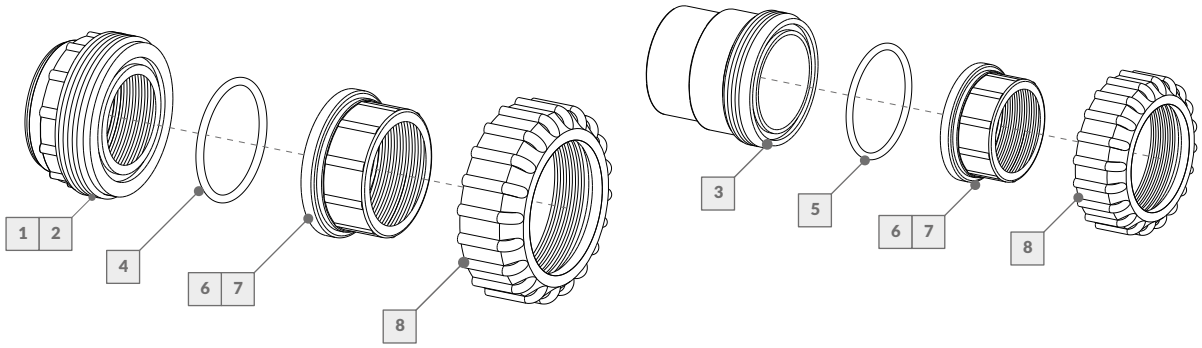

Nº	DESCRIPCIÓN	CÓDIGO				
	Unión doble ø50	**101005**	**101015**	**101016**	**101017**	**101018**
1	Cuerpo unión doble HH rosca 1/2"	239086	------	------	------	------
2	Cuerpo unión doble HH liso ø50	------	239090	239090	------	------
3	Cuerpo unión doble MH liso ø50	------	------	------	239087	239087
4	O´Ring	239011	239011	239011	------	------
5	O´Ring	------	------	------	240056	240056
6	Buje H c/rosca 1/2"	239065	------	239065	239065	------
7	Buje H liso ø50	------	239064	------	------	239064
8	Tuerca STD	239066	239066	239066	239066	239066

rosca 2" - rosca 2"		101020
pegar ø63 - pegar ø63		101021
rosca 2" - pegar ø63		101022

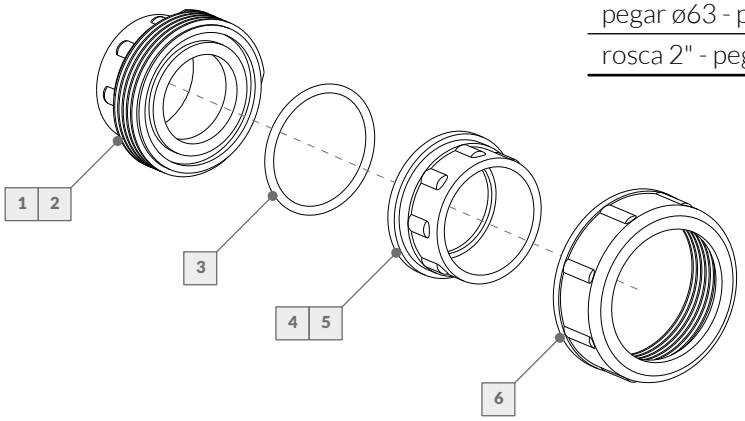

Nº	DESCRIPCIÓN	CÓDIGO		
	Unión doble ø63	**101020**	**101021**	**101022**
1	Cuerpo unión doble HH rosca 2"	239096	------	------
2	Cuerpo unión doble HH liso ø63	------	239097	239097
3	O´Ring	239095	239095	239095
4	Buje H c/rosca 2"	239093	------	239093
5	Buje H liso ø63	------	239094	------
6	Tuerca unión doble ø63	239092	239092	239092

La empresa se reserva el derecho de realizar modificaciones constructivas.

MULTIVÁLVULA

Multiválvula 2 vías - c/rosca 1 1/2"	135900
Multiválvula 2 vías - p/pegar ø50	135905

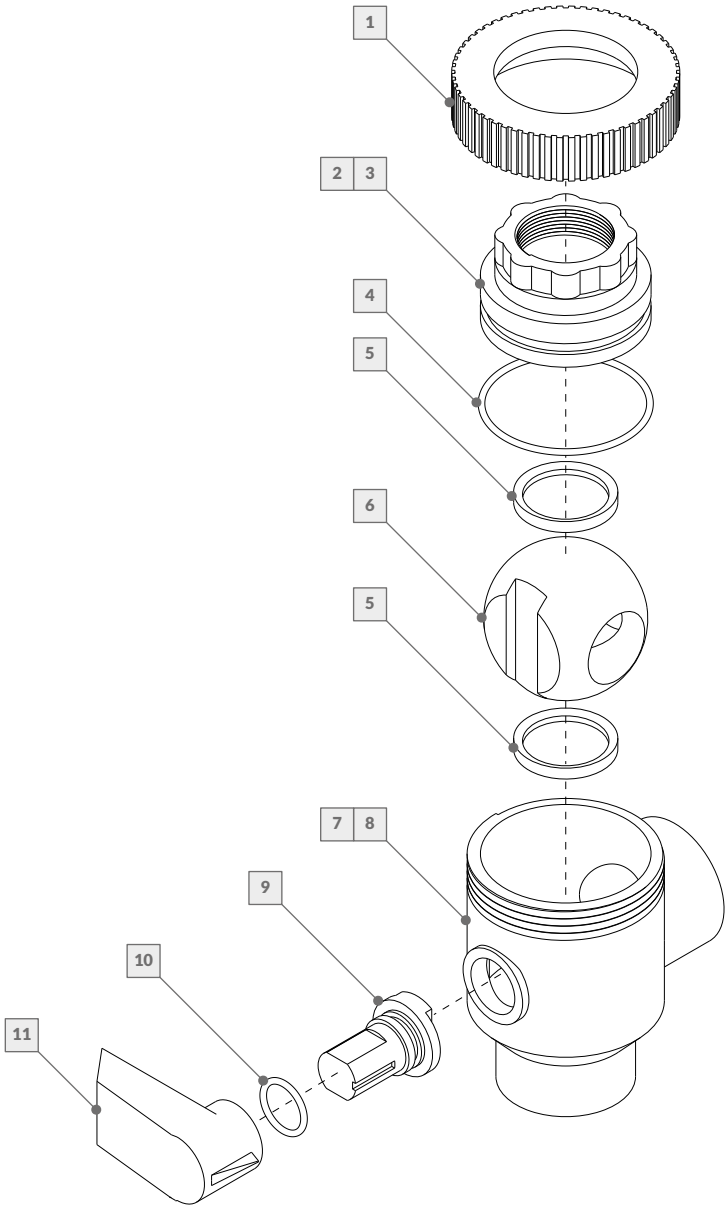

Nº	DESCRIPCIÓN	CÓDIGO	
	Multiválvula 2 vías	**135900**	**135905**
1	Tuerca superior	233028	233028
2	Tuerca inferior/buje con rosca	233027	------
3	Tuerca inferior/buje para pegar	------	233073
4	O´Ring buje	233005	233005
5	Arandela de teflón	233001	233001
6	Esfera	233029	233029

Nº	DESCRIPCIÓN	CÓDIGO	
	Multiválvula 2 vías	**135900**	**135905**
7	Cuerpo con bocas con rosca	233048	------
8	Cuerpo con bocas para pegar	------	233074
9	Vástago	233030	233030
10	O´Ring Vástago	233004	233004
11	Manija	233014	233014

La empresa se reserva el derecho de realizar modificaciones constructivas.

MULTIVÁLVULA

Multiválvula 3 vías - c/rosca 1 1/2"	135902
Multiválvula 3 vías - p/pegar ø50	135904

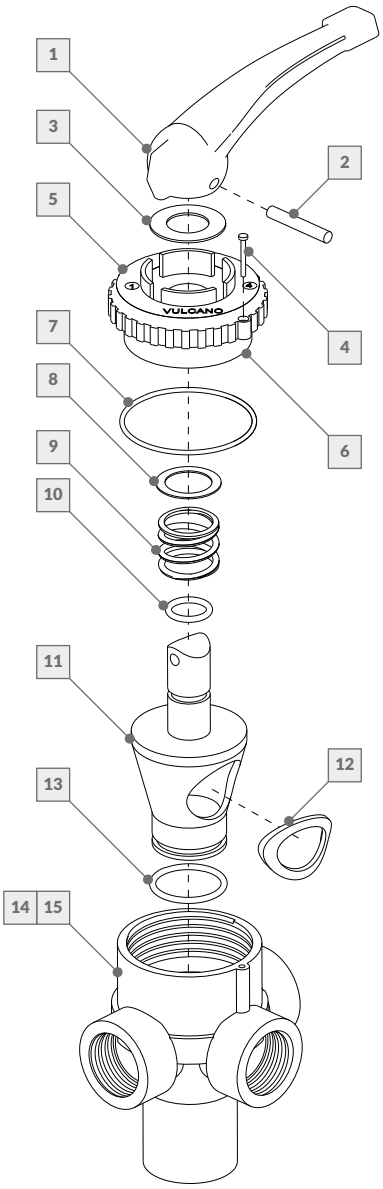

Nº	DESCRIPCIÓN	CÓDIGO	
	Multiválvula 3 vías	**135902**	**135904**
1	Manija selectora	233015	233015
2	Perno manija selectora	233016	233016
3	Arandela plástica	233003	233003
4	Tornillo AISI 6 x 1"	247009	247009
5	Círculo de acetato p/MV 3 vías	233038	233038
6	Tapa c/círculo de acetato	233036	233036
7	O´Ring tapa superior	233040	233040
8	Arandela AISI	233002	233002

Nº	DESCRIPCIÓN	CÓDIGO	
	Multiválvula 3 vías	**135902**	**135904**
9	Resorte AISI	233017	233017
10	O´Ring retén rotor	233000	233000
11	Rotor	233037	233037
12	Junta rotor cónico	233042	233042
13	O´Ring aspiración	233041	233041
14	Cuerpo con bocas con rosca	233035	------
15	Cuerpo con bocas para pegar	------	233075

La empresa se reserva el derecho de realizar modificaciones constructivas.

PRE-FILTRO
TRAMPA DE PELO

Polipropileno	126000

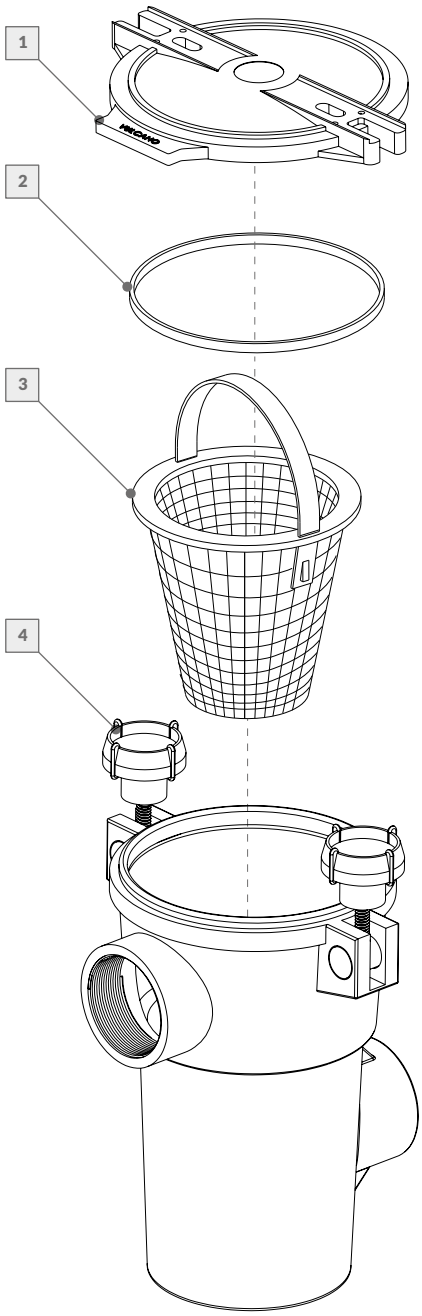

Nº	DESCRIPCIÓN	CÓDIGO
	Prefiltro 4”	
1	Tapa visor de prefiltro	238009
2	Junta tapa visor	238010
3	Canasto ø4” plástico	238000
4	Perilla c/inserto	239004

La empresa se reserva el derecho de realizar modificaciones constructivas.

PRE-FILTRO TRAMPA DE PELO

Hierro 8"	126001
Hierro 12"	126002

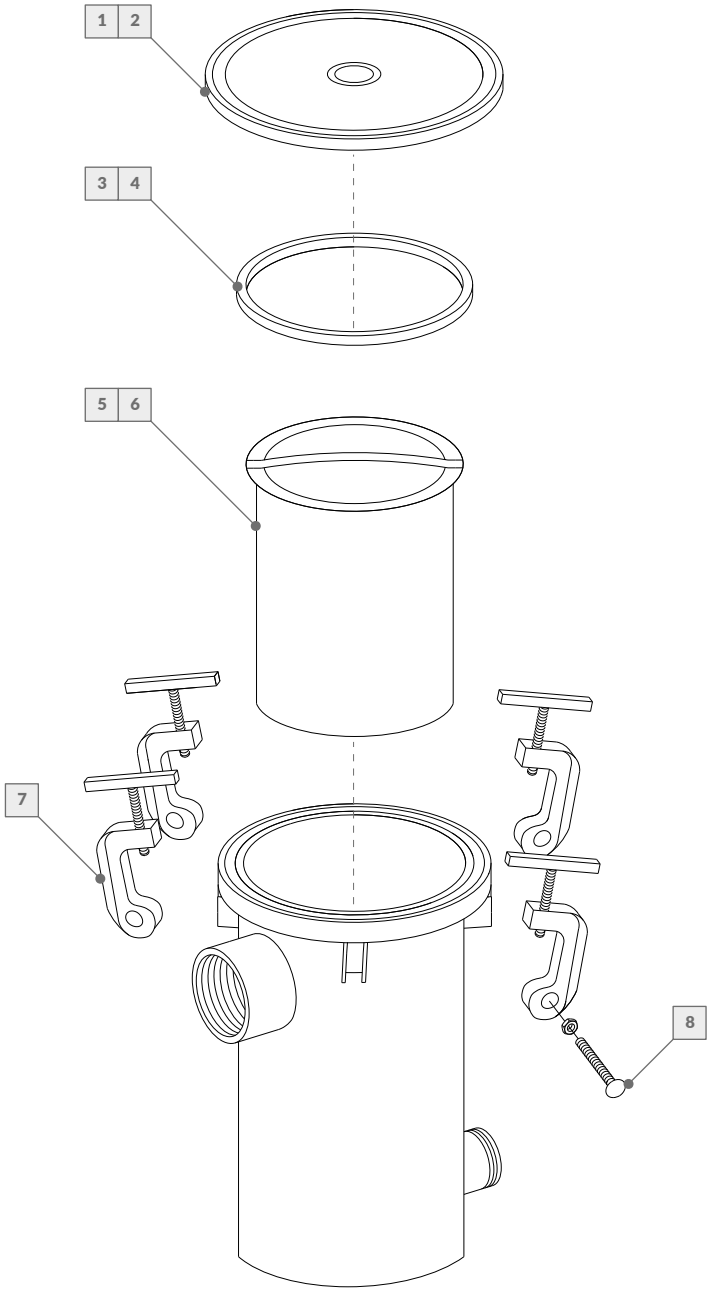

Nº	DESCRIPCIÓN	CÓDIGO	
	Prefiltro 8¨ y 12¨	**126001**	**126002**
1	Tapa de aluminio para 8"	238007	------
2	Tapa de aluminio para 10" y 12"	------	238008
3	Junta de goma para 8"	238005	------
4	Junta de goma para 12"	------	238006
5	Canasto AISI para 8"	238002	------
6	Canasto AISI para 12"	------	238003
7	Gancho c/mariposa	238004	238004
8	Cjto. tornillo c/tuerca p/gancho	238018	238018

La empresa se reserva el derecho de realizar modificaciones constructivas.

PRE-FILTRO
TRAMPA DE PELO

Polietileno 10"	126003

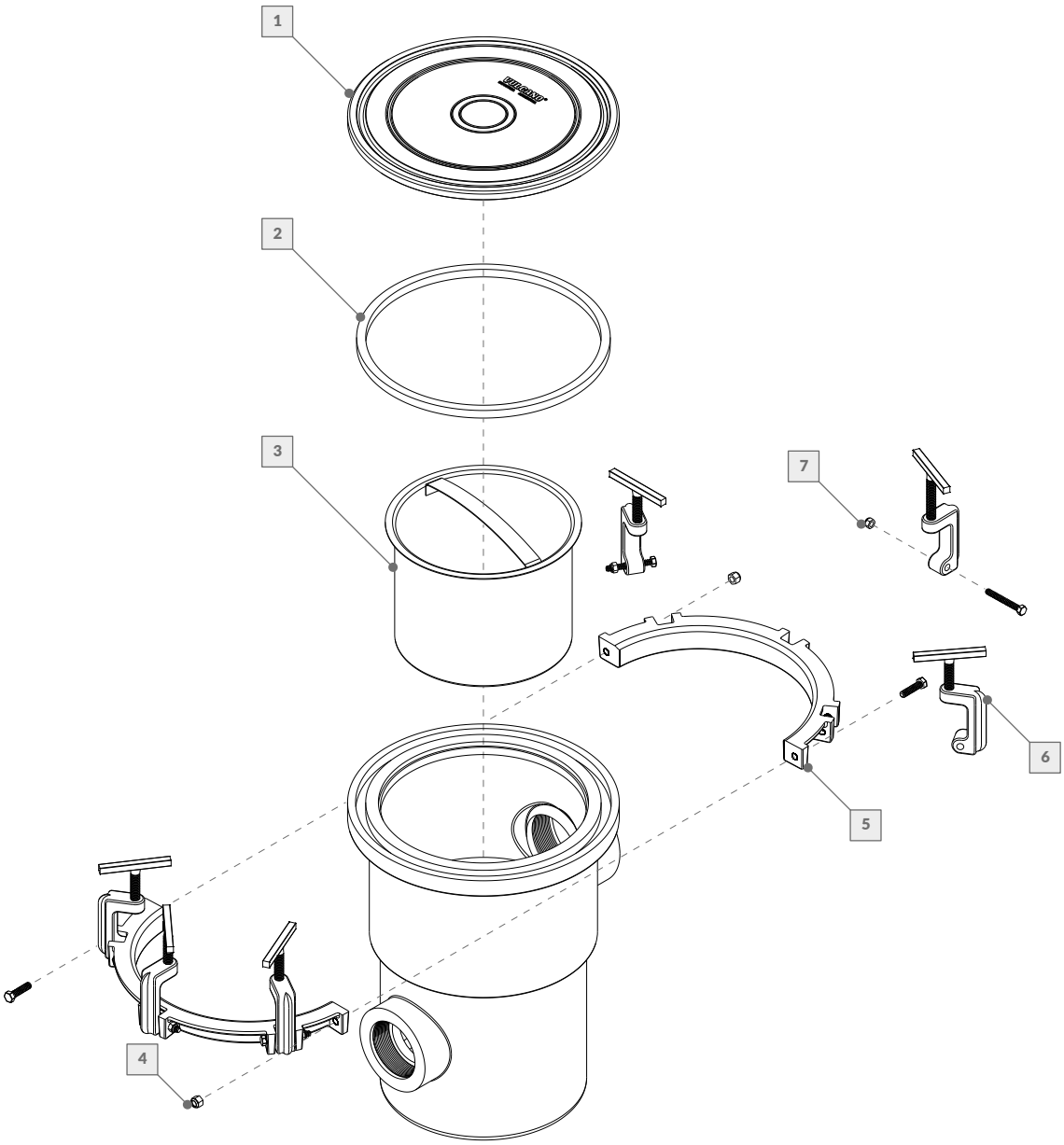

Nº	DESCRIPCIÓN	CÓDIGO
	Prefiltro 10”	
1	Tapa de aluminio para 12” / 10”	238008
2	Junta de goma	238017
3	Canasto AISI para 10”	238016
4	Conjunto tornillo c/tuerca p/grampa	238020
5	Grampa (sin ganchos)	238019
6	Gancho c/mariposa	238004
7	Conjunto tornillo c/tuerca p/gancho	238018

La empresa se reserva el derecho de realizar modificaciones constructivas.

CASILLAS PARA FILTROS Y BOMBAS

Para filtro VC 30	139995
Para filtro VC 50	139996

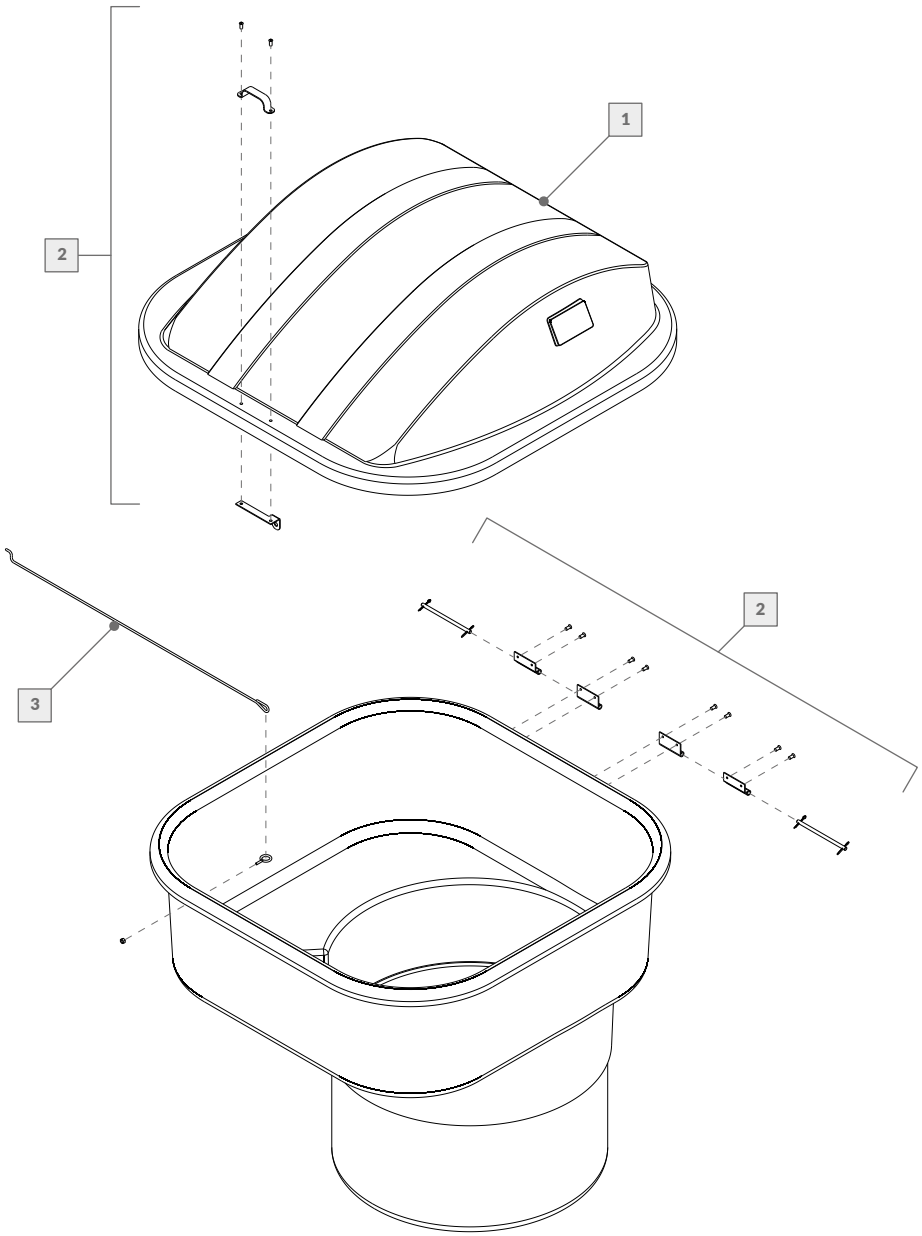

Nº	DESCRIPCIÓN	CÓDIGO	
	Casillas	**139995**	**139996**
1	Tapa casilla s/herrajes	139905	139905
2	Tapa casilla c/bisagras y manija	13990H	13990H
3	Conjunto varilla c/pitón y tuerca	139906	139906

La empresa se reserva el derecho de realizar modificaciones constructivas.

ESCALERAS

Confort 2 AISI	107000
Confort 3 AISI	107001
Confort 4 AISI	107002

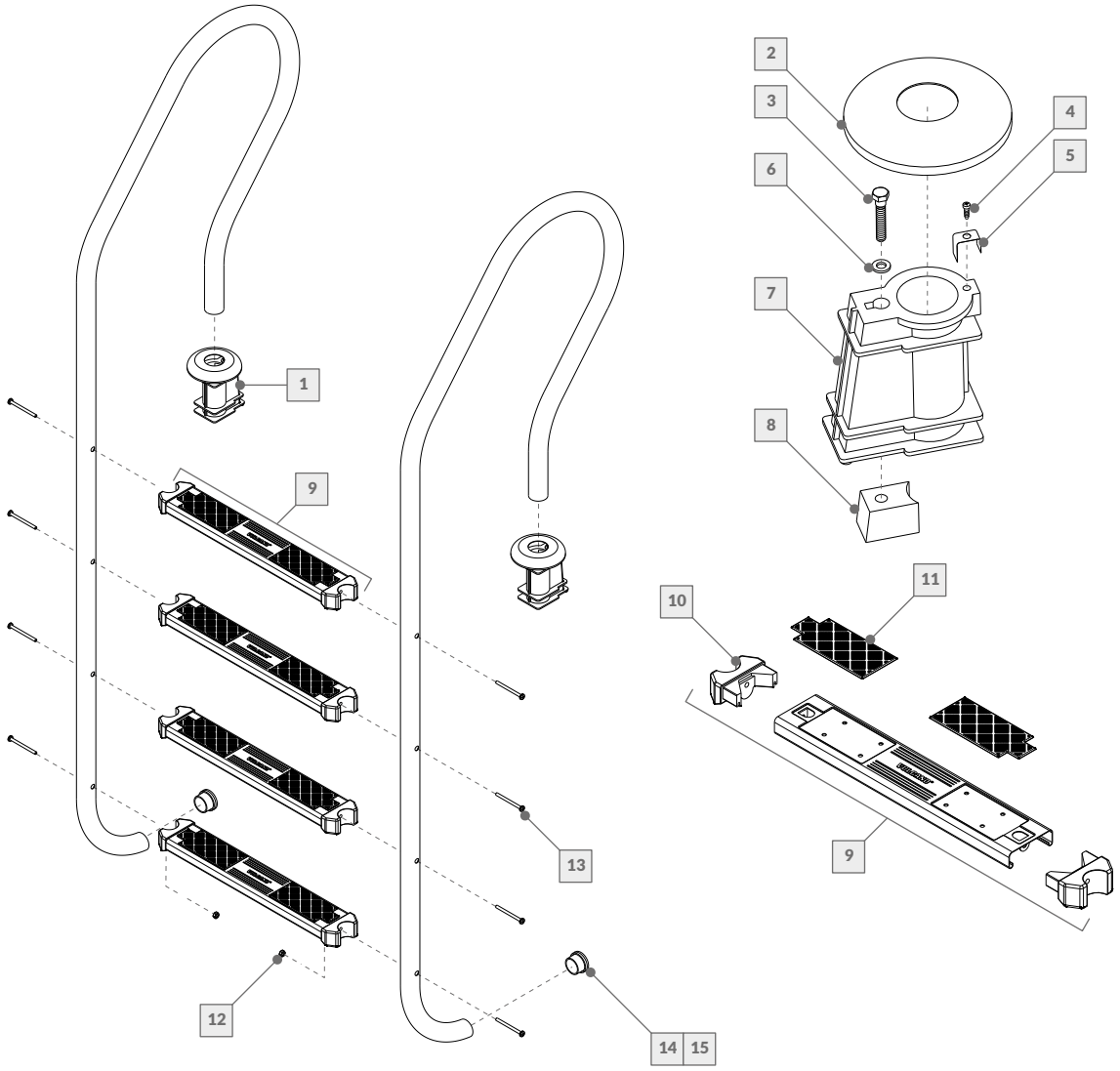

Nº	DESCRIPCIÓN	CÓDIGO	Nº	DESCRIPCIÓN	CÓDIGO
	Escalera modelo confort AISI			**Escalera modelo confort AISI**	
1	Anclaje p/escalera completo	107003	9	Peldaño AISI completo	136101
2	Base vista AISI pulido brillante	242003	10	Puntera p/peldaño AISI	230006
3	Tornillo AISI 1/4 x 3"	242004	11	Plantilla antideslizante p/peldaño AISI	230007
4	Tornillo AISI 6 x 1/2"	232020	12	Tuerca de acero inoxidable	233022
5	Base de contacto	242007	13	Tornillo de acero inoxidable	230004
6	Arandela	242005	14	Regatón PVC flexible p/escalera	230002
7	Cuerpo de anclaje p/escalera	230009	15	Regatón de goma p/escalera ***(opcional)***	230008
8	Traba de anclaje	242006			

La empresa se reserva el derecho de realizar modificaciones constructivas.

ESCALERAS

Confort 2	107997
Confort 3	107998
Confort 4	107999

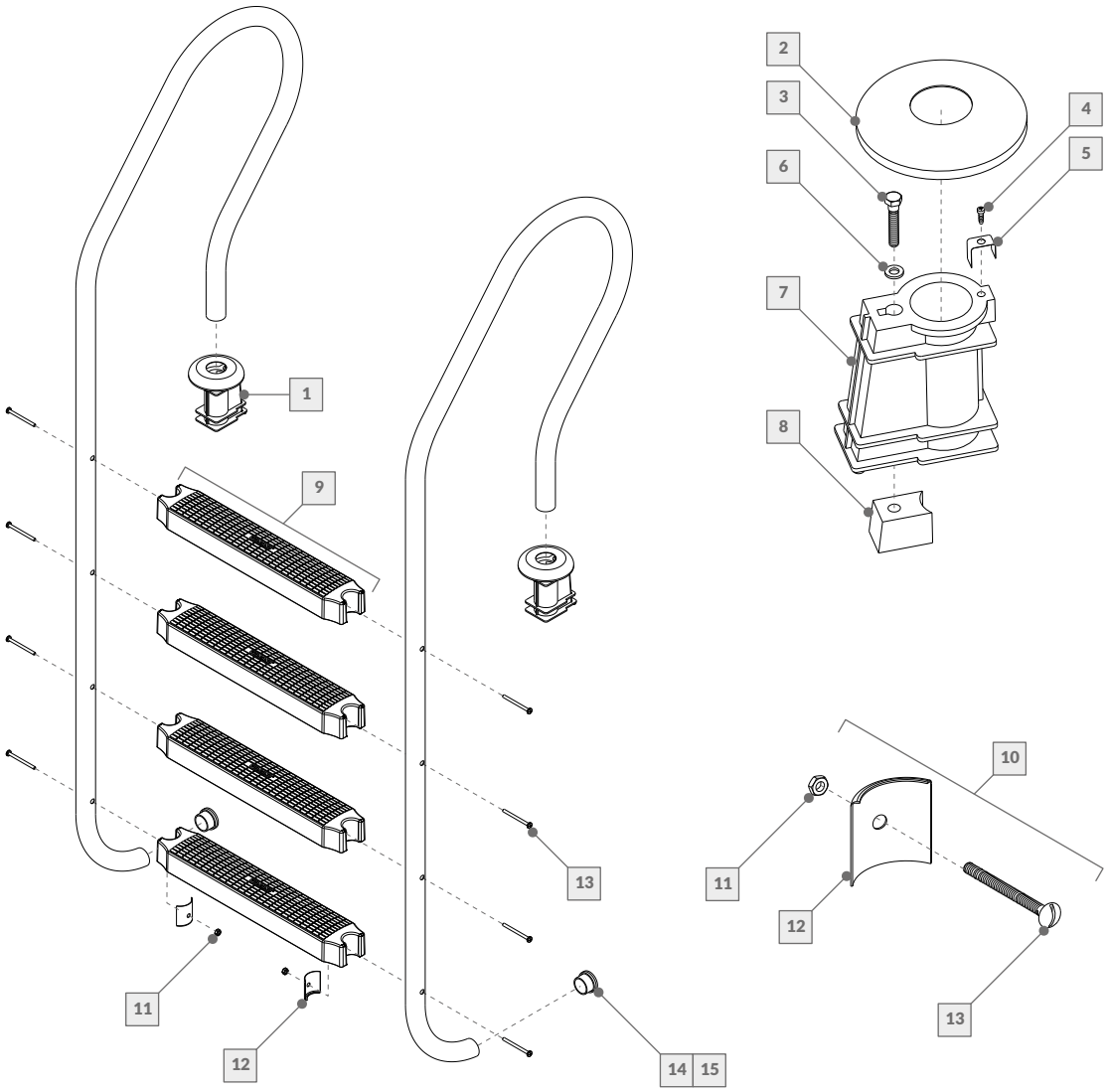

Nº	DESCRIPCIÓN	CÓDIGO	Nº	DESCRIPCIÓN	CÓDIGO
	Escalera modelo confort			**Escalera modelo confort**	
1	Anclaje p/escalera completo	107003	9	Peldaño plástico color azul	136100
2	Base vista AISI pulido brillante	242003	10	Bulón c/soporte y tuerca AISI 1/4 x 2 3/4"	230001
3	Tornillo AISI 1/4 x 3"	242004	11	Tuerca de acero inoxidable	233022
4	Tornillo AISI 6 x 1/2"	232020	12	Placa de ajuste	230003
5	Base de contacto	242007	13	Tornillo de acero inoxidable	230004
6	Arandela	242005	14	Regatón de PVC flexible p/escalera	230002
7	Cuerpo de anclaje p/escalera	230009	15	Regatón de goma p/escalera ***(opcional)***	230008
8	Traba de anclaje	242006			

La empresa se reserva el derecho de realizar modificaciones constructivas.

ESCALERAS

Senior 4	107024

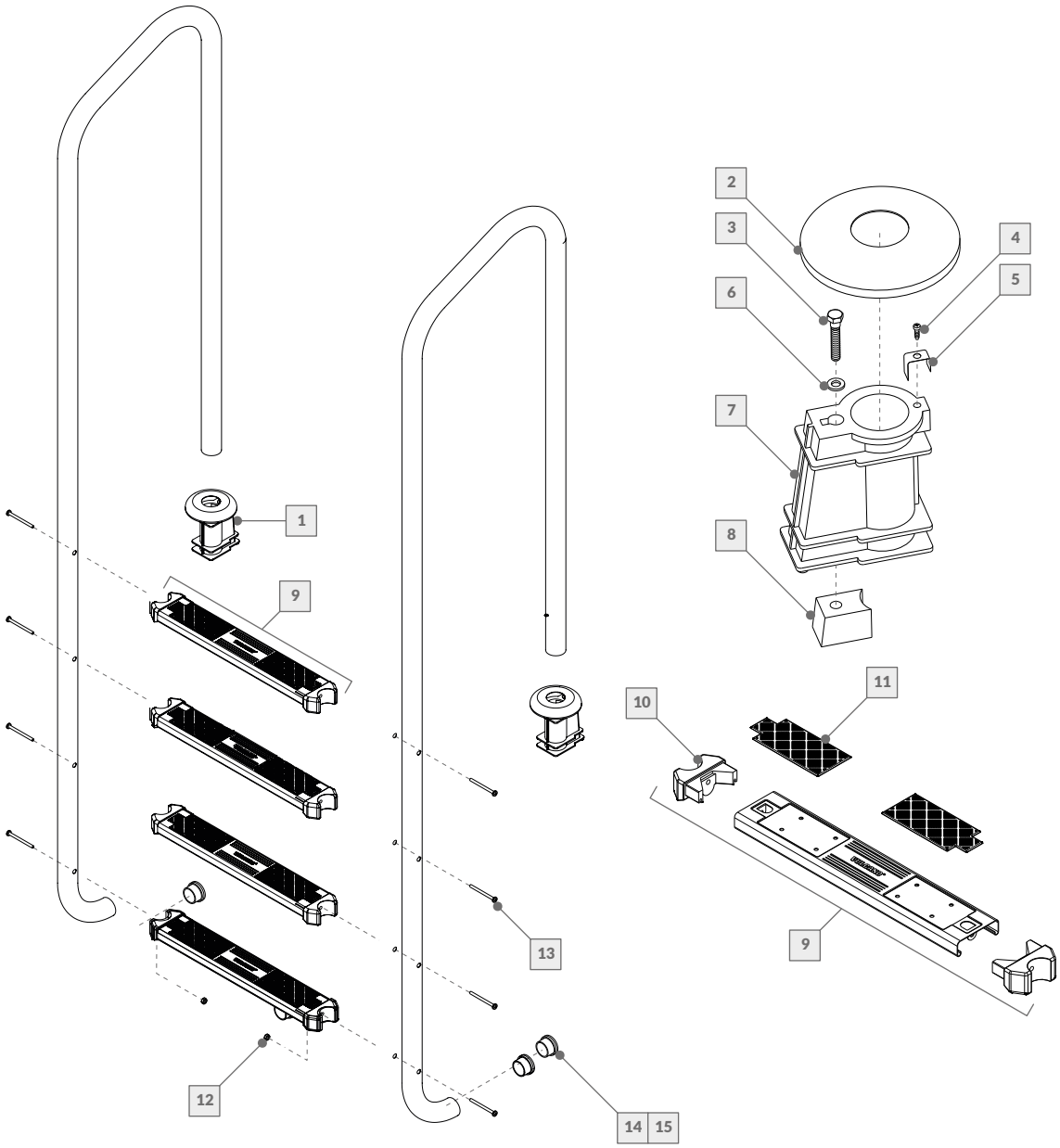

Nº	DESCRIPCIÓN	CÓDIGO	Nº	DESCRIPCIÓN	CÓDIGO
	Escalera modelo confort AISI			**Escalera modelo confort AISI**	
1	Anclaje p/escalera completo	107003	9	Peldaño AISI completo	136101
2	Base vista AISI pulido brillante	242003	10	Puntera p/peldaño AISI	230006
3	Tornillo AISI 1/4 x 3”	242004	11	Plantilla antideslizante p/peldaño AISI	230007
4	Tornillo AISI 6 x 1/2”	232020	12	Tuerca de acero inoxidable	233022
5	Base de contacto	242007	13	Tornillo de acero inoxidable	230004
6	Arandela	242005	14	Regatón PVC flexible p/escalera	230002
7	Cuerpo de anclaje p/escalera	230009	15	Regatón de goma p/escalera ***(opcional)***	230008
8	Traba de anclaje	242006			

La empresa se reserva el derecho de realizar modificaciones constructivas.

DUCHA

Modelo bastón	104000

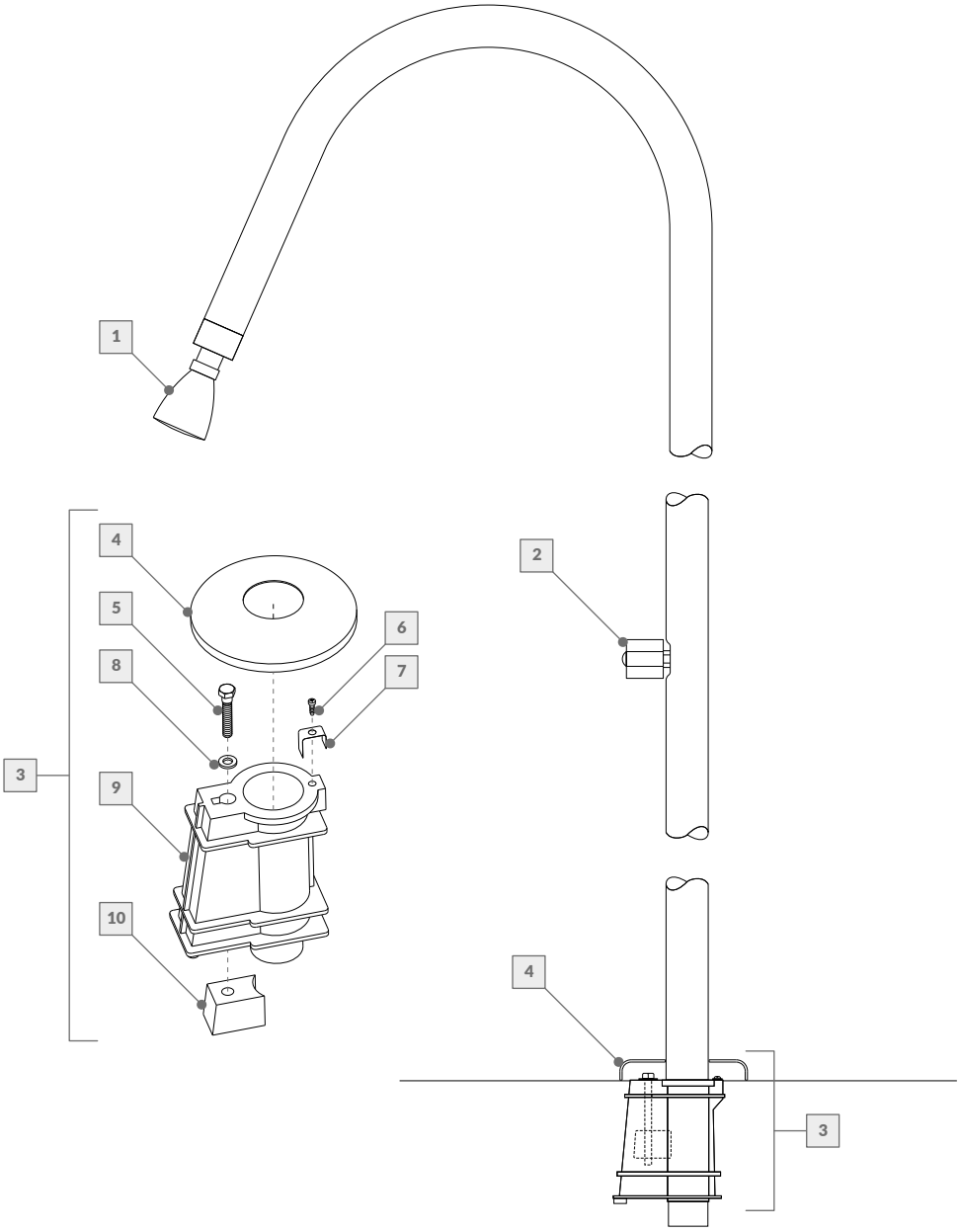

Nº	DESCRIPCIÓN	CÓDIGO	Nº	DESCRIPCIÓN	CÓDIGO
	Ducha modelo bastón			**Ducha modelo bastón**	
1	Rociador orientable cromada	242000	6	Tornillo AISI 6 x 1/2"	232020
2	Llave de paso de bronce cromado	242001	7	Base de contacto	242007
3	Anclaje para ducha completo	104002	8	Arandela	242005
4	Base vista AISI pulido brillante	242003	9	Cuerpo base anclaje p/ducha	242008
5	Tornillo AISI 1/4 x 3"	242004	10	Traba de anclaje	242006

La empresa se reserva el derecho de realizar modificaciones constructivas.

LUMINARIAS LED PARA ADOSAR

LED BLANCO	112201

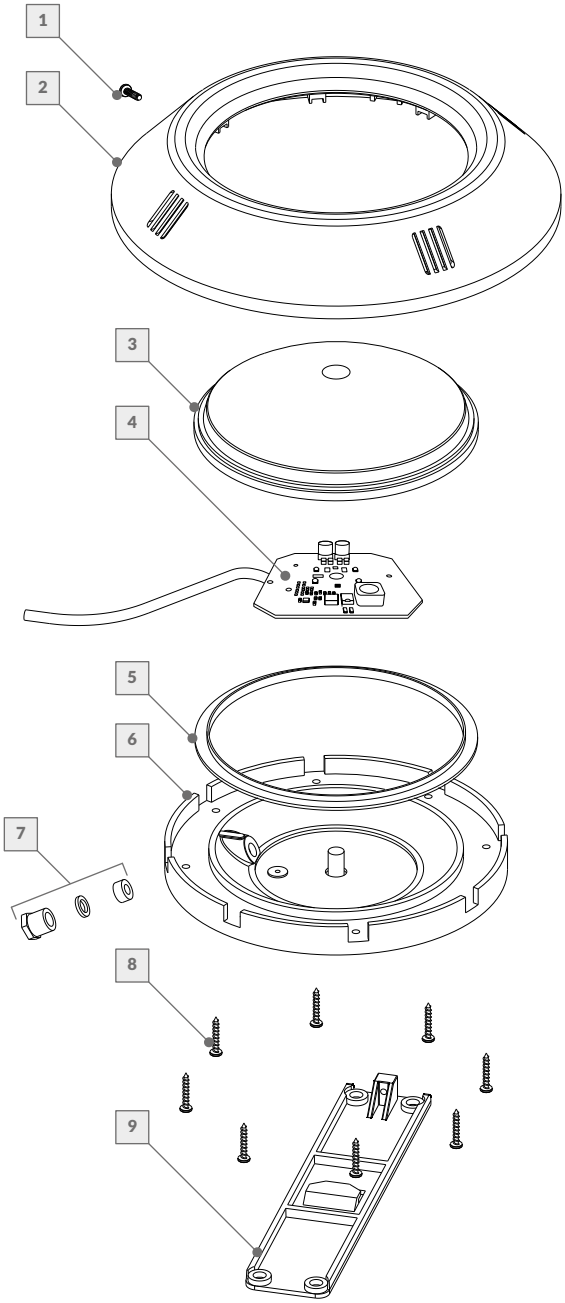

Nº	DESCRIPCIÓN	CÓDIGO	Nº	DESCRIPCIÓN	CÓDIGO
	Luminarias LED p/adosar			**Luminarias LED p/adosar**	
1	Tornillo AISI 8 x 3/4"	247008	6	Base portalámpara	247016
2	Aro vista ABS	247000	7	Cjto. prensacable	247065
3	Lente rugoso	247002	8	Tornillo AISI 8 x 1"	247006
4	Placa LED B-18 c/cable	247125	9	Toma de pared	247015
5	Junta lente	247012			

La empresa se reserva el derecho de realizar modificaciones constructivas.

LUMINARIAS LED PARA ADOSAR

LED RGB	112202

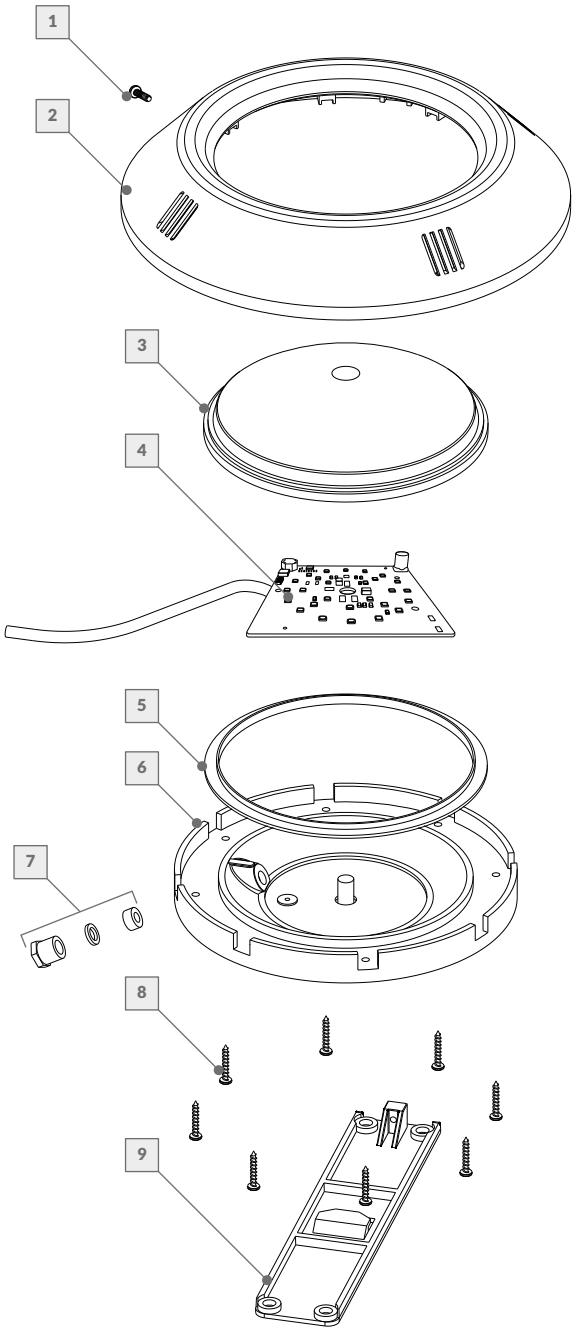

Nº	DESCRIPCIÓN	CÓDIGO	Nº	DESCRIPCIÓN	CÓDIGO
	Luminarias LED p/adosar			**Luminarias LED p/adosar**	
1	Tornillo AISI 8 x 3/4"	247008	6	Base portalámpara	247016
2	Aro vista ABS	247000	7	Cjto. prensacable	247065
3	Lente rugoso	247002	8	Tornillo AISI 8 x 1"	247006
4	Placa LED RGB-18 c/cable	247127	9	Toma de pared	247015
5	Junta lente	247012			

La empresa se reserva el derecho de realizar modificaciones constructivas.

LUMINARIAS SPOT LED

SPOT LED blanco, para hormigón	112061
SPOT LED blanco, para hormigón	112063

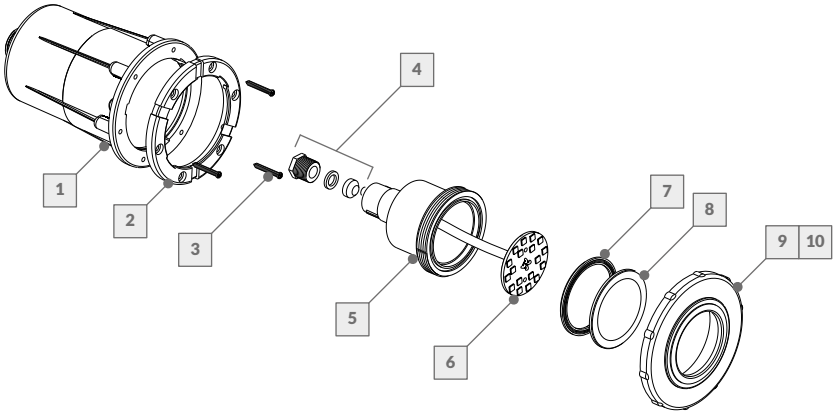

Nº	DESCRIPCIÓN	CÓDIGO		Nº	DESCRIPCIÓN	CÓDIGO	
	Luminarias spot LED blanco p/horm.	**112061**	**112063**		**Luminarias spot LED blanco p/horm.**	**112061**	**112063**
1	Cuerpo de embutir	247043	247043	6	Cjto. Placa LED B c/cable	247125	247125
2	Contramarco	247045	247045	7	Junta lente	247050	247050
3	Tornillo AISI 6 x 1"	247009	247009	8	Lente policarbonato transparente	247052	247052
4	Cjto. prensacable	247065	247065	9	Aro vista blanco	247053	------
5	Portalámpara ø50 nylon	247046	247046	10	Aro vista cromo	------	247054

SPOT LED blanco, para FV	112065
SPOT LED blanco, para FV	112067

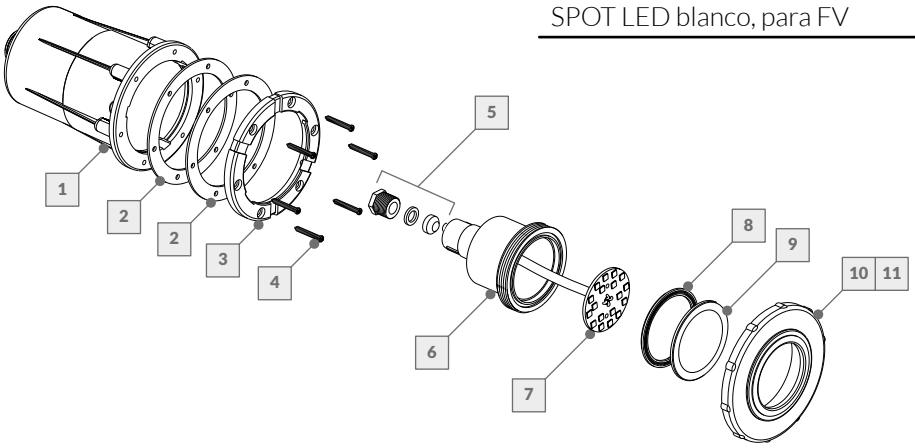

Nº	DESCRIPCIÓN	CÓDIGO		Nº	DESCRIPCIÓN	CÓDIGO	
	Luminarias spot LED blanco p/FV	**112065**	**112067**		**Luminarias spot LED blanco p/FV**	**112065**	**112067**
1	Cuerpo de embutir	247043	247043	7	Cjto. Placa LED B c/cable	247125	247125
2	Junta de goma p/fibra de vidrio	247044	247044	8	Junta lente	247050	247050
3	Contramarco	247045	247045	9	Lente policarbonato transparente	247052	247052
4	Tornillo AISI 6 x 1"	247009	247009	10	Aro vista blanco	247053	------
5	Cjto. prensacable	247065	247065	11	Aro vista cromo	------	247054
6	Portalámpara ø50 nylon	247046	247046				

La empresa se reserva el derecho de realizar modificaciones constructivas.

LUMINARIAS SPOT LED

SPOT LED RGB, para hormigón	112062
SPOT LED RGB, para hormigón	112064

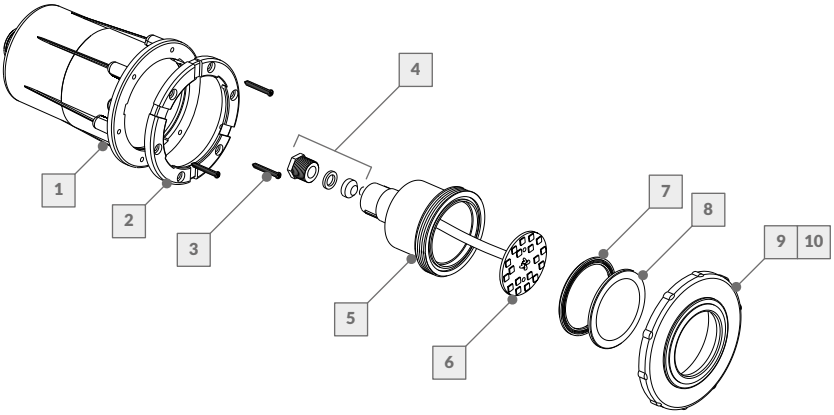

Nº	DESCRIPCIÓN	CÓDIGO		Nº	DESCRIPCIÓN	CÓDIGO	
	Luminarias spot LED RGB p/horm.	**112062**	**112064**		**Luminarias spot LED RGB p/horm.**	**112062**	**112064**
1	Cuerpo de embutir	247043	247043	6	Cjto. Placa LED RGB c/cable	247127	247127
2	Contramarco	247045	247045	7	Junta lente	247050	247050
3	Tornillo AISI 6 x 1"	247009	247009	8	Lente policarbonato transparente	247052	247052
4	Cjto. prensacable	247065	247065	9	Aro vista blanco	247053	------
5	Portalámpara ø50 nylon	247046	247046	10	Aro vista cromo	------	247054

SPOT LED RGB, para FV	112066
SPOT LED RGB, para FV	112068

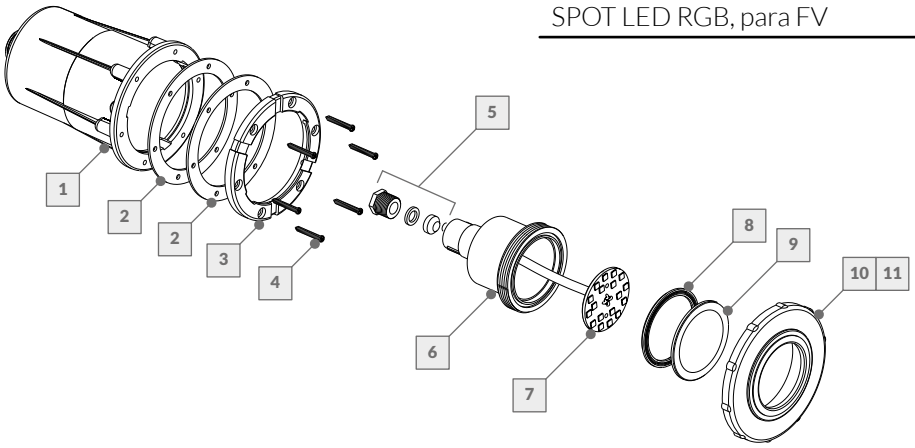

Nº	DESCRIPCIÓN	CÓDIGO		Nº	DESCRIPCIÓN	CÓDIGO	
	Luminarias spot LED RGB p/FV	**112066**	**112068**		**Luminarias spot LED RGB p/FV**	**112066**	**112068**
1	Cuerpo de embutir	247043	247043	7	Cjto. Placa LED RGB c/cable	247127	247127
2	Junta de goma p/fibra de vidrio	247044	247044	8	Junta lente	247050	247050
3	Contramarco	247045	247045	9	Lente policarbonato transparente	247052	247052
4	Tornillo AISI 6 x 1"	247009	247009	10	Aro vista blanco	247053	------
5	Cjto. prensacable	247065	247065	11	Aro vista cromo	------	247054
6	Portalámpara ø50 nylon	247046	247046				

La empresa se reserva el derecho de realizar modificaciones constructivas.

LUMINARIAS HALÓGENAS

Halógena, lente estriado	11200A
Halógena, lente rugoso	11200B

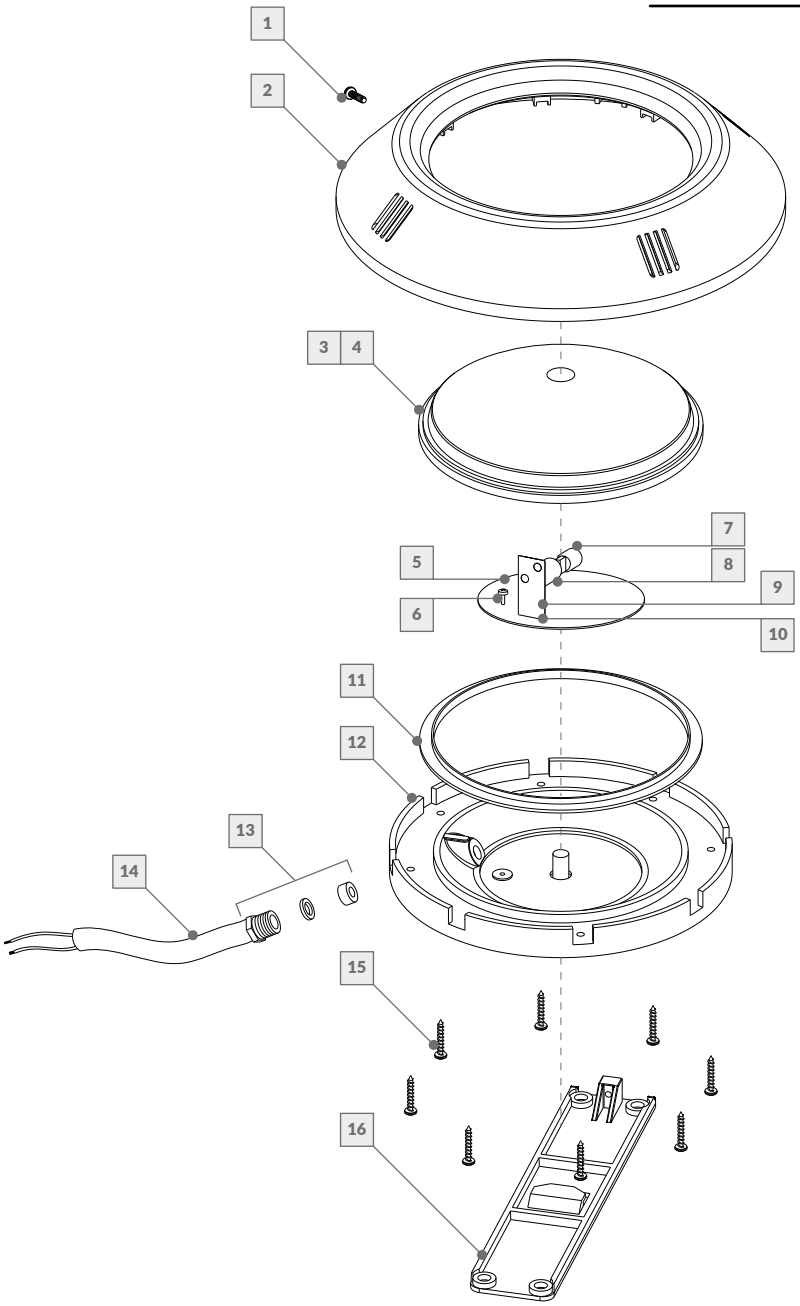

Nº	DESCRIPCIÓN	CÓDIGO		Nº	DESCRIPCIÓN	CÓDIGO	
	Luminarias halógenas p/adosar	**11200A**	**11200B**		**Luminarias halógenas p/adosar**	**11200A**	**11200B**
1	Tornillo AISI 8 x 3/4"	247008	247008	9	Tornillo AISI 1/8" x 1/2"	247010	247010
2	Aro vista ABS	247000	247000	10	Tuerca AISI 1/8"	247011	247011
3	Lente estriado	247022	------	11	Junta lente	247012	247012
4	Lente rugoso	------	247002	12	Base portalámpara	247016	247016
5	Disco reflector AISI	247018	247018	13	Cjto. prensacable p/base	247004	247004
6	Tornillo fija disco reflector 6 x 3/8"	247060	247060	14	Cable 2 x 2,5 mm² p/100W	247026	247026
7	Lámpara halógena BiPin 100W	247001	247001	15	Tornillo AISI 8 x 1" p/luminaria de adosar	247006	247006
8	Zócalo de porcelana	247013	247013	16	Toma de pared	247015	247015

La empresa se reserva el derecho de realizar modificaciones constructivas.

LUMINARIAS HALÓGENAS

Halógena, lente estriado	11200C
Halógena, lente rugoso	11200D

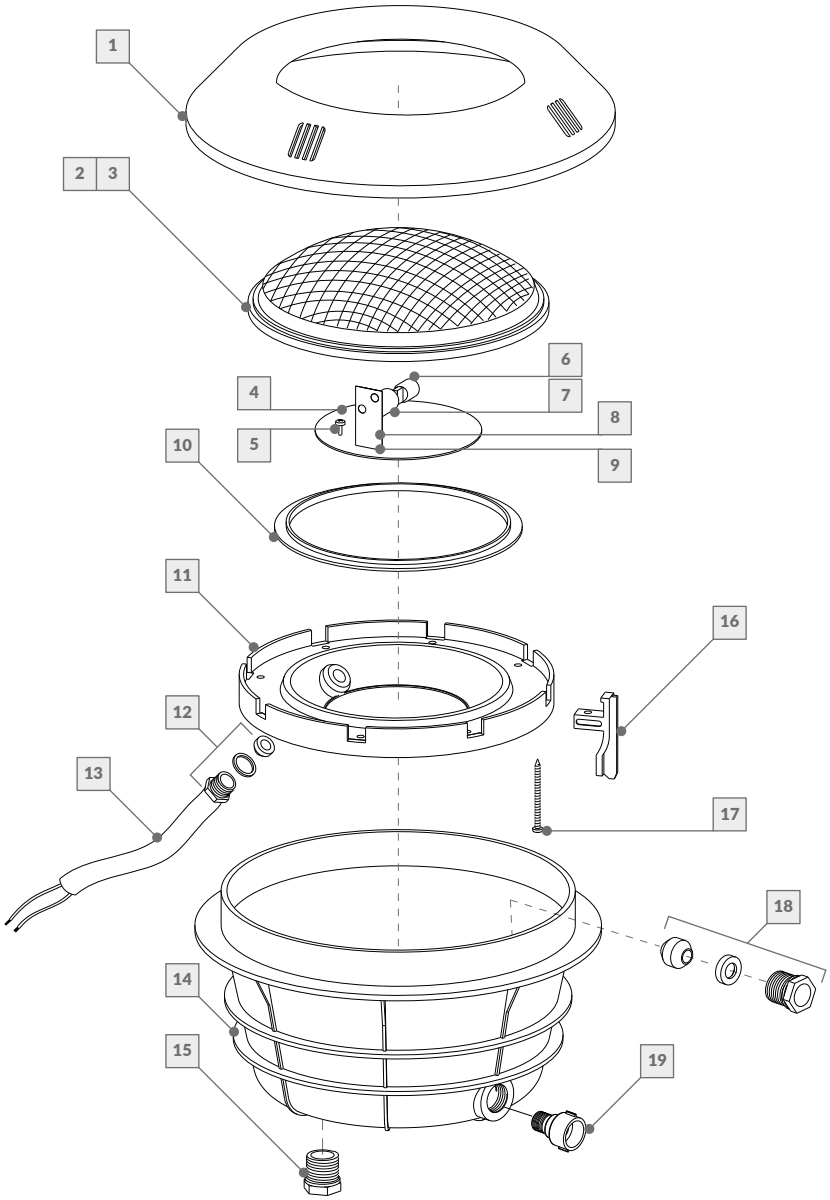

Nº	DESCRIPCIÓN	CÓDIGO		Nº	DESCRIPCIÓN	CÓDIGO	
	Luminarias halógenas p/embutir	**11200C**	**11200D**		**Luminarias halógenas p/embutir**	**11200C**	**11200D**
1	Aro vista ABS	247000	247000	11	Base portalámpara	247016	247016
2	Lente estriado	247022	------	12	Cjto. prensacable p/base	247004	247004
3	Lente rugoso	------	247002	13	Cable 2 x 2,5 mm² p/100W	247026	247026
4	Disco reflector AISI	247018	247018	14	Fondo de embutir	247020	247020
5	Tornillo fija disco reflector 6 x 3/8”	247060	247060	15	Tapón	247005	247005
6	Lámpara halógena BiPin 100W	247001	247001	16	Gatillo	247019	247019
7	Zócalo de porcelana	247013	247013	17	Tornillo AISI p/gatillo 8 x 1 1/2”	247007	247007
8	Tornillo AISI 1/8” x 1/2”	247010	247010	18	Cjto. prensacable p/fondo	247003	247003
9	Tuerca AISI 1/8”	247011	247011	19	Adaptador 7/8” x 3/4”	247035	247035
10	Junta lente	247012	247012				

La empresa se reserva el derecho de realizar modificaciones constructivas.

LUMINARIAS HALÓGENAS

Halógena, 300W	112050
Halógena, 120W	112052

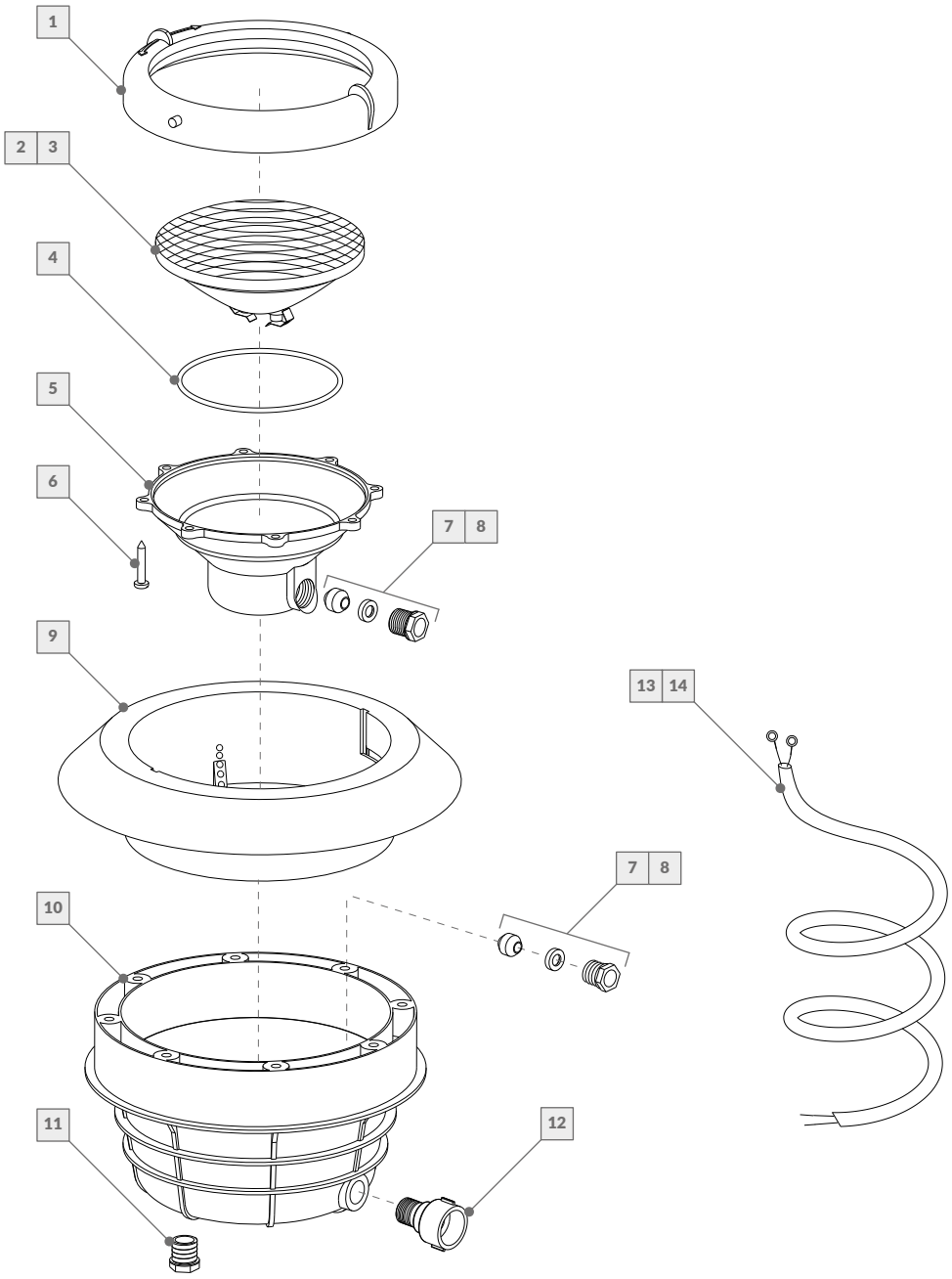

Nº	DESCRIPCIÓN	CÓDIGO		Nº	DESCRIPCIÓN	CÓDIGO	
	Luminarias orientables	**112050**	**112052**		**Luminarias orientables**	**112050**	**112052**
1	Marco lámpara	247029	247029	8	Cjto. prensacable p/300W	247021	------
2	Lámpara PAR56 120W - 12V	------	247056	9	Aro vista	247036	247036
3	Lámpara PAR56 300W - 12V	247030	------	10	Fondo de embutir	247028	247028
4	O´Ring lámpara	247031	247031	11	Tapón	247005	247005
5	Cuerpo portalámpara	247032	247032	12	Adaptador 7/8" x 3/4"	247035	247035
6	Tornillo AISI 8 x 1" STD	247006	247006	13	Cable 2 x 2,5 mm² p/120W	------	247026
7	Cjto. prensacable p/120W	------	247003	14	Cable 2 x 4 mm² p/300W	247037	------

La empresa se reserva el derecho de realizar modificaciones constructivas.

LUMINARIAS HALÓGENAS SPOT

Halógena, spot p/hormigón	112070
Halógena, spot p/hormigón	112072

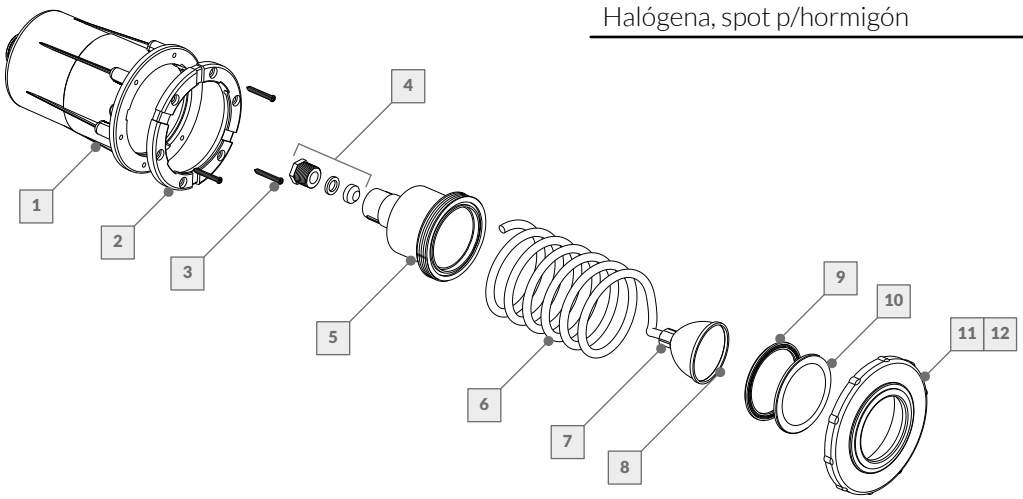

Nº	DESCRIPCIÓN	CÓDIGO		Nº	DESCRIPCIÓN	CÓDIGO	
	Luminarias spot p/hormigón	**112070**	**112072**		**Luminarias spot p/hormigón**	**112070**	**112072**
1	Cuerpo de embutir	247043	247043	7	Zócalo porcelana GU 5.3	247048	247048
2	Aro intermedio	247045	247045	8	Lámpara dicroica 50W - 12V	247049	247049
3	Tornillo AISI 6 x 1"	247009	247009	9	Junta lente	247050	247050
4	Cjto. prensacable	247004	247004	10	Lente policarbonato transparente	247052	247052
5	Portalámpara ø50 nylon	247046	247046	11	Aro vista blanco	247053	------
6	Cable 2 x 1,5 mm² p/50W	247047	247047	12	Aro vista cromo	------	247054

Halógena, spot p/FV	112071
Halógena, spot p/FV	112073

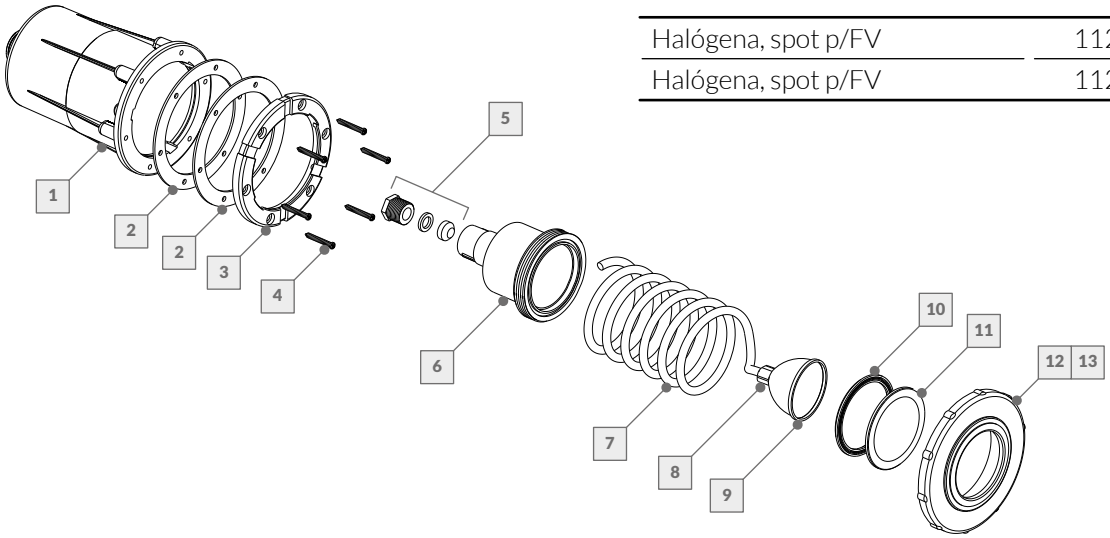

Nº	DESCRIPCIÓN	CÓDIGO		Nº	DESCRIPCIÓN	CÓDIGO	
	Luminarias spot p/fibra de vidrio	**112071**	**112073**		**Luminarias spot p/fibra de vidrio**	**112071**	**112073**
1	Cuerpo de embutir	247043	247043	8	Zócalo porcelana GU 5.3	247048	247048
2	Junta de goma p/fibra de vidrio	247044	247044	9	Lámpara dicroica 50W - 12V	247049	247049
3	Aro intermedio	247045	247045	10	Junta lente	247050	247050
4	Tornillo AISI 6 x 1"	247009	247009	11	Lente policarbonato transparente	247052	247052
5	Cjto. prensacable	247004	247004	12	Aro vista blanco	247053	------
6	Portalámpara ø50 nylon	247046	247046	13	Aro vista cromo	------	247054
7	Cable 2 x 1,5 mm² p/50W	247047	247047				

La empresa se reserva el derecho de realizar modificaciones constructivas.

CAJA DE CONEXIONES

Caja estanca c/prensacable	247023

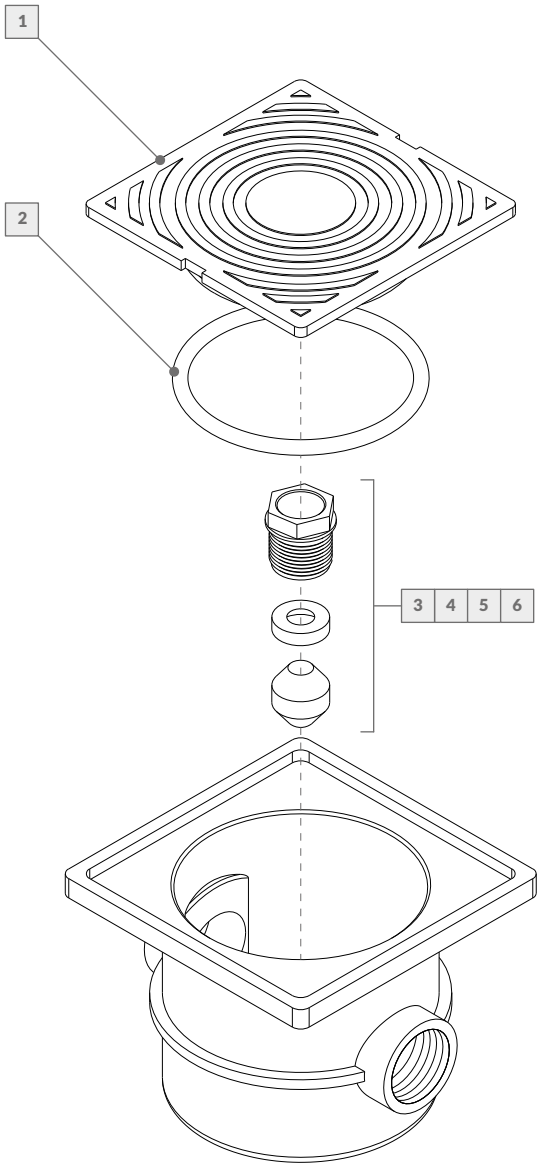

Nº	DESCRIPCIÓN	CÓDIGO	Nº	DESCRIPCIÓN	CÓDIGO
	Caja de conexión estanca c/prensacable			**Caja de conexión estanca c/prensacable**	
1	Tapa ABS blanco	247024	4	Cjto. prens. p/50W, 100W, 120W ***(opcional)***	247003
2	O´Ring tapa	247025	5	Cjto. prensacable p/300W ***(opcional)***	247021
3	Cjto. Prens. p/caja conex powerles / superled	247122	6	Cjto. prensacable p/LED ***(opcional)***	247067

La empresa se reserva el derecho de realizar modificaciones constructivas.

PASAMUROS

Pasamuro p/ halógenas 50 / 100 / 120 W	247041
Pasamuro p/ LED	247070

Pasamuro p/ halógenas 50 / 100 / 120 W	247042
Pasamuro p/ LED	247071

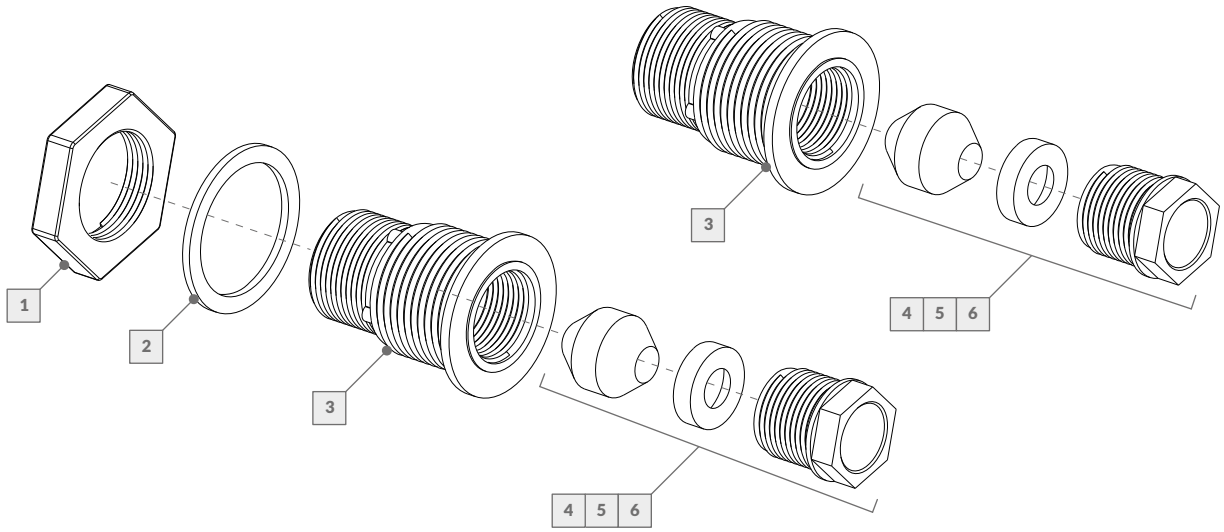

Nº	DESCRIPCIÓN	CÓDIGO			
	Pasamuro	**247041**	**247070**	**247042**	**247071**
1	Tuerca	------	------	236027	236027
2	Junta	------	------	236030	236030
3	Cuerpo RM 3/4"	236026	236026	236026	236026
4	Cjto. prensacable p/100 W y 120 W	247003	------	247003	------
5	Cjto. prensacable p/LED	------	247067	------	247067
6	Cjto. prensacable p/300W ***(opcional)***	247021	------	247021	------

Pasamuro p/PowerLED	112030

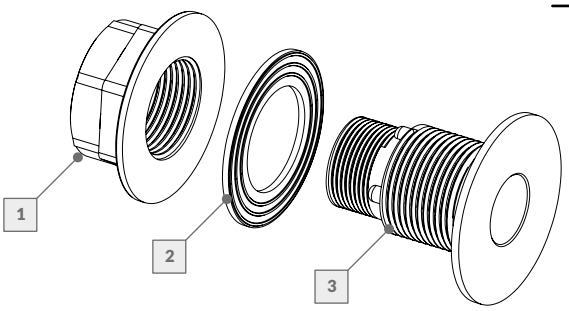

Nº	DESCRIPCIÓN	CÓDIGO
	Pasamuro PowerLED	**112030**
1	Tuerca	247101
2	Junta	247099
3	Cuerpo RM 3/4"	247100

La empresa se reserva el derecho de realizar modificaciones constructivas.

LIMPIAFONDO

Limpiafondo rectangular	110009

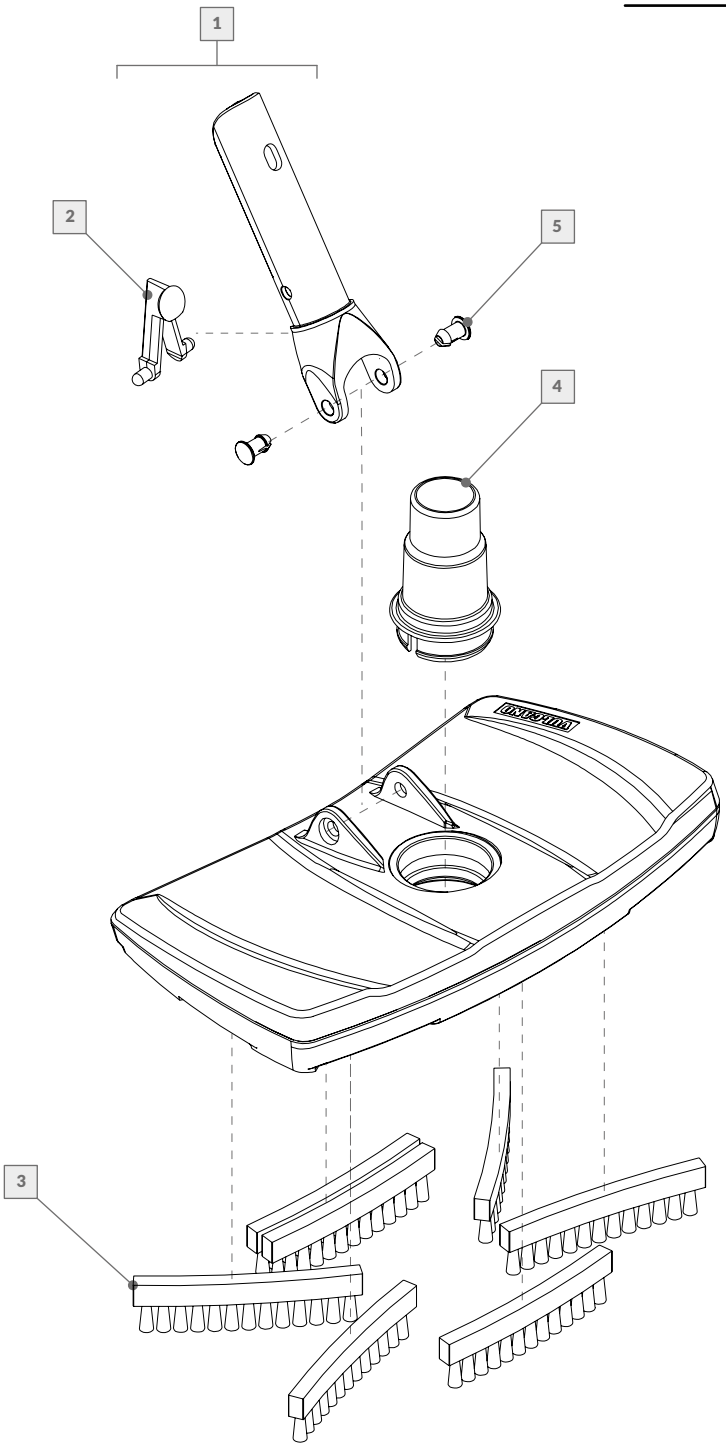

Nº	DESCRIPCIÓN	CÓDIGO	Nº	DESCRIPCIÓN	CÓDIGO
	Limpiafondo rectangular			**Limpiafondo rectangular**	
1	Manguito con clip	232004	4	Acople giratorio comb. 1 1/4" - 1 1/2"	232081
2	Clip	232002	5	Perno corto para manguito	232082
3	Cepillo	232013			

La empresa se reserva el derecho de realizar modificaciones constructivas.

LIMPIAFONDO

Limpiafondo triangular	110000

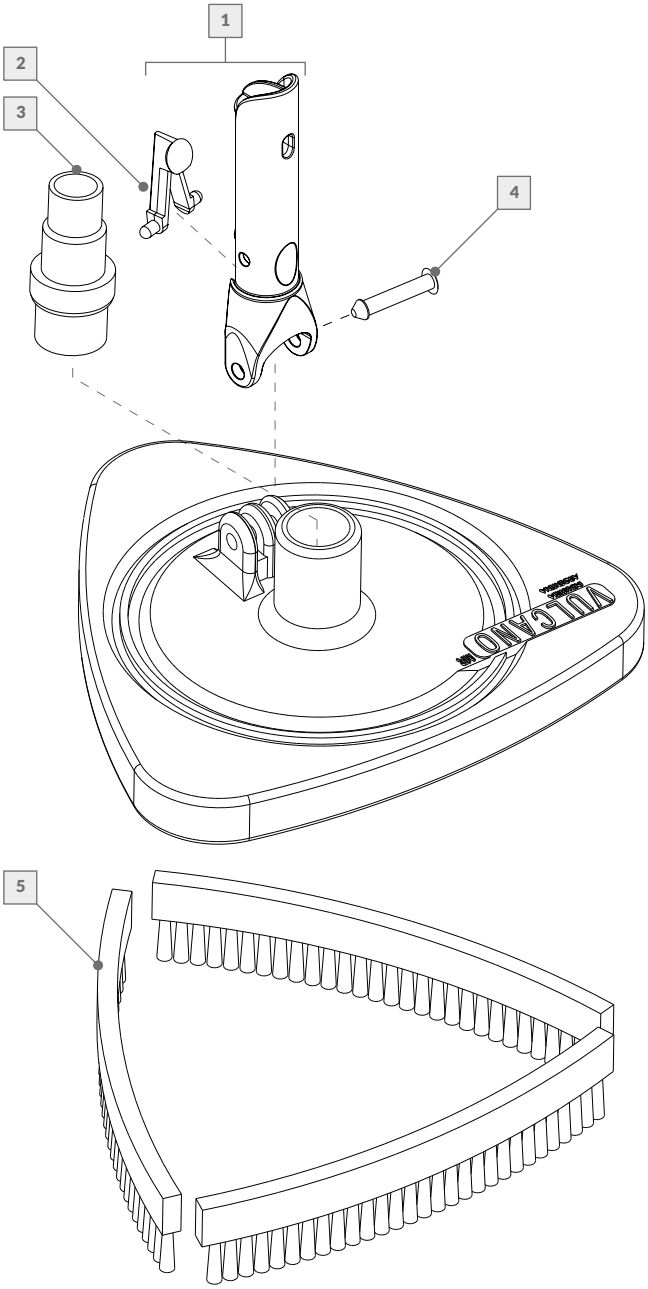

Nº	DESCRIPCIÓN	CÓDIGO	Nº	DESCRIPCIÓN	CÓDIGO
	Limpiafondo triangular			**Limpiafondo triangular**	
1	Manguito con clip	232004	4	Perno	232010
2	Clip	232002	5	Cepillo	232001
3	Acople giratorio	101000			

La empresa se reserva el derecho de realizar modificaciones constructivas.

LIMPIAFONDO

Limpiafondo rígido 8 ruedas giratorias 110002

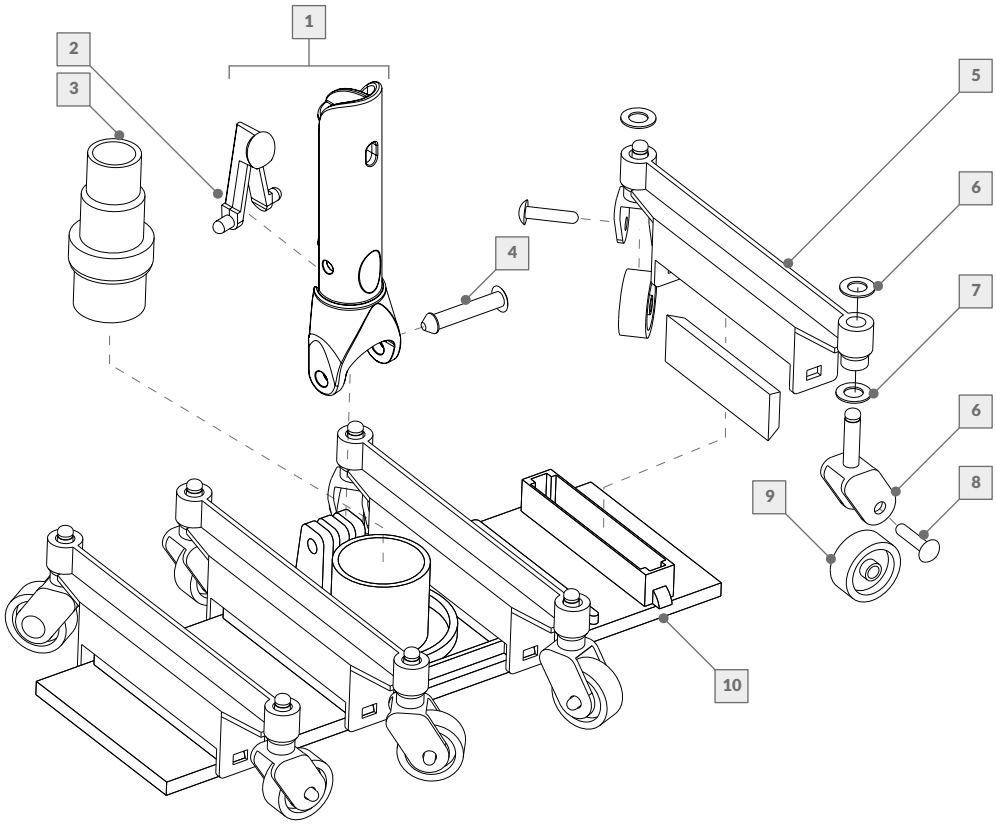

Nº	DESCRIPCIÓN	CÓDIGO	Nº	DESCRIPCIÓN	CÓDIGO
	Limpiafondo rectangular ruedas giratorias			**Limpiafondo rectangular ruedas giratorias**	
1	Manguito con clip	232004	6	Horquilla c/seguro	232003
2	Clip	232002	7	Arandela plástica	232000
3	Acople giratorio	101000	8	Perno p/horquilla	232012
4	Perno	232010	9	Rueda	232006
5	Varilla soporte	232009	10	Cuerpo	232008

La empresa se reserva el derecho de realizar modificaciones constructivas.

LIMPIAFONDO

Limpiafondo flexible 8 ruedas fijas	110003

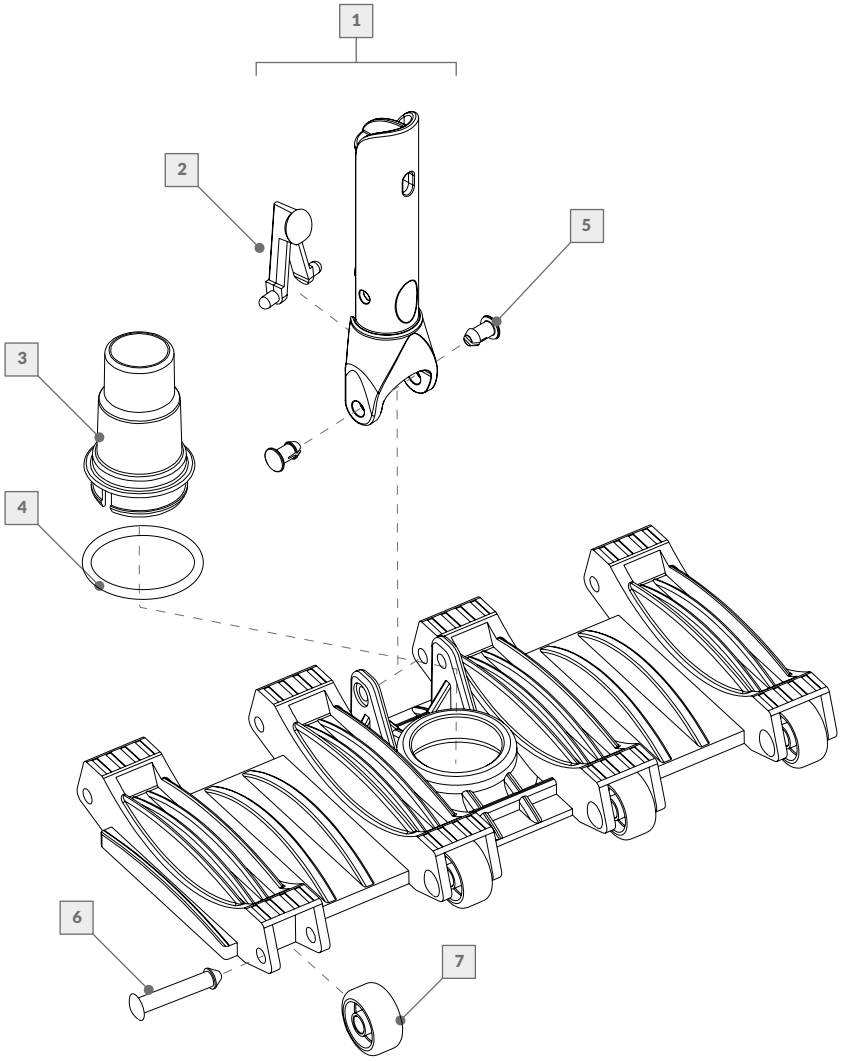

Nº	DESCRIPCIÓN	CÓDIGO	Nº	DESCRIPCIÓN	CÓDIGO
	Limpiafondo rectangular ruedas fijas			**Limpiafondo rectangular ruedas fijas**	
1	Manguito con clip	232004	5	Perno corto para manguito	232082
2	Clip	232002	6	Perno rueda	232010
3	Acople giratorio	232081	7	Rueda c/perno	232022
4	Arandela de ajuste	232083			

La empresa se reserva el derecho de realizar modificaciones constructivas.

LIMPIAFONDO

Limpiafondo aluminio 35cm	110006
Limpiafondo aluminio 48cm	110007

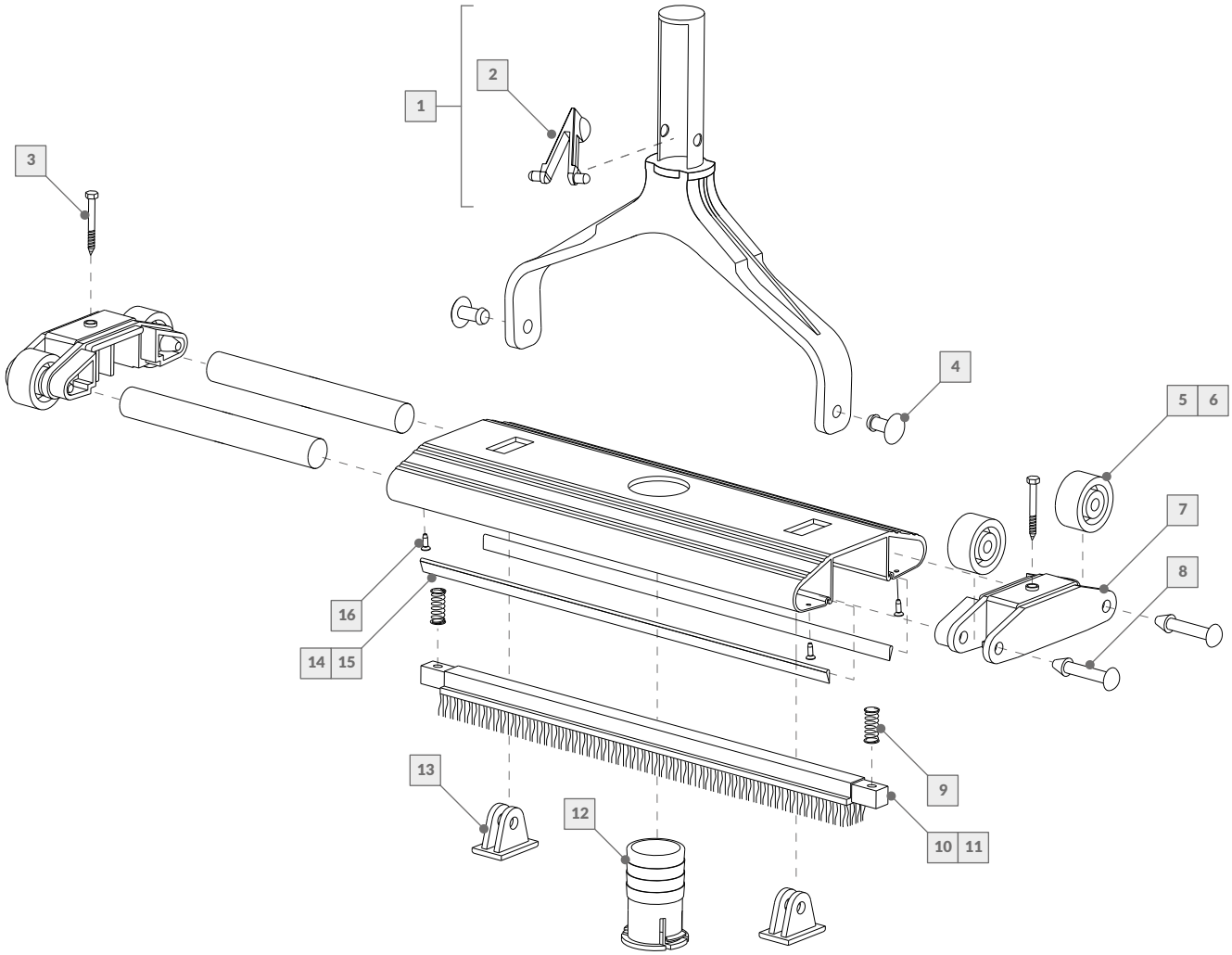

Nº	DESCRIPCIÓN	CÓDIGO	
	Limpiafondo aluminio ruedas fijas	**110006**	**110007**
1	Horqueta con clip	232017	232017
2	Clip	232002	232002
3	Tornillo AISI 3/16" x 35	232032	232032
4	Perno	232038	232038
5	Rueda c/clip para LF 35cm	232022	------
6	Rueda c/clip para LF 48cm	------	232030
7	Soporte de ruedas	232016	232016
8	Perno	232010	232010
9	Resorte AISI	232019	232019
10	Cepillo c/bastido p/LF 35cm	232015	------
11	Cepillo c/bastido p/LF 48cm	------	232026
12	Racord 1 1/2"	23223A	23223A
13	Soporte horqueta c/perno	232018	232018
14	Deflector de goma p/LF 35cm	232014	------
15	Deflector de goma p/LF 48cm	------	232028
16	Tornillo AISI 6 x 1/2"	232020	232020

La empresa se reserva el derecho de realizar modificaciones constructivas.

LIMPIAFONDO

Limpiafondo aluminio 83cm	110013

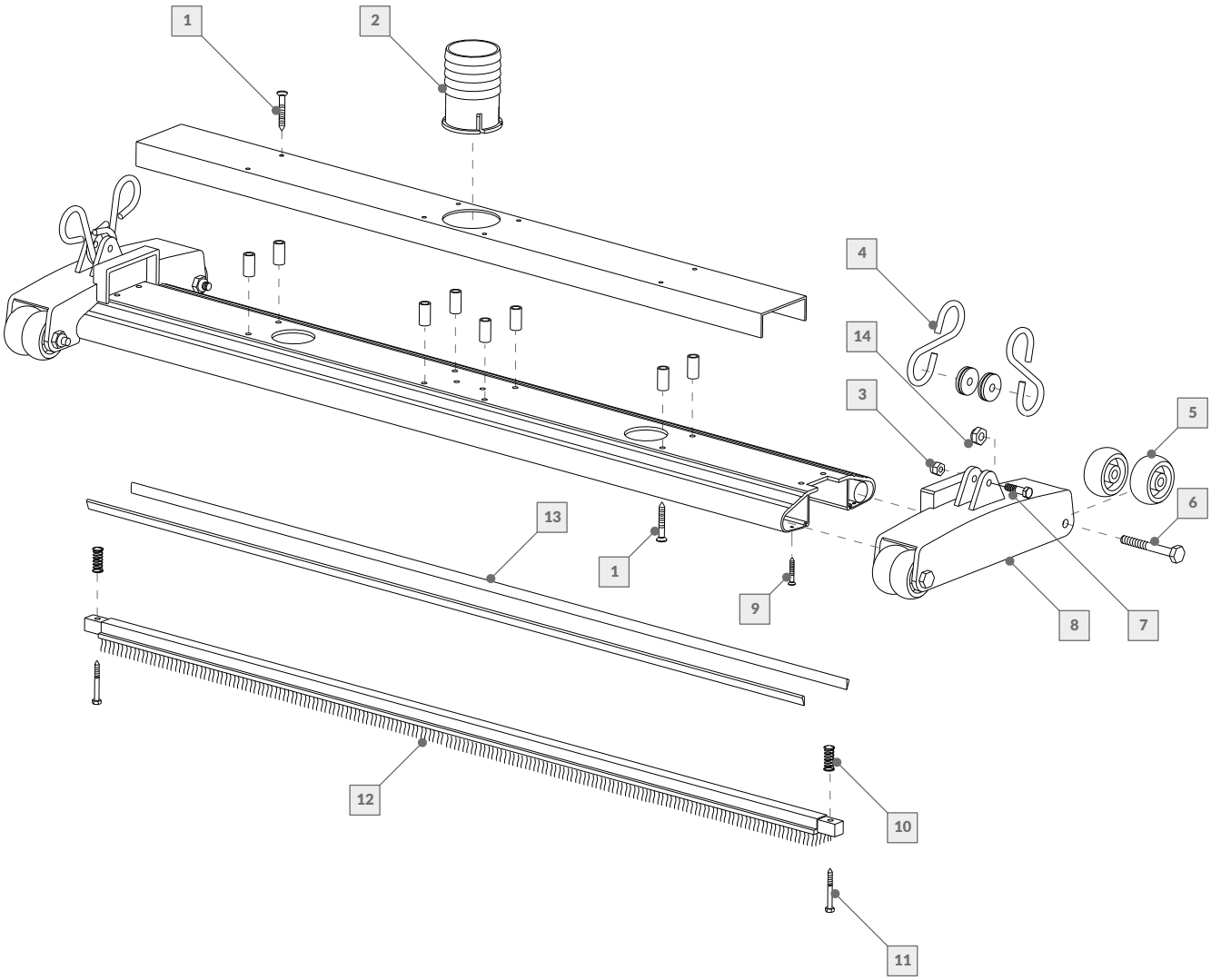

Nº	DESCRIPCIÓN	CÓDIGO	Nº	DESCRIPCIÓN	CÓDIGO
	Limpiafondo aluminio ruedas dobles			**Limpiafondo aluminio ruedas dobles**	
1	Tornillo AISI 6 x 1/2"	232020	8	Soporte p/ruedas	232037
2	Racord 2"	23223B	9	Tornillo AISI 8 x 1/2"	232036
3	Tuerca AISI 1/4" autofrenante	233085	10	Resorte AISI	232019
4	Gancho AISI c/arandela	232033	11	Tornillo AISI 3/16" x 35	232032
5	Rueda	232030	12	Cepillo c/bastidor	232027
6	Tornillo AISI 5/16" x 2 1/2"	232031	13	Deflector de goma	232029
7	Tornillo AISI 1/4" x 1 1/4"	233021	14	Tuerca AISI 5/16" autofrenante	232061

La empresa se reserva el derecho de realizar modificaciones constructivas.

LIMPIAFONDO PILETAS DE LONA

Limpiafondo Venturi p/piletas de lona	110014

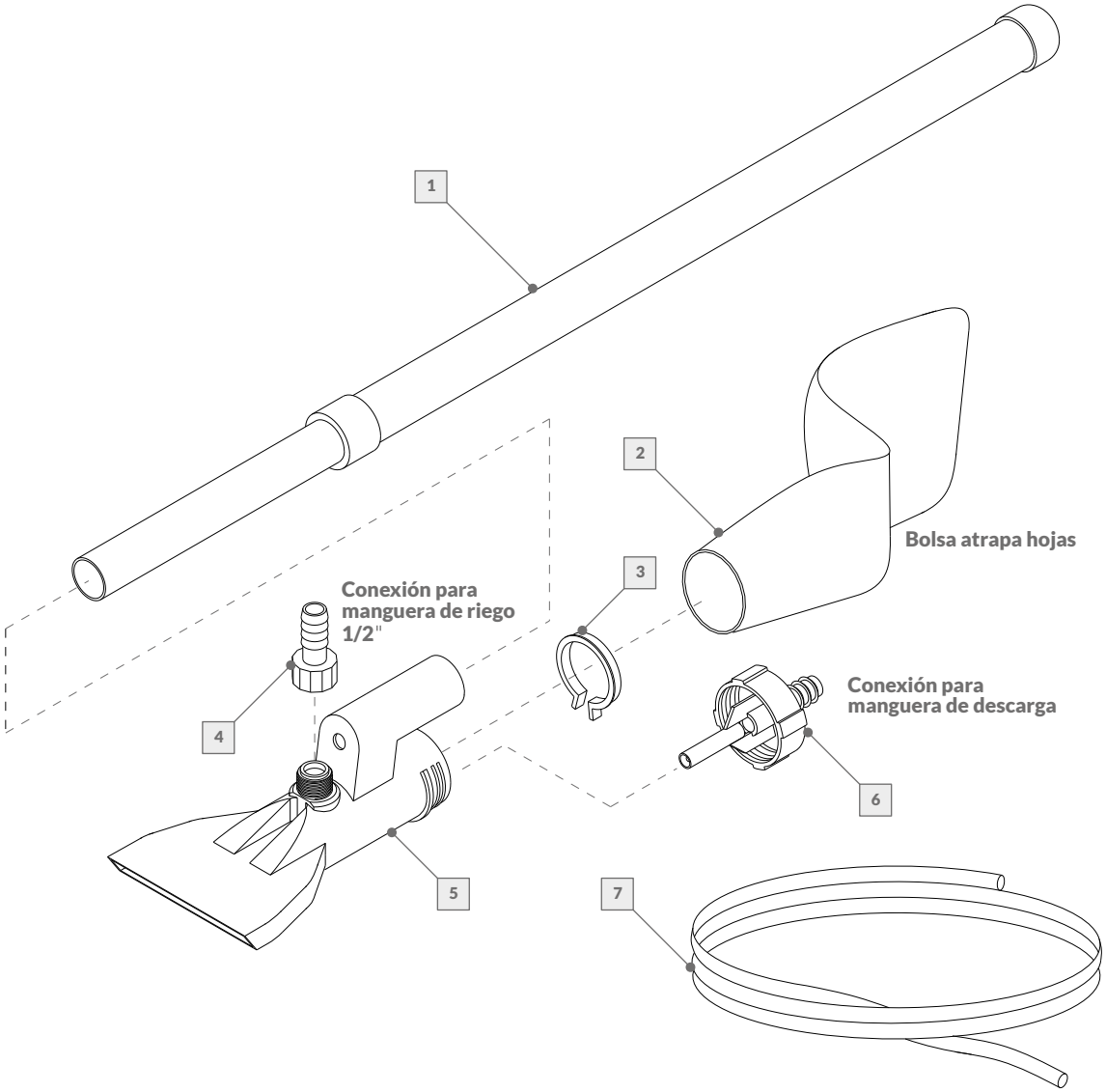

Nº	DESCRIPCIÓN	CÓDIGO	Nº	DESCRIPCIÓN	CÓDIGO
	Limpiafondo Venturi			**Limpiafondo Venturi**	
1	Mango telescópico	232045	5	Cuerpo con cintillo	232040
2	Malla atrapahojas	232044	6	Tapa venturi	232041
3	Cintillo	232043	7	Manguera de descarga ø19mm x 3m	232046
4	Espiga	232042			

La empresa se reserva el derecho de realizar modificaciones constructivas.

LIMPIAFONDO PILETAS DE LONA

Limpiafondo Zuipy p/piletas de lona	110020

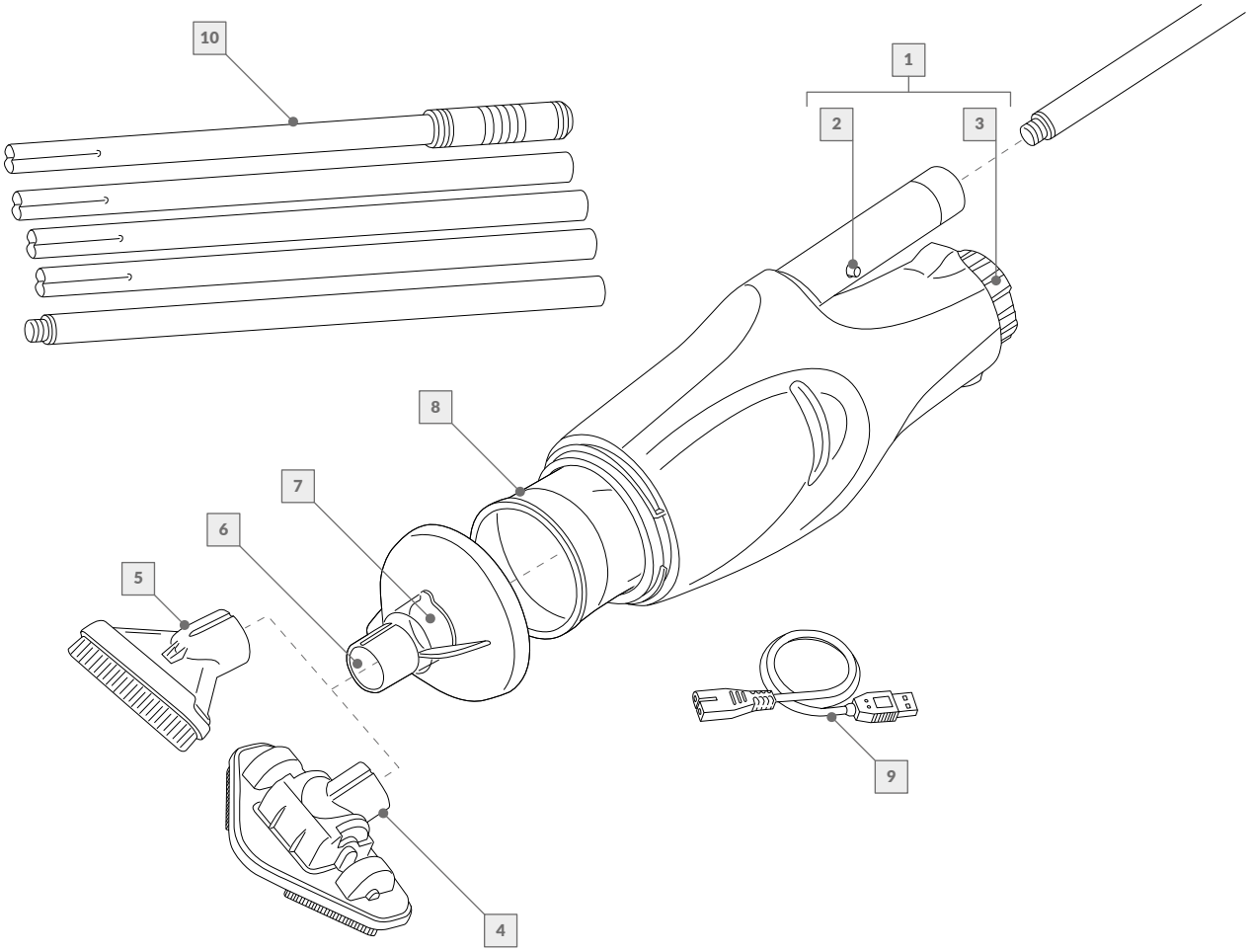

Nº	DESCRIPCIÓN	CÓDIGO	Nº	DESCRIPCIÓN	CÓDIGO
	Limpiafondo recargable Zuipy			**Limpiafondo recargable Zuipy**	
1	Cuerpo principal Zuipy	232094	6	Contenedor transparente - Zuipy	232096
2	Conector de mango telescópico - Zuipy	232097	7	Solapa de la boquilla de aspiración - Zuipy	232095
3	Perilla interruptor automático (ON/OFF) - Zuipy	232100	8	Bolsa filtrante - Zuipy	232098
4	Cabeza de aspiración pibotante - Zuipy	232091	9	Cable de carga USB - Zuipy	232099
5	Boquilla de aspiración plana y cepillo - Zuipy	232092	10	Mango de aluminio de 5 tramos - Zuipy	232093

La empresa se reserva el derecho de realizar modificaciones constructivas.

ACOPLES RÁPIDOS

Espigado 1 1/2"	101001
Combinado 1 1/4" - 1 1/2''	101002
Liso 1 1/4"	101006
Liso 1 1/2"	101007

Espigado 1 1/2"	101013
Combinado 1 1/4" - 1 1/2''	101010
Liso 1 1/4"	101012
Liso 1 1/2"	101011

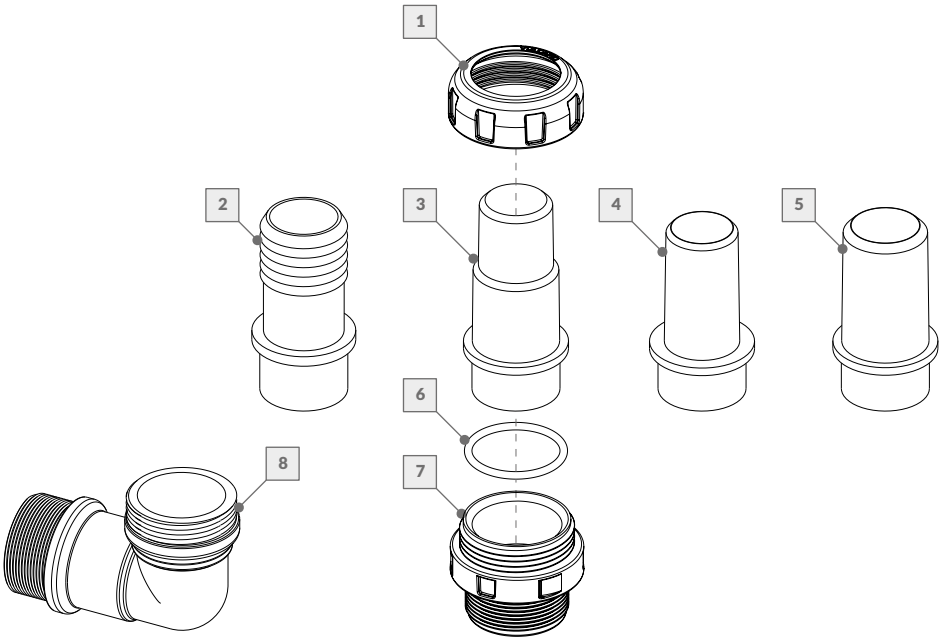

Nº	DESCRIPCIÓN	CÓDIGO							
	Acople rápido	**101001**	**101002**	**101006**	**101007**	**101013**	**101010**	**101012**	**101011**
1	Tuerca acople	229015	229015	229015	229015	229015	229015	229015	229015
2	Boquilla espiga 1 1/2"	229008	------	------	------	229008	------	------	------
3	Boquilla combinada 1 1/2" - 1 1/4"	------	229002	------	------	------	229002	------	------
4	Boquilla lisa 1 1/4"	------	------	229013	------	------	------	229013	------
5	Boquilla lisa 1 1/2"	------	------	------	229012	------	------	------	229012
6	O´Ring	237009	237009	237009	237009	237009	237009	237009	237009
7	Entrerrosca c/rosca M 1 1/2"	229016	229016	229016	229016	------	------	------	------
8	Codo 90º c/rosca M 1/2"	------	------	------	------	229017	229017	229017	229017

La empresa se reserva el derecho de realizar modificaciones constructivas.

ACOPLES RÁPIDOS

Rosca 1 1/2" - Pegar ø50	101008
Rosca 1 1/2" - Pegar ø40	101009

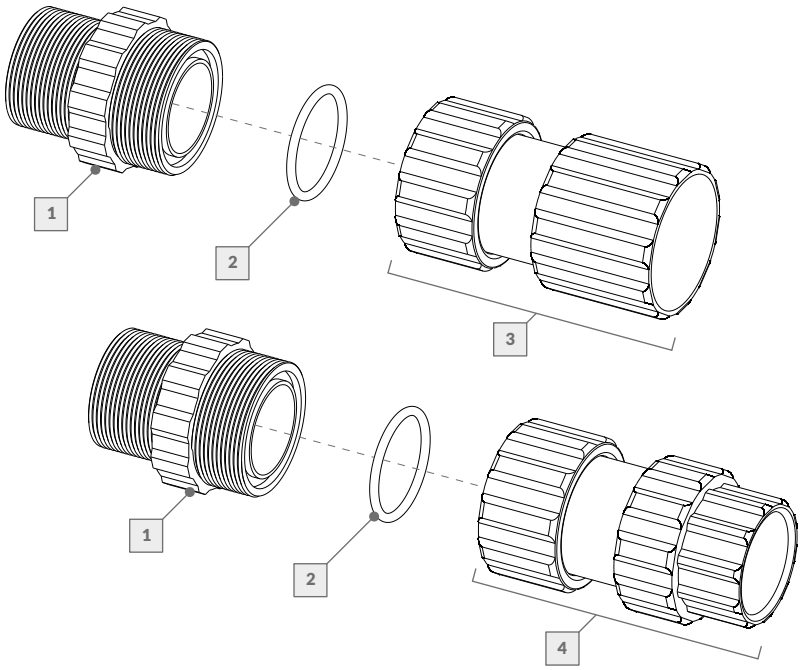

Nº	DESCRIPCIÓN	CÓDIGO	
	Acople rápido p/PVC	**101008**	**101009**
1	Entrerrosca RM 1 1/2"	229007	229007
2	O´Ring	237009	237009
3	Cjto. tuerca cupla ø50 mm	229006	------
4	Cjto. tuerca cupla ø40 mm	------	229005

La empresa se reserva el derecho de realizar modificaciones constructivas.

DOSIFICADOR DE CLORO

Dosificador de cloro	102200

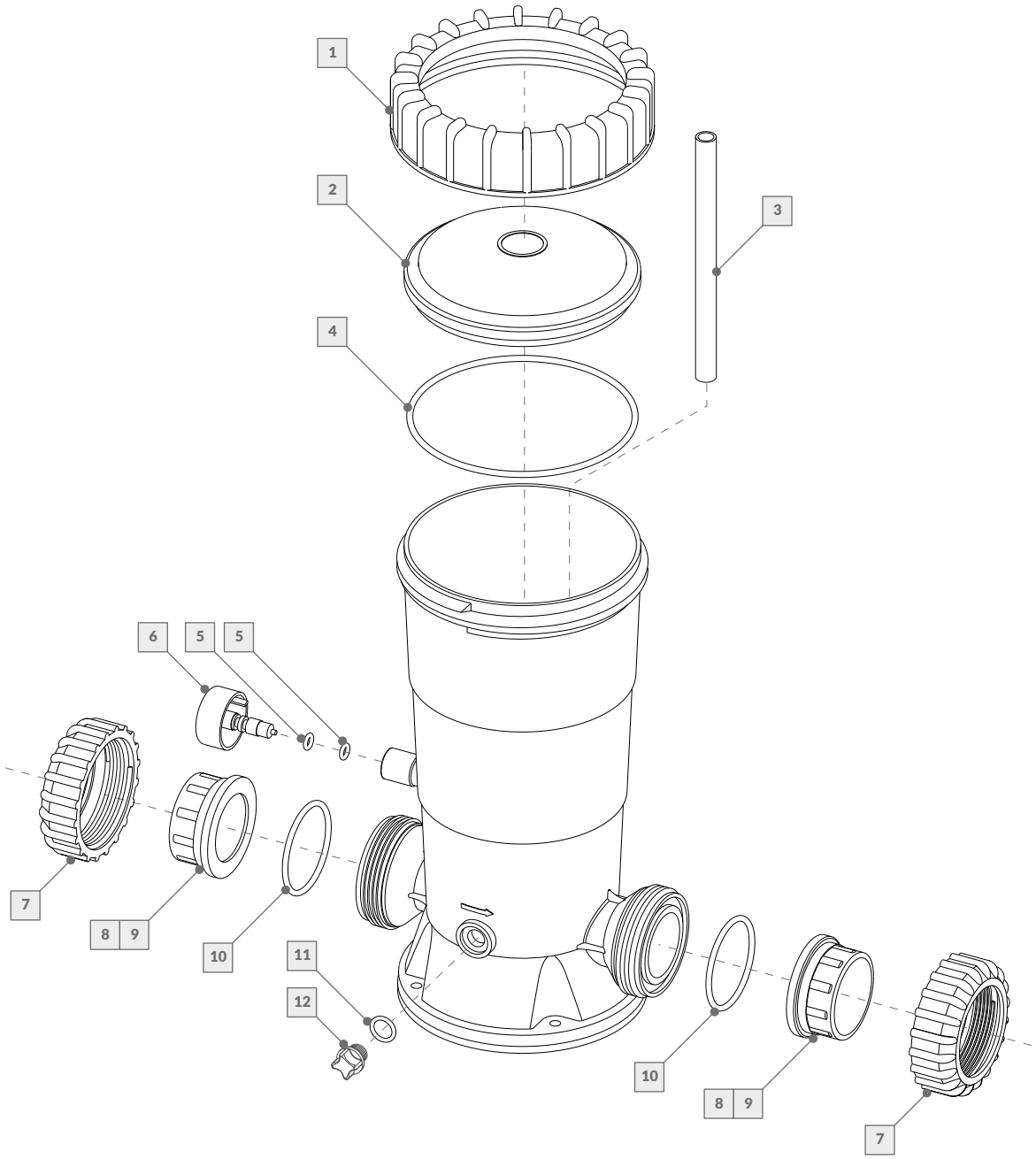

Nº	DESCRIPCIÓN	CÓDIGO	Nº	DESCRIPCIÓN	CÓDIGO
	Dosificador de cloro			**Dosificador de cloro**	
1	Tuerca	240058	7	Tuerca unión doble	239066
2	Tapa	240052	8	Buje liso ø50	239064
3	Tubo PEAD ø13	240057	9	Buje c/rosca 1 1/2"	239065
4	O´Ring p/tapa	240066	10	O´Ring unión doble	240056
5	O´Ring p/perilla	240055	11	O´Ring tapón drenaje	233049
6	Perilla c/vástago, O´Ring y etiqueta	240054	12	Tapón drenaje	233020

La empresa se reserva el derecho de realizar modificaciones constructivas.

IONIZADOR SOLAR

Ionizador solar ION-100	102401

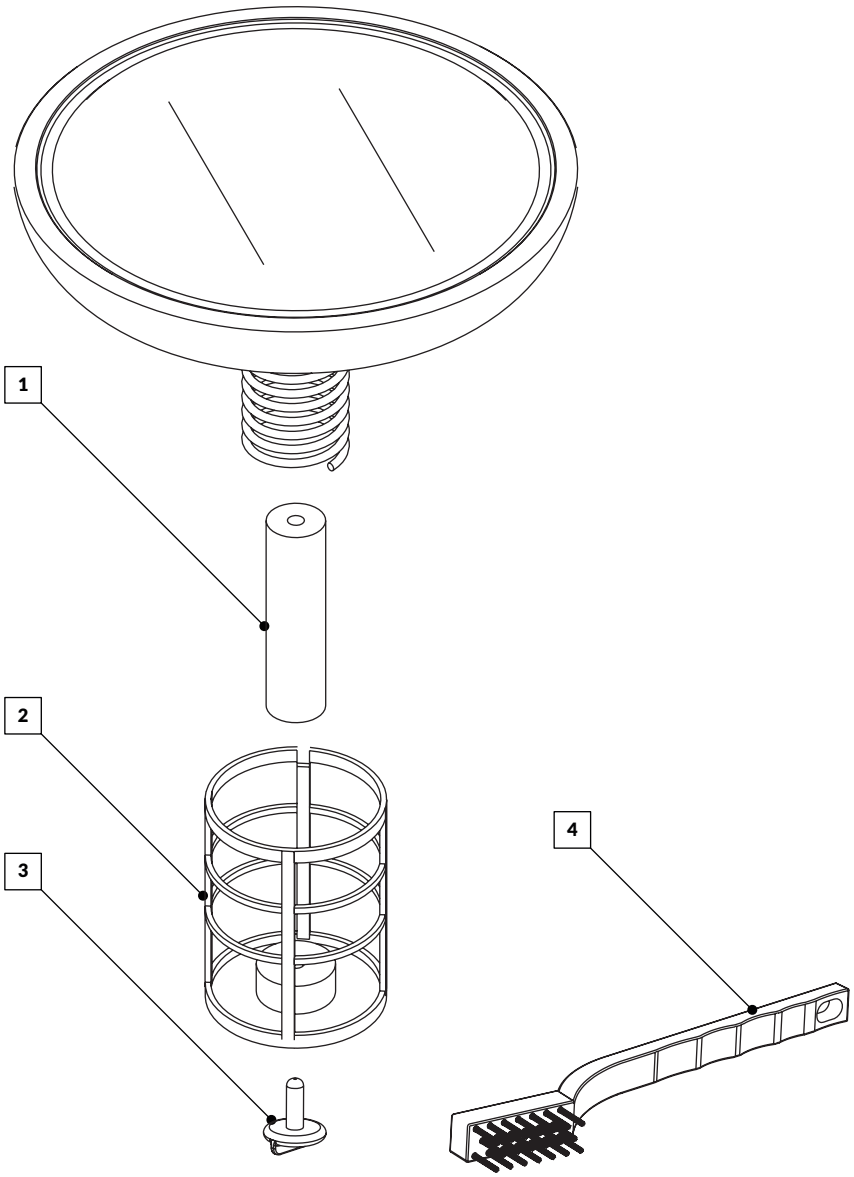

Nº	DESCRIPCIÓN	CÓDIGO
	IONIZADOR SOLAR ION-100	
1	Electrodo de cobre para ionizador solar ION - 100	232102
2	Filtro para ionizador solar ION - 100	232103
3	Tornillo para ionizador solar ION - 100 - Plástico	232104
4	Cepillo para electrodo de ionizador	232105

La empresa se reserva el derecho de realizar modificaciones constructivas.

BOMBA AUTODRENANTE
BAD

BAD 050 c/1AS	132113
BAD 075 c/1AS	132114
BAD 100 c/1AS	132115
BAD 050 c/2AS	132123
BAD 075 c/2AS	132124
BAD 100 c/2AS	132125

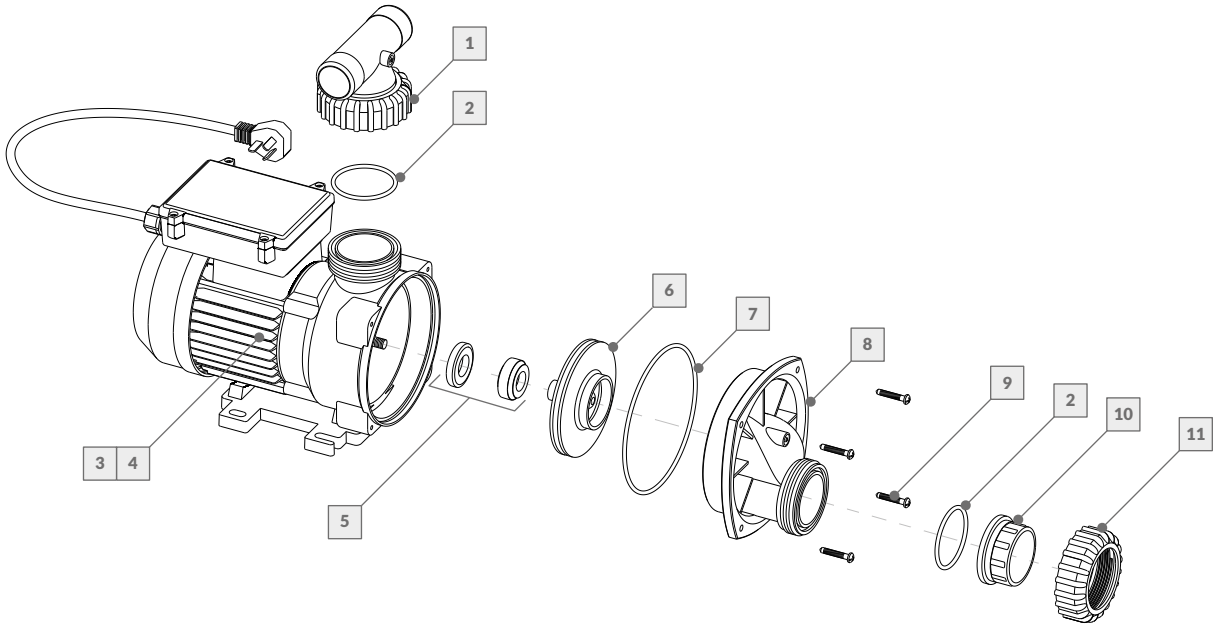

Nº	DESCRIPCIÓN	CÓDIGO			Nº	DESCRIPCIÓN	CÓDIGO		
	Bomba autodrenante	**0.50HP**	**0.75HP**	**1.00HP**		**Bomba autodrenante**	**0.50HP**	**0.75HP**	**1.00HP**
1	Unión Tee ø40 c/tuerca	239079	239079	239079	7	O´Ring tapa	239076	239076	239076
2	O´Ring unión bomba	240056	240056	240056	8	Tapa de cuerpo autodrenante	239082	239082	239082
3	Motor eléctrico 1 switch	132401	132402	132403	9	Tornillo AISI 10 x 1 1/4"	237018	237018	237018
4	Motor eléctrico doble switch	132411	132412	132413	10	Buje liso ø50	239064	239064	239064
5	Sello mecánico	239009	239009	239009	11	Tuerca unión doble	239066	239066	239066
6	Impulsor 50 Hz	23900B	23900C	23900D					

La empresa se reserva el derecho de realizar modificaciones constructivas.

BOMBA AUTODRENANTE
BAD

BAD 125 c/1AS	132160
BAD 125 c/2AS	132126

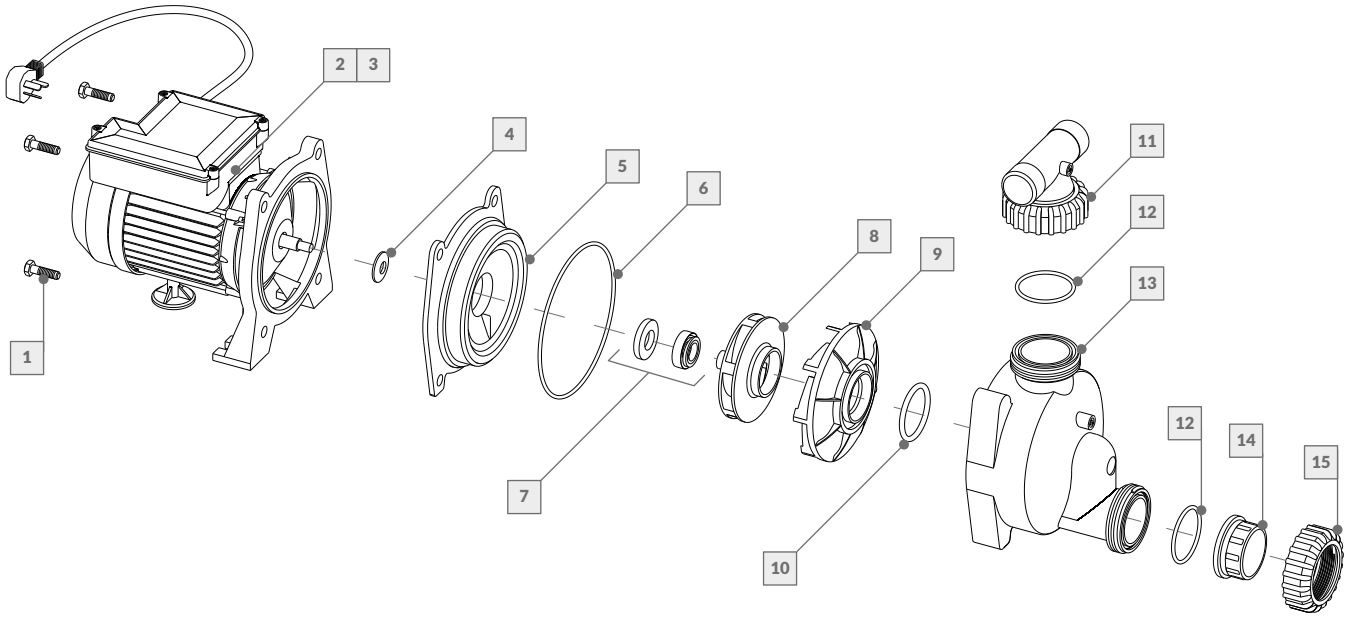

Nº	DESCRIPCIÓN	CÓDIGO		Nº	DESCRIPCIÓN	CÓDIGO	
	Bomba autodrenante	**132160**	**132126**		**Bomba autodrenante**	**132160**	**132126**
1	Tornillo 3/8" x 1 1/4" c/arandela	239051	239051	9	Difusor 1.25 HP	239088	239088
2	Motor eléctrico 1 switch	132404	------	10	O´Ring difusor	239007	239007
3	Motor eléctrico doble switch	------	132414	11	Unión Tee ø40 c/tuerca	***Opcional***	239079
4	Arandela rompe gota	239008	239008	12	O´Ring unión bomba	240056	240056
5	Cuerpo intermedio	23932A	23932A	13	Cuerpo autodrenante 1.25 HP	239013	239013
6	O´Ring cuerpo intermedio	239006	239006	14	Buje liso ø50	239064	239064
7	Sello mecánico	239009	239009	15	Tuerca unión doble	239066	239066
8	Impulsor 1.25 HP 50Hz	23900J	23900J				

La empresa se reserva el derecho de realizar modificaciones constructivas.

MOTOR
BOMBA AUTODRENANTE

Motor BAD 050 c/1AS	132401
Motor BAD 075 c/1AS	132402
Motor BAD 100 c/1AS	132403

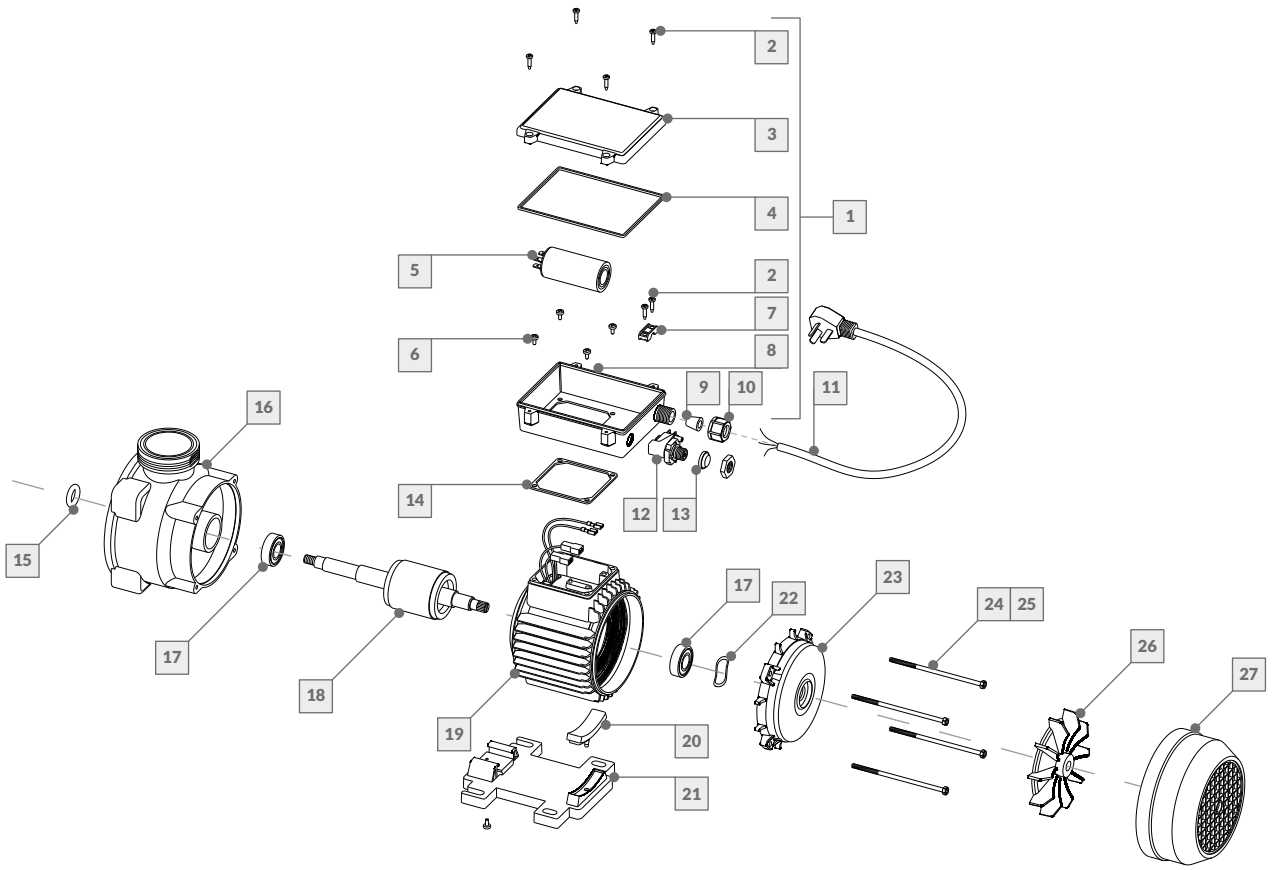

Nº	DESCRIPCIÓN	CÓDIGO		
	Motor bomba autodrenante	0.50HP	0.75HP	1.00HP
1	Caja de conexiones - Monofásica	239089	239089	239089
2	Tornillo tipo Parker 6 X 5.8"	239129	239129	239129
3	Tapa de caja de conexiones	239177	239177	239177
4	Junta p/tapa de caja de conexiones	239101	239101	239101
5	Capacitor	239043	23943A	23943B
6	Tornillo M4 X 10mm	239131	239131	239131
7	Puente prensa cable p/caja conexiones	239127	239127	239127
8	Cuerpo de caja de conexiones	239176	239176	239176
9	Buje prensa cable p/caja conexiones	239105	239105	239105
10	Tuerca prensa cable p/caja conexiones	239128	239128	239128
11	Cable c/ficha	239084	239084	239084
12	Air Switch de encendido TVA111B	236011	236011	236011
13	Junta p/Air Switch	239103	239103	239103
14	Junta p/base de caja de conexiones	239100	239100	239100

Nº	DESCRIPCIÓN	CÓDIGO		
	Motor bomba autodrenante	0.50HP	0.75HP	1.00HP
15	O'Ring rompegota	239083	239083	239083
16	Cuerpo bomba BAD	239081	239081	239081
17	Rodamiento	106210	106210	106210
18	Rotor c/eje	106363	106364	106370
19	Estator bobinado - Monofásico	106365	106366	106367
20	Taco p/base de apoyo BAD	239104	239104	239104
21	Base de apoyo BAD	239080	239080	239080
22	Arandela compensación	239074	239074	239074
23	Tapa de aluminio p/motor	239073	239073	239073
24	Tornillo M5 X 113mm p/carcasa	239163	239163	------
25	Tornillo M5 X 140mm p/carcasa	------	------	239130
26	Ventilador	239046	239046	239046
27	Cubre ventilador	239053	239053	239053

La empresa se reserva el derecho de realizar modificaciones constructivas.

MOTOR
BOMBA AUTODRENANTE

Motor BAD 050 c/2AS	132411
Motor BAD 075 c/2AS	132412
Motor BAD 100 c/2AS	132413

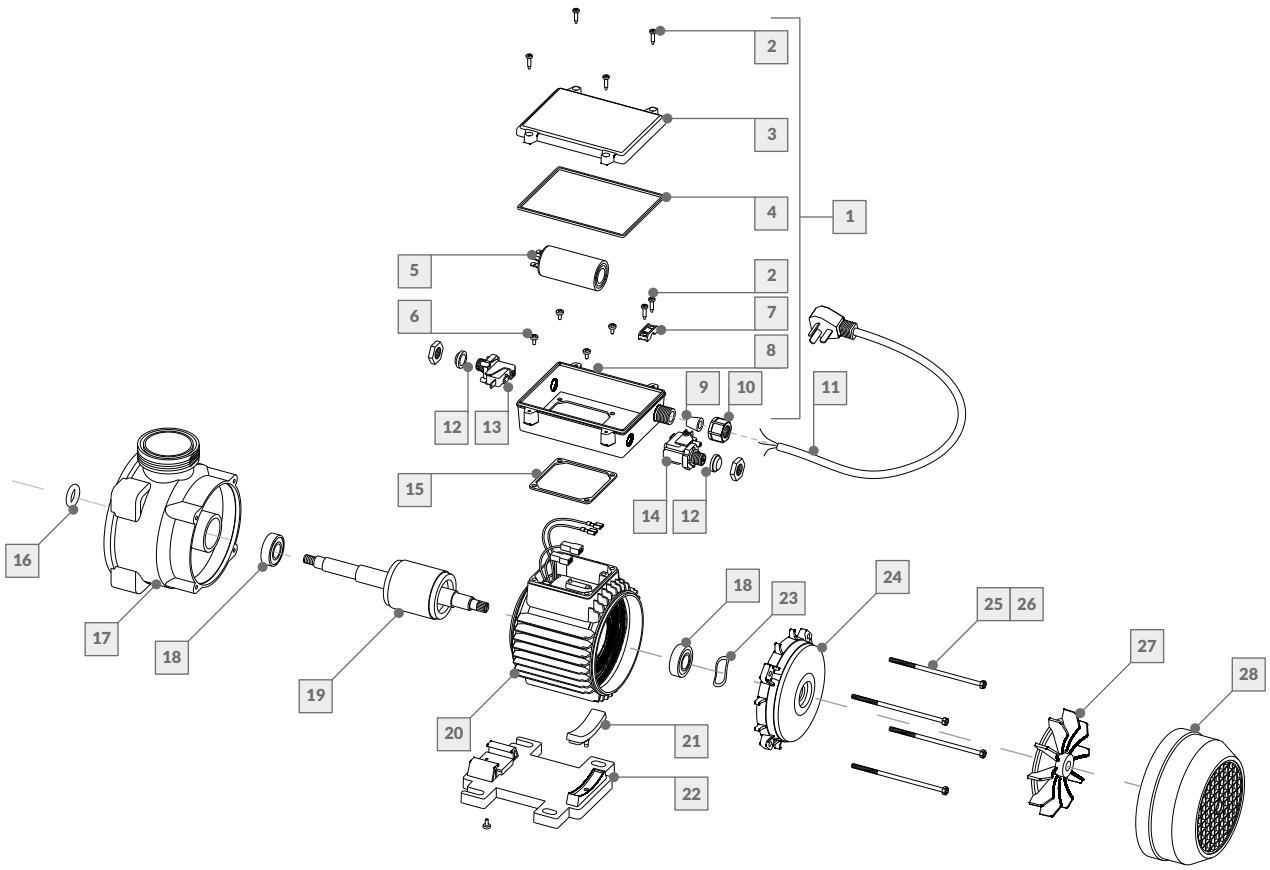

Nº	DESCRIPCIÓN	CÓDIGO		
	Motor bomba autodrenante	0.50HP	0.75HP	1.00HP
1	Caja de conexiones - Monofásica	239089	239089	239089
2	Tornillo tipo Parker 6 X 5.8"	239129	239129	239129
3	Tapa de caja de conexiones	239177	239177	239177
4	Junta p/tapa de caja de conexiones	239101	239101	239101
5	Capacitor	239043	23943A	23943B
6	Tornillo M4 X 10mm	239131	239131	239131
7	Puente prensa cable p/caja conexiones	239127	239127	239127
8	Cuerpo de caja de conexiones	239176	239176	239176
9	Buje prensa cable p/caja conexiones	239105	239105	239105
10	Tuerca prensa cable p/caja conexiones	239128	239128	239128
11	Cable c/ficha	239084	239084	239084
12	Junta p/Air Switch	239103	239103	239103
13	Air Switch de protección TVP411V	236043	236043	236043
14	Air Switch de encendido TVA211D	236042	236042	236042

Nº	DESCRIPCIÓN	CÓDIGO		
	Motor bomba autodrenante	0.50HP	0.75HP	1.00HP
15	Junta p/base de caja de conexiones	239100	239100	239100
16	O'Ring rompegota	239083	239083	239083
17	Cuerpo bomba BAD	239081	239081	239081
18	Rodamiento	106210	106210	106210
19	Rotor c/eje	106363	106364	106370
20	Estator bobinado - Monofásico	106365	106366	106367
21	Taco p/base de apoyo BAD	239104	239104	239104
22	Base de apoyo BAD	239080	239080	239080
23	Arandela compensación	239074	239074	239074
24	Tapa de aluminio p/motor	239073	239073	239073
25	Tornillo M5 X 113mm p/carcasa	239163	239163	------
26	Tornillo M5 X 140mm p/carcasa	------	------	239130
27	Ventilador	239046	239046	239046
28	Cubre ventilador	239053	239053	239053

La empresa se reserva el derecho de realizar modificaciones constructivas.

MOTOR
BOMBA AUTODRENANTE

Motor BAD 125 c/1AS	132404

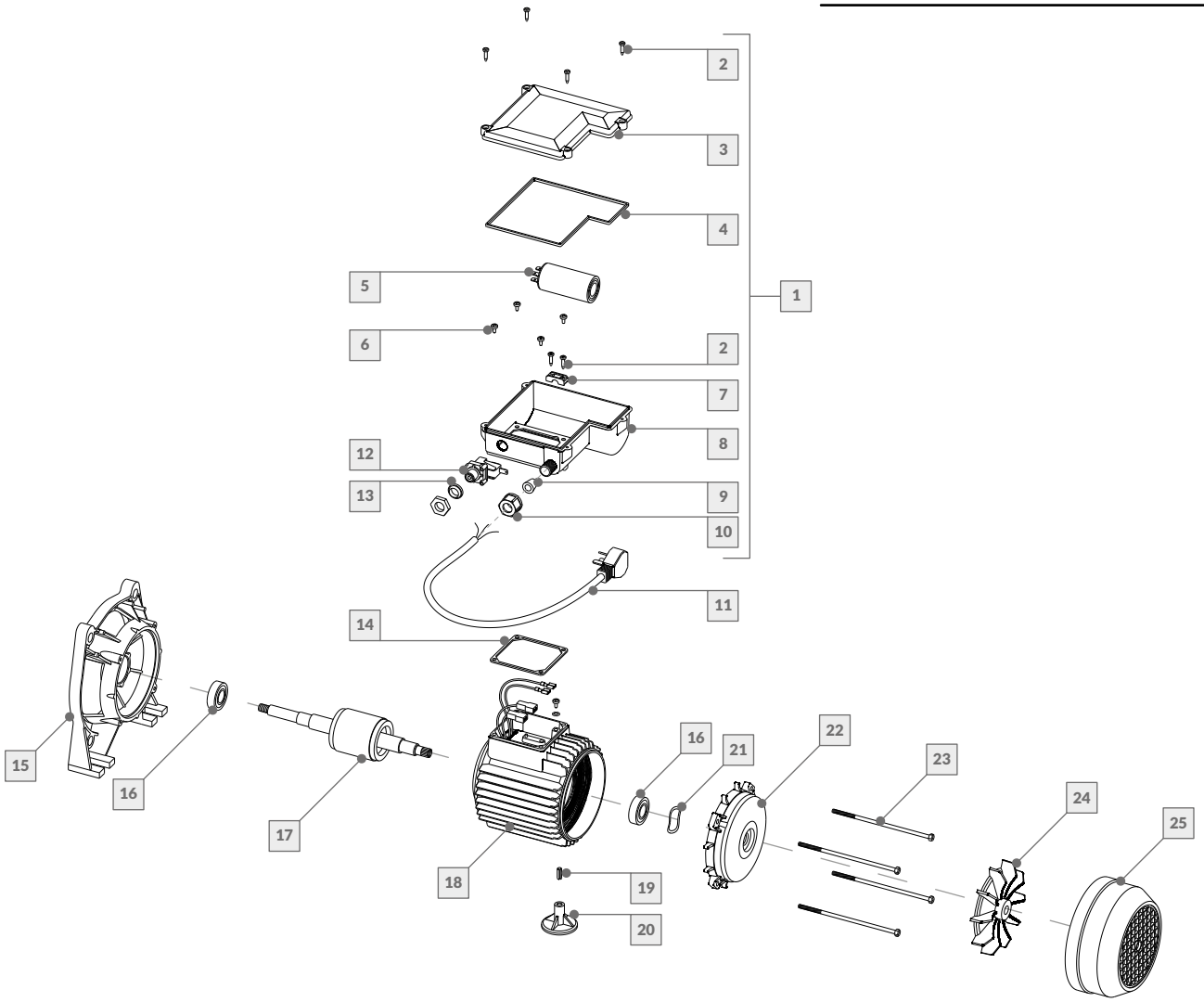

Nº	DESCRIPCIÓN	CÓDIGO	Nº	DESCRIPCIÓN	CÓDIGO
	Motor bomba autocebante			**Motor bomba autocebante**	
1	Caja de conexiones - Monofásica	23948A	14	Junta p/base de caja de conexiones	239100
2	Tornillo tipo Parker 6 X 5.8"	239129	15	Brida de aluminio	239068
3	Tapa de caja de conexiones	239162	16	Rodamiento	106210
4	Junta p/tapa de caja de conexiones	239102	17	Rotor 1.25 HP c/eje	106209
5	Capacitor 25 MF 400V	23943C	18	Estator bobinado - Monofásico	106368
6	Tornillo M4 X 10mm	239131	19	Espina elástica larga p/pie motor	239139
7	Puente prensa cable p/caja conexiones	239127	20	Pie de apoyo p/motor	23943K
8	Cuerpo de caja de conexiones	239161	21	Arandela compensación	239074
9	Buje prensa cable p/caja conexiones	239105	22	Tapa de aluminio p/motor	239073
10	Tuerca prensa cable p/caja conexiones	239128	23	Tornillo M5 X 140mm p/carcasa	239130
11	Cable c/ficha	239084	24	Ventilador	239046
12	Air Switch de encendido TVA111B	236011	25	Cubre ventilador	239053
13	Junta p/Air Switch	239103			

La empresa se reserva el derecho de realizar modificaciones constructivas.

MOTOR
BOMBA AUTODRENANTE

Motor BAD 125 c/2AS	132414

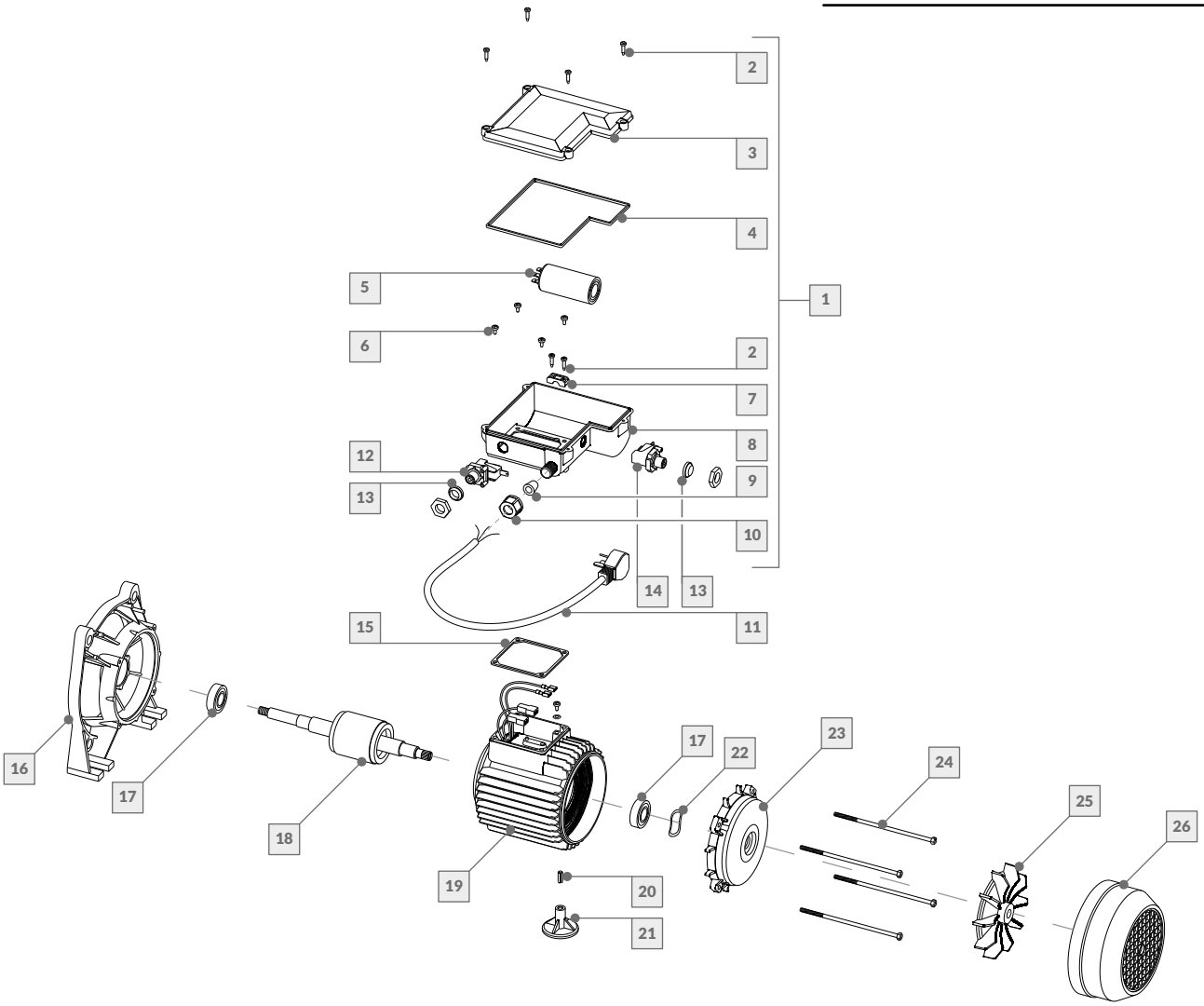

Nº	DESCRIPCIÓN	CÓDIGO	Nº	DESCRIPCIÓN	CÓDIGO
	Motor bomba autocebante			**Motor bomba autocebante**	
1	Caja de conexiones - Monofásica	23948A	14	Air Switch de protección TVP411V	236043
2	Tornillo tipo Parker 6 X 5.8"	239129	15	Junta p/base de caja de conexiones	239100
3	Tapa de caja de conexiones	239162	16	Brida de aluminio	239068
4	Junta p/tapa de caja de conexiones	239102	17	Rodamiento	106210
5	Capacitor 25 MF 400V	23943C	18	Rotor 1.25 HP c/eje	106209
6	Tornillo M4 X 10mm	239131	19	Estator bobinado - Monofásico	106368
7	Puente prensa cable p/caja conexiones	239127	20	Espina elástica larga p/pie motor	239139
8	Cuerpo de caja de conexiones	239161	21	Pie de apoyo p/motor	23943K
9	Buje prensa cable p/caja conexiones	239105	22	Arandela compensación	239074
10	Tuerca prensa cable p/caja conexiones	239123	23	Tapa de aluminio p/motor	239073
11	Cable c/ficha	239084	24	Tornillo M5 X 140mm p/carcasa	239130
12	Air Switch de encendido TVA211D	236042	25	Ventilador	239046
13	Junta p/Air Switch	239103	26	Cubre ventilador	239053

La empresa se reserva el derecho de realizar modificaciones constructivas.

ACCESORIOS HIDROMASAJES

Hidrojet aro vista blanco	101100
Hidrojet aro vista cromo	101101

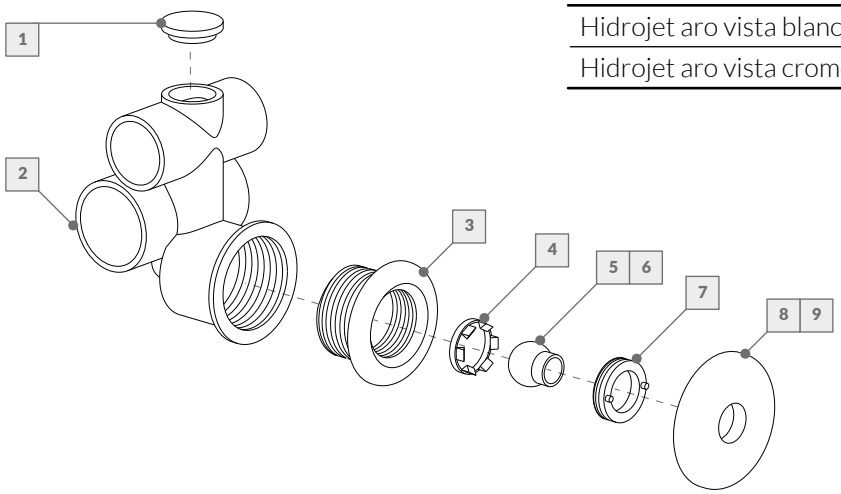

Nº	DESCRIPCIÓN	CÓDIGO	
	Hidrojet	**101100**	**101101**
1	Tapa hidrojet	236023	236023
2	Cuerpo hidrojet	236022	236022
3	Contratuerca	236021	236021
4	Asiento elástico	236020	236020
5	Pico esférico blanco	23618A	------
6	Pico esférico cromo	------	23618C
7	Tuerca	236019	236019
8	Aro vista blanco	23617A	------
9	Aro vista cromo	------	23617C

Pulsador blanco	101103
Pulsador cromo	101104

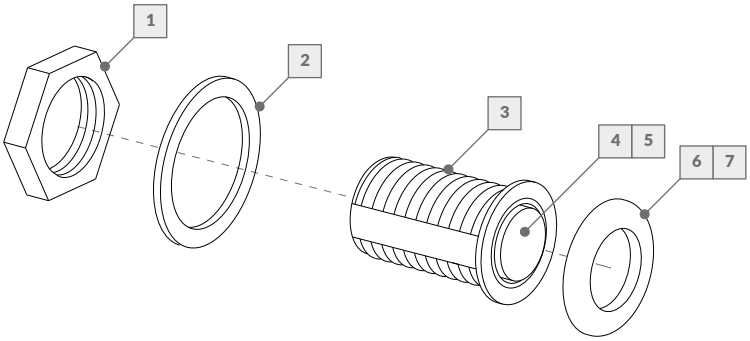

Nº	DESCRIPCIÓN	CÓDIGO	
	Pulsador	**101103**	**101104**
1	Tuerca	236031	236031
2	Junta tuerca	236030	236030
3	Cuerpo pulsador	236032	236032
4	Botón pulsador blanco	23633A	------
5	Botón pulsador cromo	------	23633C
6	Aro vista pulsador blanco	23629A	------
7	Aro vista pulsador cromo	------	23629C

La empresa se reserva el derecho de realizar modificaciones constructivas.

ACCESORIOS HIDROMASAJES

Regulador blanco	101106
Regulador cromo	101107

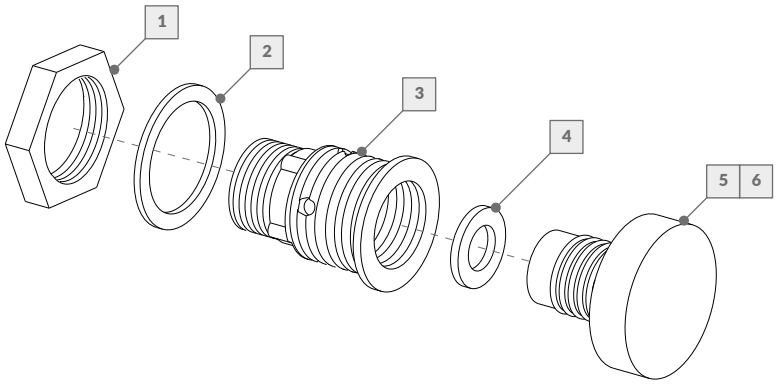

Nº	DESCRIPCIÓN	CÓDIGO	
	Regulador de aire	**101106**	**101107**
1	Tuerca	236027	236027
2	Junta tuerca	236030	236030
3	Cuerpo regulador	236056	236056
4	Junta interior	236025	236025
5	Perilla regulador blanco	23624A	------
6	Perilla regulador cromo	------	23624C

Succión frente blanco	101109
Succión frente cromo	101110

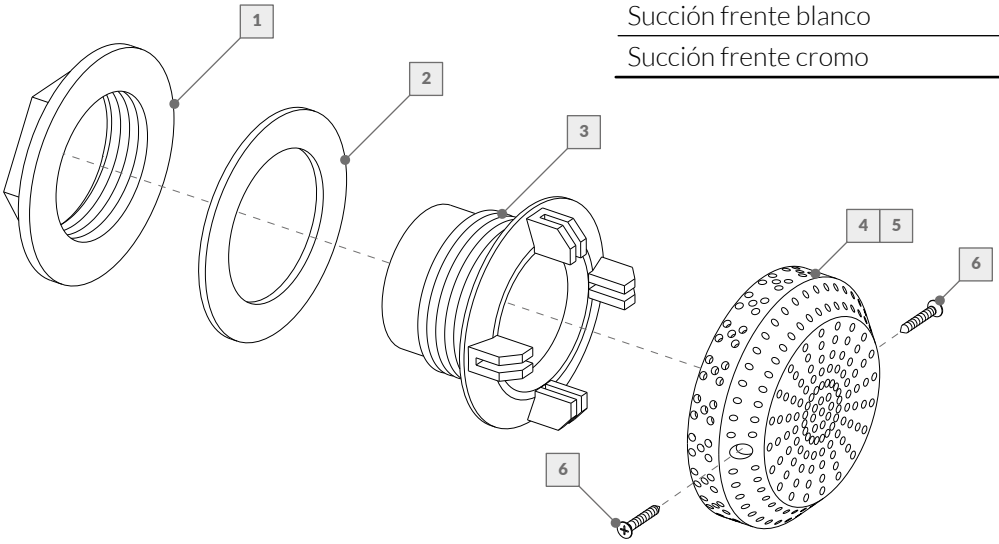

Nº	DESCRIPCIÓN	CÓDIGO	
	Succión anti vortex	**101109**	**101110**
1	Tuerca	236037	236037
2	Junta tuerca	236012	236012
3	Cuerpo	236014	236014
4	Tapa succión blanco	23616A	------
5	Tapa succión cromo	------	23616C
6	Tornillo AISI 6 x 1/2”	232020	232020

La empresa se reserva el derecho de realizar modificaciones constructivas.

ABLANDADORES DE AGUA

Ablandador ABL 1044	160060

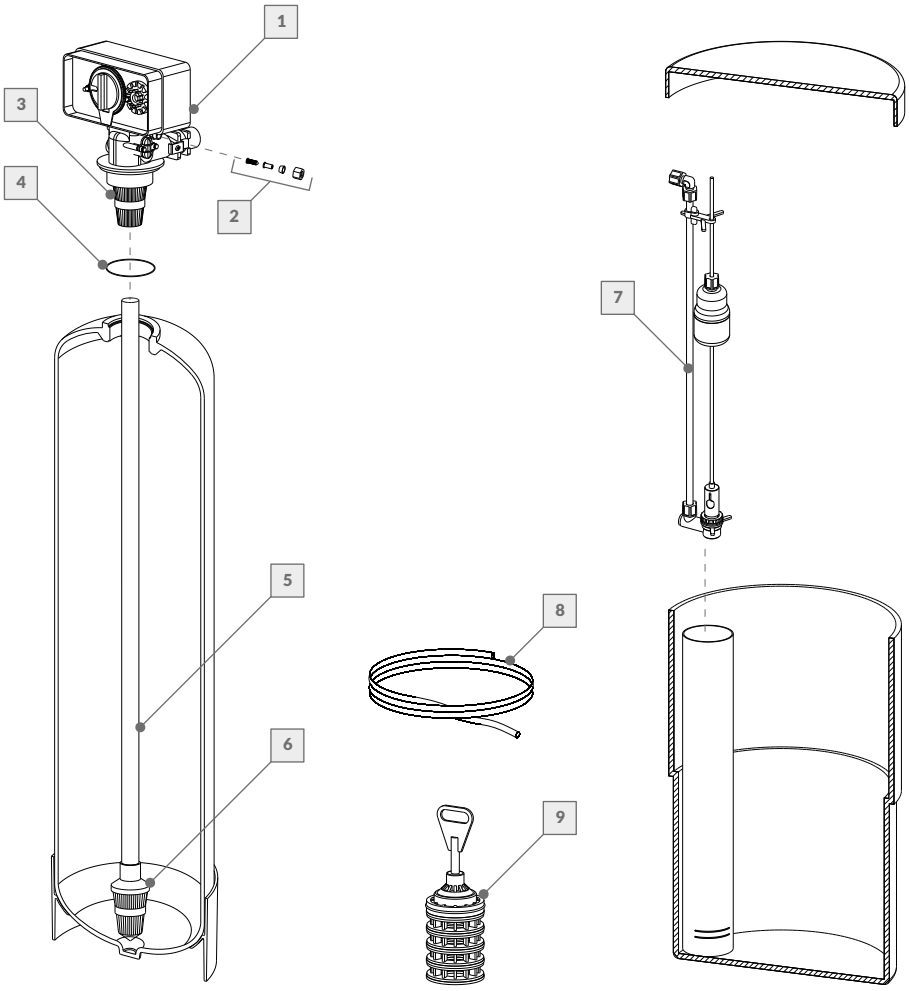

Nº	DESCRIPCIÓN	CÓDIGO	Nº	DESCRIPCIÓN	CÓDIGO
	ABL 1044			**ABL 1044**	
1	Válvula automática ablandador	233060	6	Difusor inferior	233062
2	Juego de rep. filtro y tuerca	233070	7	Mecanismo flotante	233064
3	Difusor superior	233061	8	Manguera ø3/8" x 3m	233066
4	O´Ring válvula automática	233069	9	Juego de rep. pistón c/O´Ring y separador	16050A
5	Caño Central	233148			

La empresa se reserva el derecho de realizar modificaciones constructivas.

FILTRO SODERÍA

Filtro VF 1000	159999

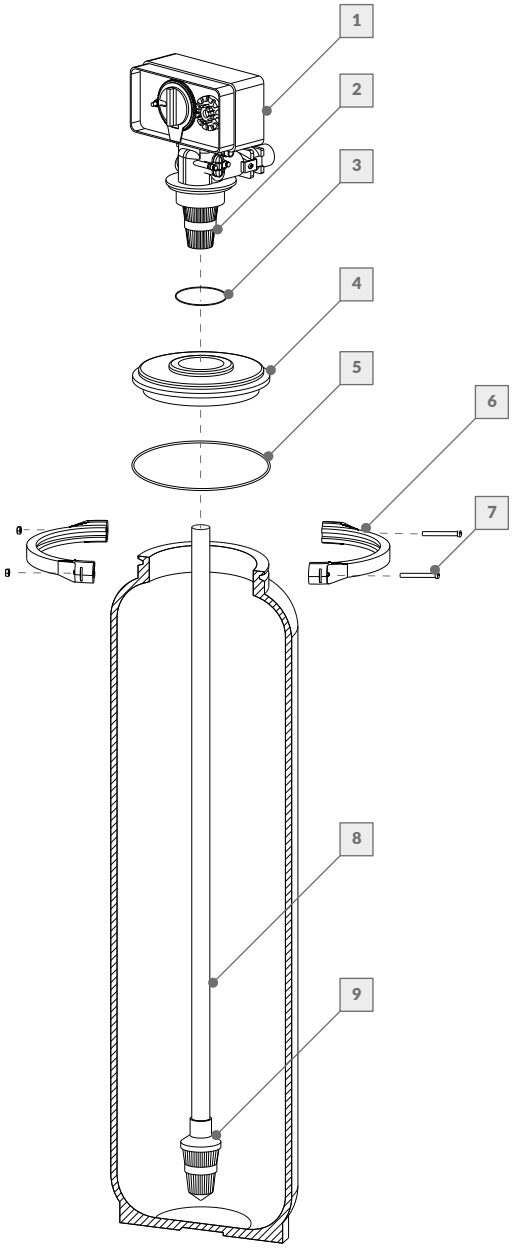

Nº	DESCRIPCIÓN	CÓDIGO	Nº	DESCRIPCIÓN	CÓDIGO
	VF 1000			**VF 1000**	
1	Válvula automática VF - 1000	233071	6	Clamp	131900
2	Difusor superior	233061	7	Tornillo, tuerca y arandela 1/4 x 13/4" AISI	233033
3	O´Ring válvula automática	233069	8	Caño central	233063
4	Tapa de noryl	233068	9	Difusor inferior	233062
5	O´Ring tapa de tanque	233006			

La empresa se reserva el derecho de realizar modificaciones constructivas.

FILTRO SODERÍA

Filtro VF 2000	160000

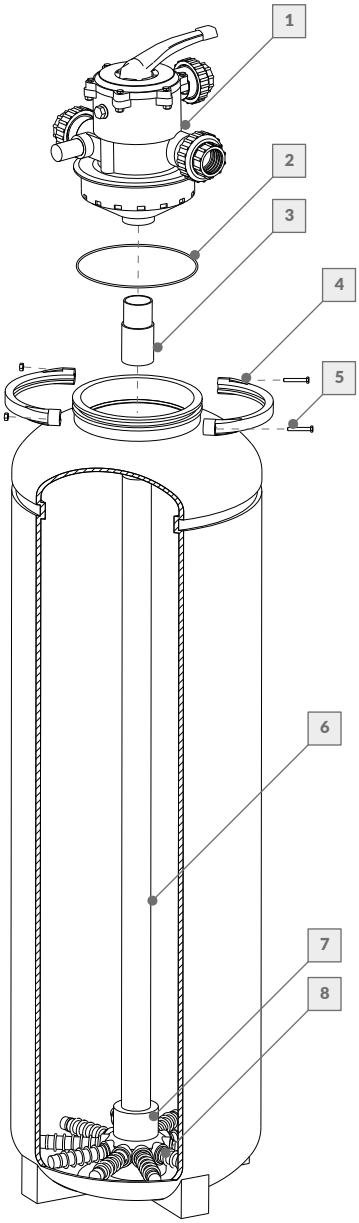

Nº	DESCRIPCIÓN	CÓDIGO	Nº	DESCRIPCIÓN	CÓDIGO
	VF 2000			**VF 2000**	
1	Multiválvula de 6 vías de 1 1/2”	13591C	5	Tornillo, tuerca y arandela 1/4 x 13/4” AISI	233033
2	O´Ring MV	233006	6	Tubo colector	23331F
3	Cupla de conexión	233032	7	Colector	130500
4	Clamp	131900	8	Picos difusores	137200

La empresa se reserva el derecho de realizar modificaciones constructivas.

VULCANO® | 50 AÑOS